CATALOGUEGÉNÉRAL

2023

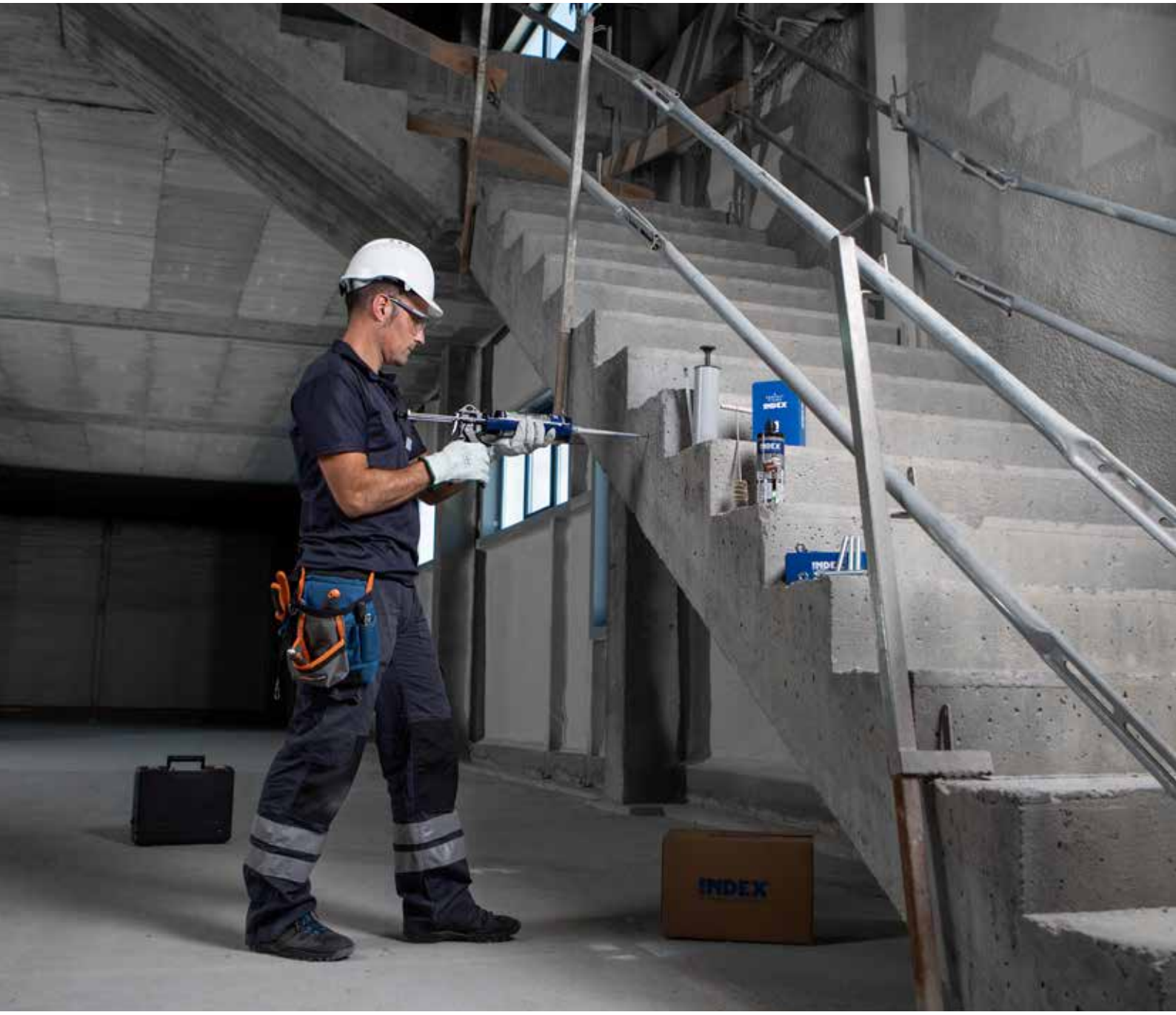

INDEX®

A PERFECT FIXING

A PERFECT FIXING

CATALOGUE GÉNÉRAL

2023

02 PRÉSENTATION

22 NOUVEAUTÉS

24 SOMMAIRE

41 FIXATIONS MÉTALLIQUES

77 FIXATIONS CHIMIQUES

93 FIXATIONS PLASTIQUES

107 FIXINGS AND ACCESSORIES FOR THERMAL INSULATION SYSTEMS (ETICS)

111 FIXATIONS POUR MATÉRIAUX CREUX

117 RIVETS

123 ACCESSOIRES POUR CÂBLE-CHAÎNE ET CLÔTURES

135 FIXATIONS ET ACCESSOIRES POUR PLAQUE DE PLÂTRE

143 FIXATION DIRECTE

153 VIS POUR TOITURES ET FAÇADES

163 VIS À TÊTE FRAISÉE, TÔLE ET PVC

179 VIS POUR BOIS

201 CLOUS ET GONDS À VISSER

213 RACCORDS POUR BOIS

221 BOULONNERIE NORMALISÉE

239 MÈCHES, CLOUS ET ACCESSOIRES

245 COLLIERS DE SERRAGE MÉTALLIQUES LOURDS

261 COLLIERS DE SERRAGE MÉTALLIQUES LÉGERS

277 SYSTÈMES DE PROTECTION CONTRE LES INCENDIES

281 SUPPORTS DE GOUTTIÈRES

283 COLLIERS DE SERRAGE PLASTIQUES

297 PROFILÉS ET SUPPORTS

309 SYSTÈMES D'INSTALLATION ET FIXATIONS POUR PANNEAUX SOLAIRES

321 SYSTÈMES DE FIXATION RAPIDE SUR POUTRE

325 TIGE FILETÉE ET ACCESSOIRES DE FIXATION

333 FIXATION SANITAIRES ET CLIMATISATION

339 EASYKITS

345 GAMME INOX

375 CARACTÉRISTIQUES TECHNIQUES

442 SOMMAIRE PAR RÉFÉRENCES

INDEX®
A PERFECT FIXING

UNE FIXATION PARFAITE pour **VOTRE ACTIVITÉ**

Chez **INDEX®** nous sommes fabricants et fournisseurs industriels de systèmes de fixation et nous proposons des solutions globales adaptées aux besoins de votre activité.

MAIS NOUS ALLONS BIEN AU-DELÀ. NOUS SOMMES UNE ÉQUIPE QUI MISE SUR LA RECHERCHE, LE DÉVELOPPEMENT ET L'INNOVATION DE FAÇON CONTINUE ET, POURQUOI NE PAS LE DIRE, UN PEU OBSTINÉS À ATTEINDRE NOTRE OBJECTIF : OBTENIR UNE FIXATION PARFAITE.

Quelle que soit la taille de votre activité, chez **INDEX®** nous chercherons la fixation qu'il vous faut.

POURQUOI INDEX® EST LA FIXATION PARFAITE POUR VOTRE ACTIVITÉ ?

Chez **INDEX®** nous ne croyons pas en l'impossible lorsqu'il s'agit d'atteindre la perfection. C'est pourquoi nous réalisons des investissements de façon continue dans de nouveaux produits, homologations, processus productifs et moyens technologiques pour répondre à toutes les demandes du marché.

Voici quelques-unes des raisons qui expliquent pourquoi

INDEX® MARQUE LA DIFFÉRENCE

DISPONIBILITÉ ET VASTE GAMME DE PRODUITS

Plus de 10 000 références avec un stock permanent assuré.

NOUS TRAVAILLONS AVEC LE CANAL DISTRIBUTEUR

Nous vendons à travers le canal distributeur, ce qui nous permet de connaître le marché de première main.

NOUS SOMMES FABRICANTS EXPERTS

Nous sommes riches d'une expérience de plus de 30 années en tant que fabricants de systèmes de fixation, ce qui nous permet de garantir la qualité maximale de nos produits et le meilleur service à un coût global compétitif.

QUALITÉ CERTIFIÉE

Nous possédons les principaux certificats et homologations et nous vérifions que tous nos produits remplissent les plus hauts standards de qualité.

PRÉSENCE INTERNATIONALE

Nous sommes une entreprise globale, avec des ventes dans plus de 90 pays distribués sur les cinq continents et avec des installations en Espagne, en Chine et au Mexique.

SERVICES D'INGÉNIERIE ET SUPPORT TECHNIQUE

Nous soutenons nos clients et leurs propres clients dans la phase de conception et de calcul de fixations, les visites conjointes des ouvrages et les formations techniques sur les aspects associés au secteur de la fixation.

SERVICE CLIENTÈLE DE QUALITÉ

Nos clients sont notre priorité. Nous possédons une équipe de 300 personnes à votre service.

INDEX SPACE ESTUDIO

Quelle que soit votre activité, nous avons la solution qu´il vous faut.

DISPONIBILITÉ ET VASTE GAMME DE PRODUITS

Nous sommes spécialistes en ancrages, vis, colliers de serrage, systèmes d'installation, etc. Nous disposons de la gamme de produits la plus vaste, avec plus de 10 000 références et un stock permanent garanti dans nos installations en Espagne, en Chine et au Mexique (plus de 45 000 m^2).

NOUS AVONS TOUT CE DONT VOUS AVEZ BESOIN DANS LE DOMAINE DE LA FIXATION ET NOUS MISONS SUR L'INCORPORATION PERMANENTE DE NOUVEAUX PRODUITS : ancrages, vis, colliers de serrage, systèmes d'installation, etc.

NOUS SOMMES FABRICANTS EXPERTS

Nous contrôlons la totalité du processus productif et notre expérience de plus de 35 années en tant que fabricants de systèmes de fixation, nous permet de vous garantir la qualité maximale de nos produits et le meilleur service à un coût global compétitif.

PLUS DE 35 ANNÉES D'EXPÉRIENCE

PRÉSENCE INTERNATIONALE

Nous vendons dans plus de 90 pays sur les 5 continents et nos produits sont présents dans les projets de construction les plus importants au niveau international.

SERVICE CLIENTÈLE DE QUALITÉ

Pour assurer une fixation parfaite, nous disposons d'une équipe de plus de 300 personnes à votre service et de plus de 45 000 m² d'installations avec une capacité pour 22,000 palettes et nous sommes en mesure de garantir un délai de livraison de 24-48 heures et une réponse rapide à tout type de besoin.

PLUS DE 300 PERSONNES À VOTRE SERVICE

NOUS TRAVAILLONS AVEC LE CANAL DISTRIBUTEUR

Chez **INDEX®**, nous vendons à travers le canal distributeur, ce qui nous permet d'être proches de nos clients. Dans ce sens, et pour vous offrir le meilleur service, nous sommes présents dans les canaux les plus importants, avec des gammes de produits adaptés à chacun d'entre eux et des professionnels hautement qualifiés pour vous offrir le meilleur service.

QUALITÉ CERTIFIÉE

Notre obstination pour la perfection nous motive à obtenir continuellement de nouvelles certifications et homologations de laboratoires indépendants et des principaux organismes officiels qui garantissent la plus haute qualité des produits et des systèmes de gestion.

HOMOLOGATIONS

Évaluation Technique Européenn

Conformité Européenne

Évaluation Sísmique

ICC-ES®

Résistance au feu

Underwriters Laboratories

Évaluation FM

Leadership in Energy and Environmental Design

Très faibles émissions VOC

Water Regulations Advisory Scheme

VdS

Conformidad Reino Unido

PAHs

REACH

RoHS

CERTIFICATIONS

NOTRE ENGAGEMENT DE QUALITÉ À TRAVERS LA CERTIFICATION TÜV CERT GARANTIT QU'INDEX® POSSÈDE UN SYSTÈME DE GESTION D'APRÈS LA NORME ISO 9001:2015

SERVICES D'INGÉNIERIE ET SUPPORT TECHNIQUE

Nous vous proposons un service d'assistance technique à travers une équipe d'ingénieurs spécialisés. Nous possédons un service S.A.T, notre propre logiciel spécialisé et une documentation technique extrêmement complète.

Et, le plus important, une équipe qui vous soutiendra pendant la conception, le calcul de fixations, la visite au chantier et les formations techniques sur tous les aspects concernant l'univers de la fixation.

SERVICE S.A.T. ET CONSEIL TECHNIQUE

FORMATION TECHNIQUE

SERVICES D'INGÉNIERIE ET RÉALISATION DE CALCULS

LOGICIEL SPÉCIALISÉ

INDEXcal

INDEXwood

Nous possédons le logiciel qui s'adapte le mieux à vos besoins dans chaque cas concret.

INDEXcal, logiciel pour le calcul d'ancrages et la conception de solutions structurelles.

INDEXwood, logiciel pour la conception et le calcul des connexions de structures en bois.

INDEXmor, outil en ligne qui permet de calculer le nombre de cartouches chimiques nécessaires en fonction de différents paramètres.

INDEXmor

VASTE DOCUMENTATION TECHNIQUE DISPONIBLE

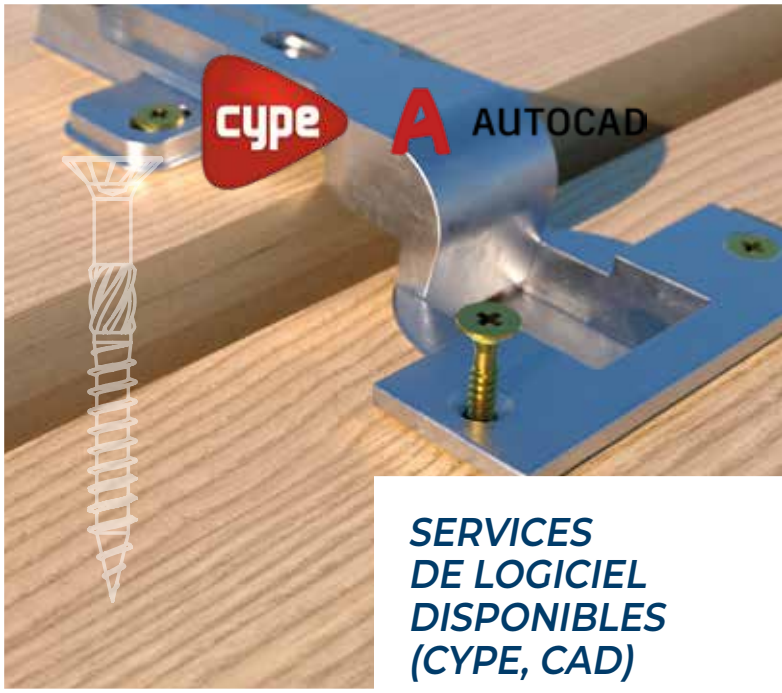

SERVICES DE LOGICIEL DISPONIBLES (CYPE, CAD)

INDEX Space Studio est le service d'INDEX® consacré à la conception personnalisée de présentoirs et à leur implantation.

Il s'agit d'un service unique sur le marché, 100 % personnalisable selon les besoins spécifiques du client (produit, format de packaging, rotation et/ou typologie de l'activité), dans le but de rentabiliser au maximum l'espace de vente.

AVANTAGES ET CARACTÉRISTIQUES

- **PERSONNALISABLE**. Service d'implantations adaptées aux besoins de chaque activité.

- **IMPLANTATIONS 100 % OPTIMISÉES.** Le système est conçu pour obtenir le plus haut rendement de l'espace dans le point de vente.

- **DES SOLUTIONS MULTIPLES**. Nous possédons une large gamme de solutions d'exposition des produits. Gondoles, gondoles murales, têtes de gondoles, îlots, présentoirs promotionnels, etc.

- **QUALITÉ ET SÉCURITÉ.** Nous travaillons avec un mobilier haute qualité qui garantit une sécurité maximale et une excellente robustesse de tous les éléments.

- **POLYVALENCE.** Le système est compatible avec tous les produits et emballages d'**INDEX®**.

- **NOUS OPTIMISONS LE PROCESSUS DE RÉAPPROVISIONNEMENT.** Nous sommes conscients de l'importance de faciliter le réapprovisionnement et la maintenance du rayon, du mobilier et du packaging afin d'assurer une ergonomie et une praticité optimales.

- **VISIBILITÉ MAXIMALE DU PRODUIT.** Sa conception permet d'améliorer la décision d'achat du client final. Une multitude de solutions visuelles de merchandising pour compléter et optimiser l'implantation.

COMMENT FONCTIONNE-T-IL ?

INDEX SPACE STUDIO
le travail est organisé en 6 étapes simples:

1. ANALYSE

L'équipe commerciale d'**INDEX®** analyse les besoins avec le client (espace disponible, produits à incorporer, type de packaging, etc.).

2. CONCEPTION

Avec les renseignements obtenus, l'équipe spécialisée en implantations optimise et organise l'assortiment.

3. PRÉSENTATION

La présentation de l'implantation proposée est composée d'une simulation en 3D du présentoir et du planogramme qui reprend la mise en place exacte de l'assortiment sélectionné.

4. PRÉPARATION ET EXPÉDITION

Pour faciliter le montage des présentoirs, l'expédition des nouvelles implantations est préparée séparément du reste des commandes habituelles.

5. MONTAGE

L'équipe spécialisée de monteurs **INDEX®** s'occupe du montage initial complet. Installation de mobilier, emplacement du produit et installation des éléments de merchandising.

6. MAINTENANCE ET SUIVI

Nous assurons une révision régulière de chaque rayon implanté et proposons d'éventuelles améliorations, pour assurer sa disposition optimale et à jour et simplifier le travail du personnel chargé du réapprovisionnement.

TYPE DE PRÉSENTOIRS

GONDOLE

ÉTAGÈRES INCLINÉES

Elles permettent d'améliorer la visibilité de tous les produits. Conseillées pour des formats de vente de boîte à fenêtre et vente INDEXmix.

BACS EN VRAC

Disponibles en métal et en plastique recyclé.
Parfaits pour la présentation de produits en vrac.

CROCHETS

Disponibles en 30, 40 et 50 cm. Conseillés pour la mise en place de blisters et produits EASYkits.

ÉTAGÈRES DROITES

Elles sont indiquées pour la présentation de produits lourds, notamment des boîtes professionnelles, des pots, etc.
Elles sont combinées avec des séparateurs et spécialement adressées aux produits chimiques, silicones ou mousses polyuréthanes.

PRÉSENTOIRS PROMOTIONNELS ET AUTRES

ÎLOTS

Possibilité de combinaisons.
Dimensions par module :
100 x 50 x 150 cm (A x F x H)

3 modules
100 x 150 x 150 cm

4 modules
100 x 200 x 150 cm

6 modules
100 x 300 x 150 cm

8 modules
100 x 400 x 150 cm

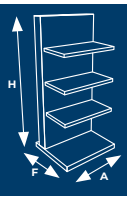

MESURES DISPONIBLES EN STOCK pour présentoirs gondole/gondole murale, têtes de gondole et îlots :
- **A :** 100 cm
- **H :** 165, 195 et 240 cm

Autres mesures disponibles **sur commande**.
(Délai de livraison de 4 semaines) :
- **A :** 50, 70, 85 et 130 cm
- **H :** 135, 150, 225 et 255 cm
- **F :** 50 cm

INDEX SPACE STUDIO

TYPES DE PACKAGING

Chez INDEX®, nous sommes conscients que chaque utilisateur possède des besoins concrets concernant la quantité et l'emballage, c'est pourquoi nous avons développé différentes alternatives pour tous les satisfaire.

Tous nos packagings sont conçus avec des matériaux recyclables et 100 % durables et respectueux de l'environnement.

Nous facilitons l'identification et la sélection des produits grâce à un code couleur sur les étiquettes.

BOÎTE PRO

Conçue pour les usages les plus exigeants grâce au carton recyclé à haute résistance.

BOÎTE À FENÊTRE

Visuelle, attirante. Conseillée pour une implantation dans des rayons avec distribution automatique.

BLISTER & EASYKits

La meilleure solution quand le client achète de petites quantités.

POTS EN PLASTIQUE

Il s'agit de la solution parfaite pour les grands installateurs. Ils simplifient la manipulation dans le chantier et leur conception est attirante.

POCHETTES LIBRE-SERVICE

Elles sont prêtes à être placées dans les rayons. Quantité intermédiaire entre la boîte professionnelle et le blister.

EN VRAC

Disponible pour les ancrages, les vis, les colliers de serrage et les brides. Une bonne solution pour les implantations avec un espace pour la distribution automatique.

INDEX SPACE STUDIO

VISUAL MERCHANDISING

Chez INDEX, nous offrons à nos distributeurs une large gamme de supports pour promouvoir et communiquer sur nos produits sur les points de vente. Nous proposons, par exemple, des têtes de gondole, des affiches, des totems, des autocollants et bien plus encore !

AFFICHES SUPÉRIEURES

AFFICHES POUR GONDOLES BASSES

PORTE-ÉTIQUETTES POUR ÉTAGÈRES

STOP RAYON POUR ÉTAGÈRES

VINYLES DE SOL POUR INSTALLATIONS MURALES

VINYLES DE SOL POUR ÎLOTS

BANNIÈRES

AFFICHE DE PRODUIT

SIGNALISATIONS EXTÉRIEURES

AUTOCOLLANTS POUR VITRINES

ADHÉSIFS DE SOL

NOUS ÉLARGISSONS LA GAMME

ACCESSOIRES POUR CÂBLES À MAILLONS DE CHAÎNE ET CLÔTURES

SJ-Z **AGRANDISSEMENT**
Serre-cable DIN-741. Zingué

SJ-A4 **NEW**
Serre-cable DIN-741. Inoxydable A4

SJ-O **NEW**
Serre-câble ovale. Zingué

SJ-PD **NEW**
Serre-câble plat. Double. Zingué

SJ-PD A4 **NEW**
Serre-câble plat. Double. Inoxydable A4

SJ-PS **NEW**
Serre-câble plat. Simple. Zingué

SJ-PS A4 **NEW**
Serre-câble plat. Simple. Inoxydable A4

TS-GA **AGRANDISSEMENT**
Tendeur crochet/ceil DIN-1480. Zingué

TS-GA A4 **NEW**
Tendeur crochet/ceil DIN-1480. Inoxydable A4

TS-GG **NEW**
Tendeur crochet/crochet DIN-1480. Zingué

TS-GG A4 **NEW**
Tendeur crochet/crochet DIN-1480. Inoxydable A4

TS-AA **NEW**
Tendeur ceil/ceil DIN-1480. Zingué

TS-AA A4 **NEW**
Tendeur ceil/ceil DIN-1480. Inoxydable A4

TS-VS **NEW**
Tendeur tige à souder

EV-H **AGRANDISSEMENT**
Anneau de manipulation D-582. Zingué

EV-H A4 **NEW**
Anneau de manipulation D-582. Inoxydable A4

EV-M **AGRANDISSEMENT**
Anneau de manipulation D-580. Zingué

EV-M A4 **NEW**
Anneau de manipulation D-580. Inoxydable A4

GR-Z **AGRANDISSEMENT**
Anse droite. Zingué

GR-A4 **NEW**
Anse droite. Inoxydable A4

GS-Z **NEW**
Crochet en "S"

GD-Z **AGRANDISSEMENT**
Guide câble DIN-6899/A. Zingué

GD-A4 **NEW**
Guide câble DIN-6899/A. Inoxydable A4

GI-Z **NEW**
Manille avec goupille. Zingué

GI-A4 **NEW**
Manille avec goupille. Inoxydable A4

MQ-B **NEW**
Mousqueton de pompier

MQ-BS **NEW**
Mousqueton de pompier avec fermeture de sécurité

PAGE 123

NOUVELLES DIMENSIONS

THE et TFE
Vis a béton. Tête hexagonale. Homologué ETE Opt.1

PAGE 53/55

HEA et HEA + ARVUL
Vis de fixation directe.
Tornillo con cabeza hexagonal

PAGE 58

AUTO et AUTO + ARVUL
Vis à poutre autoperceuse avec tête hexagonale

PAGE 157

PS3 et PS5
Vis autoperceuse, tête hexagonale avec rondelle estampée, pour panneaux sandwich

PAGE 160

NOUS ÉLARGISSONS LA GAMME

SYSTÈMES D'INSTALLATION ET FIXATIONS POUR PANNEAUX PHOTOVOLTAÏQUES

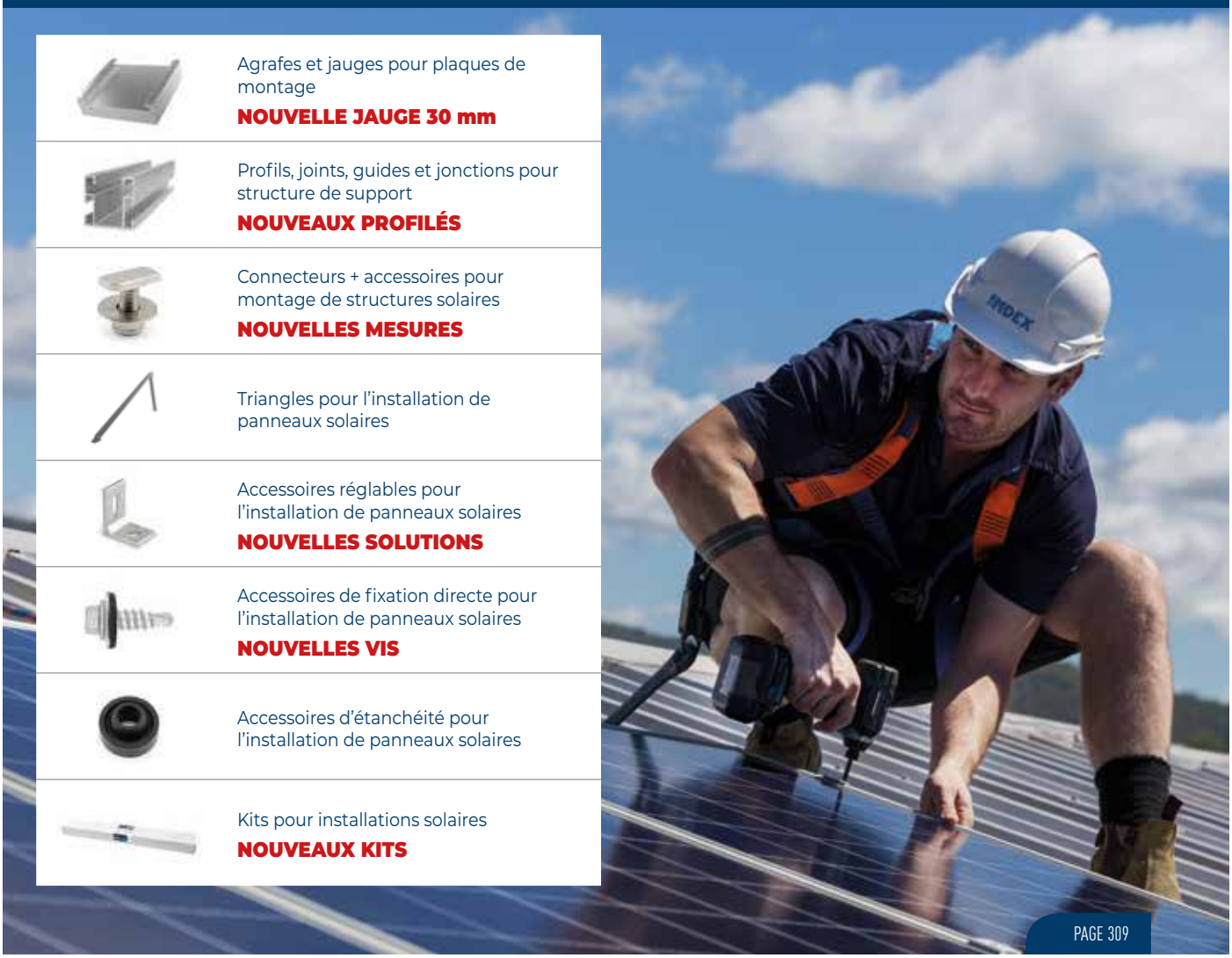

Agrafes et jauges pour plaques de montage
NOUVELLE JAUGE 30 mm

Profils, joints, guides et jonctions pour structure de support
NOUVEAUX PROFILÉS

Connecteurs + accessoires pour montage de structures solaires
NOUVELLES MESURES

Triangles pour l'installation de panneaux solaires

Accessoires réglables pour l'installation de panneaux solaires
NOUVELLES SOLUTIONS

Accessoires de fixation directe pour l'installation de panneaux solaires
NOUVELLES VIS

Accessoires d'étanchéité pour l'installation de panneaux solaires

Kits pour installations solaires
NOUVEAUX KITS

PAGE 309

AUTRES NOUVEAUTÉS

MTH-AT
Homologué ATE Opt.7. Tige ATLANTIS C4-M. Bague ATLANTIS C4-M

PAGE 47

MTP-AT
Homologué ATE Opt.1. Tige ATLANTIS C4-M. Bague inoxydable A4

PAGE 44

TXE
Vis à béton hexagonal avec pointe Bimetal. Inoxydable A4

PAGE 54

HE-HO SDS et HE-HC SDS
Foret butée pour HE-HO et HE-HC

PAGE 68

TDR
Vis de réparation avec rondelle d'étanchéité

PAGE 162

ARPAR et ARPAR A2
Rondelle d'étanchéité. Galvanisé et Inoxydable A2

PAGE 161

TN4S-A et TN4S + TP-PO
Cheville nylon avec collerette quadruple expansion

PAGE 102/101

SOMMAIRE DÉTAILLÉ

Fixations métalliques

	MTP	43
	MTP-A4	43
NEW	MTP-AT	44
	MTP-X	44
	MTP-G	45
	MTH	46
NEW	MTH-AT	47
	MTH-A2	48
	MTH-A4	48
	MTA	49
	DO-MT	51
	TWA	51
NEW	TP-MT BL	51
NEW	TP-MT NE	51
	THE	53
	THA	53
	THP	54
	THT	54
NEW	TXA	54
NEW	TXE	54
	TFE	55
	TFN	55
	TFS	56
	TFF	56
	TFM	56
	HP	57
	HPZ	57
	HP TP	57
	HR	57
	HEA	58
	HEA + ARVUL	58
	SL-PT	59
	SL-PC	59
	CH-TO	61
	CH-A2	61
	CH-8.8	62
	CH-8.8 E	62
	CH-PL	62
	CH-PI	62
	CH-INB	63
	CH-INN	63
	CH-ES	63
	CH-GA	64
	CH-GE	64
	CH-GF	64
	CH-GF A2	64
	CH-AR	65
	CH-AF	65
	CH-AF A2	65
	HE-HO	67
	HE-A4	67
	HE-CL	67
	HE-C4	67
	HE-HC	68
	HE-NO	68
	HE-NS	68
NEW	HE-HO SDS	68
NEW	HE-HC SDS	68
	EXP	69
	EXP-C	69
	HC	69

TA-ME	70
AN-CU	70
TC-MA	70
AC-CA	71
AC-CI	71
AC-TO	71
AC-ES	71
AC-GA	71
AC-AR	71
ZA-CA	72
ZA-TO	72
ZA-TL	72
ZA-PR	72
ZA-ES	72
ZA-GA	73
ZA-GF	73
ZA-AR	73
ZA-AF	73
HI-CA	74
HI-CI	74
HI-TO	74
HI-GA	74
HI-AR	74
EPS	75
TRA	75
AVR	75
AVC	75
AN-23	76
AN-51	76
AN-50 CT	76
TC-SO 2	76
TC-SO 8	76
AN-TA	76

Fixations chimiques

MO-PU	79
MO-P+	79
MO-PS+	79
MO-PSP+	79
MO-V	80
MO-VS	80
MO-H	80
MO-HW	80
MOPURE	81
MOPUR3	81
MOPISTO	82
MOPISPR	82
MOPISSI	82
MOPISPUR6	82
MOPISNEU	82
MOPISP3	82
MOBOMBA	82
MORCANU	82
MORCAPU	82
MORCEPKIT	82
NEW MO-TL	82
NEW MO-PC	82
MO-TN	82
MO-ES	82
MO-TR	82
MO-TM	82
CA-QU	83

SOMMAIRE DÉTAILLÉ

EQ-AC	83
EQ-8.8	83
EQ-A2	83
EQ-A4	83
MS-PR	85
MS-TR	85
MS-SF	85
SI-PR	87
SI-PRS	87
SI-UNI	87
SI-UNS	88
SE-ACR	88
PU-SP	89
PU-SC	89
PU-TP	89
PU-TPR	90
PU-FP	90
PU-FC	90
PU-EP	91
PU-CL	91
PU-PI	92
PU-PI 2	92
PU-CA	92

Fixations plastiques

T-NUX A	95
T-NUX A A4	95
T-NUX E	95
T-NUX E A4	96
T-NUX T	96
T-FUX E	96
T-NUX	96
TC-6A	97
TC-6E	97
TC-2A	97
TC-SP	98
TC-SP EP	98
TC-A2	98
TC-CC	98
TC-CA	99
TC-CA EP	99
TN4S	100
TN4S EP	100
TN4S + AL-HA	
TN4S + AL-HC	
TN4S + AL-RO	
TN4S + DIN-571	
TN4S + TP-PO	
NEW TN4S + TP-PO EP	102
TN4S-L	102
NEW TN4S-A	102
NEW TN4S-A EP	102
MEDU	102
TACON + AL-HA	
TACON + AL-HC	
TACON + AL-RO	
TACON + TP-PO	
TACON	104

TACOL	104	
TACOL-A	104	
NEW IPA-CA	105	
IPA-GR	105	
IPA-GN	105	
IPA-AR	105	
IPA-TO	105	
TA-PL	105	

Fixations et accesoires pour systèmes d´isolation thermique (ITE)

AIS-C	108	
AIS-S	108	
AIS	108	
AIS-R	108	
AIS-W	109	
AIS-M	109	
AIS-AM	109	
TE	109	

Fixations pour matériaux creux

BA-ES	112	
BA-GA	112	
CA-BA	112	
PA-ES	113	
PA-GA	113	
CA-PA	113	
IN-CO	114	
IN-HE	114	
IN-SI	114	

INPIN	115	
INPIS	115	
KITINPIN		
ANCLA	116	
TAPLA NY	116	
TAPLA ME	116	
TAPLA ZK	116	

Rivets

RE-NO	118	
RE-IN	119	
RE-CA	119	
RE-BL	119	
RE-NE	120	
RE-FL	120	
TR-AV	121	
TR-CA	121	
TR-CR	121	
RM-MA	122	
RM-PA	122	
RM-EX	122	

Accessoires pour câbles à maillons de chaîne et clôtures

SJ-Z	124	
NEW SJ-A4	124	
NEW SJ-O	124	
NEW SJ-PS	125	
NEW SJ-PS A4	125	
NEW SJ-PD	125	

SOMMAIRE DÉTAILLÉ

NEW	SJ-PD A4	125
NEW	TS-GA A4	126
NEW	TS-AA	126
NEW	TS-GG	127
NEW	TS-GG A4	127
NEW	TS-VS	127
	EV-H	128
NEW	EV-H A4	128
	EV-M	128
NEW	EV-M A4	128
	GR-Z	129
NEW	GR-A4	129
	GD-Z	130
NEW	GD-A4	130
NEW	GI-A4	131
NEW	GS-Z	131
NEW	MQ-BS	131
NEW	MQ-B	131
	CM-BP	132
	CM-BT	132
	CM-TA	132
	CM-TP	132
	CM-UN	132
	CM-TENSO	133
	CM-TENSOVE	133
	CM-TT	133

Fixations et accessoires pour plaques de plâtre

PL-F	136
PL-EP	136
PL-CA	137
PL-RA	137
PL-TR	137
CP-PA	138
CP-GV	138
CP-AC	138
CP-MV	138
OME	139
MAB	139
HO-CU	139
HO-CR	139
EMP	140
CAB	140
ADU	140
PCU	140
SUS	141
TR-BL	141
TR-13	141
TR-15	141

Fixation directe

FP08GUN	144
FP12GUN	144
FP-IP	144
FP-CG 08	145
FP-CL 08	145
FP-AP 08	145
FP-C30	145
FP-AM 08	145
FP-CR 08 M6	146
FP-CR 08 M8	146

FP-PI 08	146
FP-CG 12	146
FP-CGD12	146
FP-CL12	146
FP-CLD12	147
FP-CT12	147
FP-PISCL08	147
FP-PISPL08	147
FP-PISCL12	147
FP-PISCM12	147
FP-PISCT12	147
FG-GUN	148
FG-GUNEL	148
FG-CL	149
FG-CLH	149
OME	149
FG-ARAM	149
FG-ARAM EP	149
FG-PLET	150
AB-PID	150
FG-ABRA	150
FG-CAEL	151
FG-CLCAR	151
FG-IMAN	151
FG-BAT	151
FG-CAR	151
FG-GAS	151

Vis pour toitures et façades

DIN-7504-K	154
DIN-7504-K A2	154
DIN-7504-K + ARVUL	155
DIN-7504-K CP + ARVUL	155
DIN-7504-K RE	156
DIN-7504-K RE + ARVUL	156
NEW DIN-7504-K RE NI + ARVUL	156
ABE BIMETAL	157
ABE BIMETAL + ARVUL	157
AUTO BIMETAL	158
AUTO BIMETAL + ARVUL	158
AUE	158
AUE + ARVUL	159
NEW AUE NI + ARVUL	159
PS 3	159
PS 3 + ARVUL	159
PS 3 + ARVUL A2	160
PS 5	160
PS 5 + ARVUL	160
PS 5 + ARVUL A2	160
FIBR	160
ARVUL	161
ARVUL A2	161
NEW ARPAR	161
NEW ARPAR A2	161
ATAP	162
TDR	162

NEW Vis auto-perceuses, filetées à tôle et PVC

DIN-7504-N HP Z	164
DIN-7504-N HP A2	165
DIN-7504-N HP N	165
DIN-7504-N HP B	165

SOMMAIRE DÉTAILLÉ

DIN-7504-N HT	166
DIN-7504-N HC	166
DIN-7504-P HP Z	167
DIN-7504-P HP N	168
DIN-7504-P HT Z	168
ABA	169
ATA	169
RS	169
RS-A2	169
BCP Z	170
BCP A2	170
BCP N	170
BCP B	170
BCP CB	170
TAEZ	171
TAEN	171
DIN-7981 HP B	171
DIN-7981 HP N	171
DIN-7981 HP Z	172
DIN-7982 HP Z	173
CP-Z	175
CP-A2	175
CP-B	175
CP-N	175
PVC-10 Z	176
PVC-20 B	176
PVC-20 Z	176
PVC-30	176
PVC-40 B	176
PVC-40 Z	177
PVC-50 B	177
PVC-50 Z	177
PVC-70	177
PVC-70 TP	177
PVC-90	178
PVC-VEK	178
PVC-VEK 13	178
PVC-VEK 10	178
PVC-KOM 10	178

Vis pour bois

TEX-BP	180
TEX-ZP	181
TEX-ZT	183
TEX-A2	183
TEC-BT	185
TEX-AB	185
TP-PO B	188
TP-PO Z	190
TP-TO	192
TP-A2	193
TR-PO	193
DIN-571	194
DIN-571 A2	195
571 TR	195
INV Z	195
INV A2	196
INV N	196
ESTRINV Z	196
ESTRINV N	196
TRE-Z	197
TRE-PV	197

FS Z	197
FS 3009	197
FS 3011	198
FS 5010	198
FS 6005	198
FS 8004	198
FS 8017	198
FS 8019	199
FS 9006	199
FS 9010	199
FS 9011	199
FIMA	199

Pointes, pitons et crochets

AL-RE	202
AL-PL	202
AL-RO	203
AL-RO B	203
AL-HC	204
AL-HC B	204
AL-HA	205
AL-HA B	205
HC-RM	206
HA-RM	206
PA-CP	207
PA-CC	207
PA-CX	
GM-Z	208
CF-B	208
SV-C	209

Connecteurs pour bois

SO-UO	214
SO-UR	214
SC-EI	214
SC-ED	214
SC-LD	214
SC-GA	215
SC-RF	215
SC-RG	215
SC-AS	215
SC-CE	215
SC-OB	216
SC-OZ	216
SC-CD Z	216
SC-CI	216
SC-EM	216
SC-ER	217
SC-GE Z	217
SC-MX	217
SC-PD	217
SC-RE Z	217
SC-LC Z	217
PT-BR	218
PT-EM	218
PT-ET	218
PT-OB	218
PT-TT	218
PT-UN	218
AP-AR	219
AP-AT	219

SOMMAIRE DÉTAILLÉ

AP-FL	219
AP-FU Z	219
AP-PD	219
AP-PG	219
AP-PT	220
AP-UE Z	220
AP-SB	220
AP-EN	220
VM-PF	220

Boulonnerie normalisée

DIN-933	222
DIN-933 A2	224
DIN-931	225
DIN-6921	226
DIN-6921 A2	226
DIN-912	227
DIN-603/934	228
DIN-603 A2	229
DIN-608	229
DIN-84	229
DIN-7985	230
DIN-963	231
DIN-965	231
DIN-934	232
DIN-934 A2	232
DIN-985	233
DIN-985 A2	233
DIN-6923	234
DIN-6923 A2	234
DIN-1587	234
DIN-125	235
DIN-125 A2	235
DIN-9021	236
DIN-9021 A2	236
DIN-127	237
DIN-127 A2	237
TU-MA	238
DIN-6798 A	238

Forets, embouts et accessoires

B-HDS	240
PU-PH	240
PU-TO	240
PU-OX	241
PU-PO	241
PU-CU	241
BOCA	242
PU-PM	242
ATAP	242
TP-CR B	243
TP-CR N	243
TP-TP	243

Colliers métalliques lourds

AB-RA	248
AB-IA	249
AB-IR	249
AB-RE	250
AB-RE V	250
AB-RE A2	251
AB-RE A4	251
AB-RI	252
AB-RI V	252
AB-RI A2	253

AB-RI A4	253
AB-RI DES	254
PA-EX	254
CO-AR	254
AB-ICP	254
AB-AIS 13	255
AB-AIS 19	255
AB-AIS 30	255
AB-AIS 40	255
AB-GA	256
AB-M8	256
AB-DE Z	257
AB-DE G	257
AB-DP Z	257
AB-DP G	257
AB-ZI	258
AB-ZI A2	258
AB-SA	259
AB-GP	259

Colliers métalliques légers

AB-M6	264
AB-M6 Z	264
AB-M6 A2	265
AB-D6	265
AB-D6 Z	265
AB-6I	266
AB-DI	266
AB-M7 Z	267
AB-D7 Z	267
AB-7I Z	268
AB-7ID Z	268
AB-PI	269
AB-PU	269
AB-IP	270
AB-SI	270
AB-TO	270
AB-SF	271
AB-SF A2	271
AB-SF IR	272
AB-SF IRC	272
AB-SF IRR	272
CI-PE	272
CI-PE A2	272
AB-CR	273
AB-ITS	273
AB-ITD	273
AB-BU	274
AB-GM	274
AB-GS	275
AB-GD	275

Systèmes de protection contre les incendies

AB-PE	278
AB-CH	278
AB-CI	279
AN-CU	279

Crochets pour gouttière

TE-MO	282
TE-GA	282
TE-GR	282
TE-PE	282

SOMMAIRE DÉTAILLÉ

Colliers plastiques

BN-N	285
BN-B	286
BN-GR	287
BN-VE	287
BN-MA	287
BN-AM	287
BN-AZ	288
BN-RO	288
BN-DT	288
TACOBRI G	289
BN-ID	289
BN-PL	289
BN-BA	290
AB-IN	290
AB-ID	290
AB-GU	291
AB-MUG	291
AB-PR	292
AB-MS	292
AB-MD	292
AB-TS	293
AB-TD	293
AB-TC	293
FI-CA AB	294
FI-CA PS	294
FI-CA PD	294
FI-CA CL	294
GR-NY NT	295

Profilés et support

GP-Z	300
GP-G	300
GP-A2	300
GP-PL	300
GP-PVC	300
GL-O	301
SP-Z	301
SP-V	301
SP-H	302
SP-HX	302
TO-GU	302
TO-GR	302
TU-GU	302
TU-GRA	303
EG-Z	303
EG-A2	303
PU-Z	303
PG-Z	303
PG-A2	303
SO-TP	304
GP-X 21	304
GP-X 41	304
SP-X	304
SP-RX	304
SP-UX	305
PR-X	305
RE-SX	305
SO-TP	305
TG-X	305
TO-GRX	305
TU-GX	306
TU-MU	306

TU-RX	306	
TU-RXA	306	
SC-RX	307	
EMP-X	307	
RT-X	307	
UN-PX	307	
UN-EX	307	
UN-TX	308	
PG-X	308	
AB-GX	308	
UN-CO	308	
SO-PG	308	

Systèmes d'installation et fixations pour panneaux solaires

	KFR-SC	310	
	PGS-A	310	
	GP-XS	310	
	EMP-XS	310	
NEW	GP-VD	311	
	PSA-A	311	
	PSA-UN	311	
	PSA-AV	311	
	PSE-A	311	
	PSE-UN	312	
NEW	PSE-C	312	
NEW	PSE-CUN	312	
	KFS-FI	312	
	KFS-FL	312	
	TU-RX A2	313	
	DIN-603 A2	313	
	DIN-6921 A2	313	
	DIN-6923 A2	313	
	DIN-127 A2	313	
	TPA-R	314	
	TPA-P	314	
	TRP-XS	314	
	NU-XS	314	
	KFS-MA	315	
	KFS-AU	315	
	KFS-RV	315	
	GS-TC	316	
	GS-TU	316	
	STR	316	
	PMO	316	
NEW	PMO-L	316	
NEW	MO-TL	317	
NEW	MO-PC	317	
	TAC + ARVUL	317	
	TAC BIMETAL+ARVUL A2	317	
NEW	AUE NI + ARVUL	317	
NEW	DIN-7504-K RE NI + ARVUL	318	
	RE-TE	318	
	ARS-P	318	
	ARS-S	318	
	CS-B	318	

Systèmes de fixation rapide sur poutre

SU-CL	322	
SU-VA	322	
SU-CU	323	
SU-AB	323	
SU-CA	323	

SOMMAIRE DÉTAILLÉ

Tige filetée et accessoires de fixation

RV-ZN	326	
RV-ZN 8.8	326	
RV-A2	326	
RV-2M	327	
VR-SE	327	
MA-HE	327	
MA-RI	328	
MA-MH	328	
AR-FO	328	
GA-FO	329	
GE-SP	329	
AB-TA	329	
AB-TA B	329	
AB-TA A2	330	
AB-TR	330	
AB-PM7	330	
AB-TG	330	
TM-VR	330	
ES-DR	331	
ES-DA2	331	
AB-FP	331	
AB-FC	332	
PF-ZN	332	
PF-A4	332	
NEW ABE-RM	332	
NEW ABE-BO	332	

Fixations pour sanitaires et climatisation

RA-TRG	334	
RA-TRI	334	
RA-FRE	334	
RA-FIN	334	
RA-RO	335	
RA-FEM	335	
RA-RAY	335	
RA-PES	335	
SA-LN	336	
SA-LH	336	
SA-IL	336	
SA-WZ	336	
SA-WL	336	
SA-CI	337	
SA-WH	337	
SA-WHM	337	
SA-TE TB	337	
SA-TE AL	337	
CO-SO	338	
CO-KS	338	
EasyKits	339	

Gamme Inox

	MTP-A4	346
	MTH-A2	346
	MTH-A4	347
	DO-MT	347
NEW	TXE	348
	CH-A2	348
	CH-PI	348
	CH-GF A2	349
	CH-AF A2	349
	HE-A4	349
	HE-C4	349
	AC-CI	350
	HI-CI	350
	AVR	350
	AVC	350
	EQ-A2	351
	EQ-A4	351
	T-NUX A A4	351
	T-NUX E A4	351
	TC-A2	352
	RE-IN	352
NEW	SJ-A4	352
NEW	SJ-PS A4	352
NEW	SJ-PD A4	353
NEW	TS-GA A4	353
NEW	TS-AA A4	353
NEW	TS-GG A4	353
NEW	EV-H A4	354
NEW	EV-M A4	354
NEW	GR-A4	354
NEW	GD-A4	354
NEW	GI-A4	355
	DIN-7504-K A2	355
	ABE BIMETAL	355
	ABE BIMETAL + ARVUL	355
	AUTO BIMETAL	356
	AUTO BIMETAL + ARVUL	356
	PS 3 + ARVUL A2	356
	PS 5 + ARVUL A2	356
	ARVUL A2	356
NEW	ARPAR A2	357
	DIN-7504-N HP A2	357
	RS-A2	357
	BCP A2	357
	CP-A2	358
	TEX-A2	358
	TP-A2	358
	DIN-571 A2	359
	INV A2	359
	DIN-933 A2	360
	DIN-6921 A2	361
	DIN-603 A2	361
	DIN-934 A2	361
	DIN-985 A2	362
	DIN-6923 A2	362
	DIN-125 A2	362
	DIN-127 A2	363

ICONOGRAPHIE

MATÉRIAUX ET REVÊTEMENTS DU PRODUIT

- Inoxydable A2
- Inoxydable A4
- Inoxydables
- Bimétal
- Atlantis C4-M
- Atlantis C3-H
- Atlantis C3-M
- Atlantis C3-L
- Atlantis C2-H
- Atlantis C2-M
- Atlantis C2-L
- Bichromaté
- Zingué
- Zingué noir
- Zingué blanc
- Phosphaté
- Galvanisé bleu
- Zamak
- Laiton
- Cuivre
- Bleuissage
- Aluminium
- Polyéthylène
- Nylon
- PVC
- Plastifié noir
- Plastifié blanc
- Plastifié jaune
- Polypropylène
- Butylène
- EPDM

MATÉRIAUX D'UTILISATION

- Menuiserie aluminium
- Menuiserie PVC
- Caniveau
- Poutre IPN
- Tube ventilation
- Plaque de plâtre
- Câble
- Chaîne
- Corde
- Tube chromé
- Tôle - profilé lourd
- Assemblage Tôle
- Tôle - bois
- Fibrociment
- Tube butane
- Bois - métal
- Plâtre
- Béton armé
- Béton fissuré
- Tube fonte
- Béton
- Béton creux
- Brique pleine
- Tube cuivre
- Tube gaz
- Brique alvéolaire
- Pierre
- Brique de terre
- Tube PVC
- Câble
- Bois précieux
- Bois de pin
- Béton cellulaire
- Tube plastique
- Tube PPR
- Bois fin
- Panneau en bois
- Brique creuse
- Tube inoxydable
- Tube acier
- Plaque alvéolaire
- Tuile
- Installation profilés en aluminium
- Tube incendies
- Tube flexible
- High-density ETIS
- Low-density ETIS
- Ceramic
- Tile
- Porcelain
- Aluminium
- Glass
- Brique

EMPREINTES

- Hexagonale
- Carrée
- Hexagonale avec rainure
- Hexagonale avec rondelle estampée
- PH
- Rainure
- Allen
- TX
- PZ

CHARGES

- Charges légères
- Charges moyennes
- Charges lourdes
- Charges très lourdes

CATÉGORIES DE CORROSION

CATÉGORIES DE CORROSION	NIVEAU DE CORROSION	ENVIRONNEMENTS TYPIQUES : EXEMPLES D'ISO9223		RECOUVREMENTS DISPONIBLES INDEX®
		INTÉRIEUR	EXTÉRIEUR	
C1	TRÈS FAIBLE	Espaces chauffés avec une humidité relative faible et une contamination insignifiante, comme par exemple les bureaux, les écoles ou les musées.	Zone sèche ou froide, environnement atmosphérique avec une très faible contamination et humidité, comme par exemple certains déserts, l'Arctique central/Antarctique.	ZINGUÉ, ZINGUÉ NOIR, ZINGUÉ BLANC, PHOSPHATÉ, PLASTIFIÉ
C2	FAIBLE	Espaces sans chauffage avec une température variable et une humidité relative. Faible fréquence de condensation et faible contamination, par exemple, stockage ou centres sportifs.	Zone tempérée, environnement atmosphérique à faible contamination (SO2 : <5 g/m3), comme par exemple les zones rurales ou les petites villes. Zone sèche ou froide, environnement atmosphérique avec peu d'humidité, comme les déserts ou les zones subarctiques.	ATLANTIS C2-H, ATLANTIS C2-M, ATLANTIS C2-L, BICHROMATÉ, GALVANISÉ ORGANIQUE BLEU
C3	MOYENNE	Espaces avec une fréquence modérée de condensation et une contamination modérée dues au processus de production, par exemple les usines de transformation alimentaire, blanchisseries, brasseries ou laiteries.	Zone tempérée, environnement atmosphérique avec une contamination moyenne (SO2 : 5µ g/m3 à 30µ g/m3) ou un certain effet de chlorures, par exemple les zones urbaines ou les zones côtières avec un faible dépôt de chlorures. Zone tropicale et subtropicale, atmosphère avec une faible contamination.	ATLANTIS C3-H, ATLANTIS C3-M, ATLANTIS C3-L, INOXYDABLE AISI 430
C4	ÉLEVÉE	Espaces avec une fréquence élevée de condensation et une forte contamination dues au processus de production, par exemple, dans les usines de traitement industriel.	Zone tempérée, environnement atmosphérique avec une forte contamination (SO2 : 30 g/m3 à 90 g/m3) ou un effet substantiel de chlorures, par exemple, les zones urbaines contaminées, les zones industrielles, les zones côtières sans pulvérisation d'eau salée (1-10 km) ou l'exposition à de forts effets de salinité. Zone subtropicale et tropicale, atmosphère à contamination moyenne.	ATLANTIS C4-M, INOXYDABLE A2 (AISI 304)
C5	TRÈS ÉLEVÉE	Espaces présentant une très haute fréquence de condensation et/ou une forte contamination due au processus de production, par exemple les mines, les grottes à usage industriel ou les espaces non ventilés dans les zones subtropicales et tropicales.	Zone tempérée et subtropicale, environnement atmosphérique avec une très forte contamination (SO2 : 90 g/m3 à 250 g/m3) et/ou avec un effet significatif de chlorures, par exemple les zones industrielles, les zones côtières (0-1 km) ou les installations protégées sur la côte.	INOXYDABLE A4 (AISI 316)

GUIDE RAPIDE DE SÉLECTION

CONDITIONS ENVIRONNEMENTALES ET/OU ATMOSPHÉRIQUES	CATÉGORIES DE CORROSION				
	C1	C2	C3	C4	C5
INTÉRIEURS SANS CONDENSATION	✓				
INTÉRIEURS AVEC CONDENSATION TEMPORAIRE		✓			
EXTÉRIEURS DANS DES ZONES RURALES AVEC UNE TRÈS FAIBLE CONTAMINATION		✓			
EXTÉRIEURS AVEC UNE FAIBLE CONTAMINATION			✓		
EXTÉRIEURS AVEC UNE CONCENTRATION MODÉRÉE DE CONTAMINATION				✓	
ZONES CÔTIÈRES					✓
EXTÉRIEURS AVEC UNE FORTE CONTAMINATION INDUSTRIELLE					✓
ZONES À PROXIMITÉ DE ROUTES					✓

* La sélection indiquée dans le tableau concerne les expositions attendues sur 25 ans et à condition d'appliquer un entretien adapté.

* Dans le cas des installations avec des produits homologués, l'utilisation dans ces environnements n'est pas couverte par l'Agrément Technique Européen (ATE) des ancrages, qui établit que seuls les ancrages en acier inoxydable peuvent être installés à l'extérieur et garantir une durée de vie utile de 50 ans.

FIXATIONS MÉTALLIQUES

MT

Les ancrages mâles sont une solution professionnelle et efficace pour l'installation d'éléments en garantissant de hautes performances dans le béton fissuré et non fissuré. Disponible dans une large gamme qui comprend, entre autres, des ancrages avec l'homologation européenne ETA 12/0397 pour une utilisation dans le béton fissuré et non fissuré, ainsi que l'homologation sismique C1&C2 pour la résistance au feu, et l'homologation européenne ETA 05/0242 pour une utilisation dans béton non fissuré. Convient pour une installation dans des applications intérieures et extérieures grâce aux options de revêtement (ATLANTIS C3-L et zingué) **e**t aux matériaux disponibles (inoxydable A2, inoxydable A4 et acier).

CONCEPTION ET GÉOMÉTRIE

Encastrement de l'axe pour la protection du filetage lors de l'installation de l'ancrage.

Écrou. Le filetage interne permet la fixation de la vis, facilitant la fixation et l'assemblage des éléments amovibles. Livré pré-assemblé.

Rondelle. Assure une pression optimale de l'élément à installer. Livré avec une rondelle DIN 125 pré-assemblée. En option, peut être fourni avec des rondelles DIN 9021 (série large) ou DIN 440 (pour le bois).

La lettre de l'axe indique la longueur de ce dernier, permettant de connaître la longueur de l'ancrage une fois installé. Il est important de vérifier l'épaisseur à fixer afin de bien choisir la longueur de l'ancrage nécessaire.

Repère de profondeur d'installation. La ligne peinte sur l'axe établit la profondeur recommandée par l'homologation pour introduire l'ancrage dans le trou.

Bord de l'axe. Permet au clip de rester en place pendant l'installation.

Clip d'extension et cône. Le cône se rétracte, dilatant le clip, exerçant une pression sur le matériau de base qui permet la fixation.

Identification. Modèle et mesure du modèle indiqués sur le clip.

APPLICATIONS

- Applications structurelles
- Poutres et piliers structurels
- Sièges de stade
- Structures en bois sur béton
- Garde-corps et clôtures
- Rayonnages et racks
- Poutres et piliers structurels
- Fixation d'éléments non structurels tels que des affiches, des machines, des chaudières, des panneaux d'affichage, etc.
- Autres installations

PROPRIÉTÉS ET AVANTAGES

POLYVALENCE MAXIMALE. PROFONDEUR D'ANCRAGE VARIABLE.

Permet une installation avec jusqu'à deux profondeurs de vissage différentes en version M8, M10, M12, M16* et M20*

* Avec la version MTH zinguée

GARANTIES MAXIMALES. PRODUITS HOMOLOGUÉS D'APRÈS LES PLUS HAUTS STANDARDS DE QUALITÉ.

- Homologation ETA 12/0397 en option 1 pour une installation dans du béton fissuré et non fissuré (C20/25-C50/60).
- Homologation ETA 05/0242 en option 7 pour une installation dans du béton non fissuré (C20/25-C50/60).
- Homologation sismique C1&C2.
- Homologué à la résistance au feu R30-R120 dans le béton.
- Aptitude confirmée pour l'installation de systèmes d'extinction d'incendie selon la norme VdS CEA 4001.

FABRICATION 100% INDEX

Cela nous permet d'assurer un contrôle rigoureux des processus, de garantir la qualité maximale de nos produits, de proposer le meilleur service et d'obtenir un coût global compétitif.

GAMME

PRODUIT	MTP	MTP-A4	MTP-X	MTP-AT	MTP-G	MTH	MTH-AT	MTH-A4	MTH-A2	MTA
AXE	Z	A4	Z	ATLANTIS	ATLANTIS	Z	ATLANTIS	A4	A2	Z
CLIP	A4	A4	ATLANTIS	A4	A4	Z	ATLANTIS	A4	A2	Z
CE	✓	✓	✓	✓	✓		✓			
CE						✓		✓	✓	
SEISMIC	✓		✓							
	✓	✓	✓	✓	✓	✓	✓	✓	✓	
	✓	✓	✓	✓	✓					

LE REVÊTEMENT LE MIEUX ADAPTÉ SELON LE NIVEAU DE CORROSION

Recouvrement Atlantis C3-L: valable pour des conditions intérieures sèches (50 ans) ou dans des ambiances extérieures de type C3 selon la norme ISO 9223, pendant une période de 25 ans.

Revêtement zingué: apte pour une utilisation dans des conditions intérieures sèches (catégorie C1 selon la norme ISO 923), pendant une période de 50 ans.

Matériau inoxydable A4: valable pour intérieur et extérieur, dans les zones côtières, les zones exposées à une forte contamination ou des zones près de routes.

Matériau inoxydable A2: valable pour les espaces intérieurs à haute fréquence de condensation ou les environnements extérieurs qui ne sont pas situés à proximité de zones côtières ou de zones à forte pollution.

Goujon d'ancrage mâle charges lourdes pour béton fissuré et non fissuré — MTP

02 P. 377 Info Technique

MASSIFS — Béton fissuré, Béton, Pierre, Béton armé

MTP

Homologué ATE Opt.1. Tige zinguée. Bague inoxydable

CODE	ÉVALUATIONSEISMIC	DIMENSIONS	€/100	ÉPAISSEUR MAX. À FIXER	LETTRE (LONGUEUR)		
•AP08050	-	M8 x 50 Ø8	**49,134**	2	A	100	800
AP08075	-	M8 x 75 Ø8	**50,997**	9	C	100	600
AP08095	-	M8 x 95 Ø8	**53,541**	29	E	100	600
AP08115	-	M8 x 115 Ø8	**60,878**	49	G	100	400
AP10090	C1	M10 x 90 Ø10	**69,084**	10	E	100	400
AP10105	C1	M10 x 105 Ø10	**77,856**	25	F	50	300
AP10115	C1	M10 x 115 Ø10	**85,588**	35	G	50	200
AP10135	C1	M10 x 135 Ø10	**96,222**	55	H	50	200
AP10165	C1	M10 x 165 Ø10	**116,845**	85	K	50	200
AP10185	C1	M10 x 185 Ø10	**138,350**	105	L	50	150
•AP12080	-	M12 x 80 Ø12	**131,929**	4	D	50	300
AP12100	C1 & C2	M12 x 100 Ø12	**139,305**	4	E	50	200
AP12110	C1 & C2	M12 x 110 Ø12	**141,056**	14	F	50	200
AP12120	C1 & C2	M12 x 120 Ø12	**153,027**	24	G	50	200
AP12130	C1 & C2	M12 x 130 Ø12	**164,791**	34	H	50	200
AP12150	C1 & C2	M12 x 150 Ø12	**175,259**	54	I	50	100
AP12180	C1 & C2	M12 x 180 Ø12	**193,414**	84	L	50	150
AP12200	C1 & C2	M12 x 200 Ø12	**220,388**	104	M	50	150
AP16145	C1 & C2	M16 x 145 Ø16	**304,534**	28	I	25	100
AP16175	C1 & C2	M16 x 175 Ø16	**355,994**	58	K	25	50
AP16220	C1 & C2	M16 x 220 Ø16	**392,828**	103	O	25	50
AP16250	C1 & C2	M16 x 250 Ø16	**504,763**	133	Q	25	50
AP20170	-	M20 x 170 Ø20	**610,397**	32	K	20	40
AP20200	-	M20 x 200 Ø20	**688,710**	62	N	20	40
AP24205	-	M24 x 205 Ø24	**1.542,872**	35	N	10	30
AP24235	-	M24 x 235 Ø24	**1.707,334**	65	P	10	20

• Mesures sans agrément
• Mesures sans agrément pour le feu

Disponible avec rondelle DIN 9021. Consultez prix et délais de livraison

Outil de pose

02 P. 377 Info Technique

INOXYDABLE — Béton fissuré, Béton, Pierre, Béton armé

MTP-A4

Homologué ATE Opt.1. Tige inoxydable A4. Bague inoxydable A4

CODE	DIMENSIONS	€/100	ÉPAISSEUR MAX. À FIXER	LETTRE (LONGUEUR)		
APA408075	M8 x 75 Ø8	**235,434**	9	C	100	600
APA408095	M8 x 95 Ø8	**263,372**	29	E	100	600
APA408115	M8 x 115 Ø8	**349,103**	49	G	100	400
APA408135	M8 x 135 Ø8	**402,909**	69	H	50	300
APA410090	M10 x 90 Ø10	**413,991**	10	E	100	400
APA410105	M10 x 105 Ø10	**442,703**	25	F	50	300
APA410115	M10 x 115 Ø10	**487,688**	35	G	50	300
APA410135	M10 x 135 Ø10	**585,028**	55	H	50	300
APA410165	M10 x 165 Ø10	**644,475**	85	K	50	100
APA410185	M10 x 185 Ø10	**747,106**	105	L	50	100
APA412110	M12 x 110 Ø12	**601,084**	14	F	50	200
APA412120	M12 x 120 Ø12	**644,856**	24	G	50	200
APA412130	M12 x 130 Ø12	**709,341**	34	H	50	200
APA412150	M12 x 150 Ø12	**814,131**	54	I	50	100
APA412180	M12 x 180 Ø12	**915,334**	84	L	50	150
APA412200	M12 x 200 Ø12	**953,384**	104	M	50	100
APA416125	M16 x 125 Ø16	**1.219,725**	8	G	50	100
APA416145	M16 x 145 Ø16	**1.334,941**	28	I	25	100
APA416175	M16 x 175 Ø16	**1.727,925**	58	K	25	50
APA416190	M16 x 190 Ø16	**1.914,316**	73	L	25	50
APA416220	M16 x 220 Ø16	**2.006,325**	103	O	20	40
APA420200	M20 x 200 Ø20	**2.326,506**	62	M	20	40
APA420240	M20 x 240 Ø20	**2.670,259**	102	P	15	30
APA420285	M20 x 285 Ø20	**3.141,278**	147	S	10	20

Outil de pose

MTP

Goujon d'ancrage mâle charges lourdes pour béton fissuré et non fissuré

NEW MTP-AT

Homologué ATE Opt.1. Tige ATLANTIS C4-M. Bague inoxydable A4

Outil de pose

MASSIFS — Béton fissuré, Béton, Pierre, Béton armé

CODE	ÉVALUATIONSEISMIC	DIMENSIONS	€/100	ÉPAISSEUR MAX. À FIXER	LETTRE (LONGUEUR)		
APAT08075	-	M8 x 75 Ø8	**70,981**	9	C	100	600
APAT08095	-	M8 x 95 Ø8	**80,134**	29	E	100	600
APAT08115	-	M8 x 115 Ø8	**103,784**	49	G	100	400
APAT10090	C1	M10 x 90 Ø10	**110,422**	10	E	100	400
APAT10105	C1	M10 x 105 Ø10	**127,275**	25	F	50	300
APAT10115	C1	M10 x 115 Ø10	**132,538**	35	G	50	200
APAT10135	C1	M10 x 135 Ø10	**153,153**	55	H	50	200
APAT10165	C1	M10 x 165 Ø10	**180,103**	85	K	50	200
APAT10185	C1	M10 x 185 Ø10	**216,963**	105	L	50	150
APAT12100	C1	M12 x 100 Ø12	**241,913**	4	E	50	200
APAT12110	C1	M12 x 110 Ø12	**251,728**	14	F	50	200
APAT12120	C1	M12 x 120 Ø12	**262,278**	24	G	50	200
APAT12130	C1	M12 x 130 Ø12	**249,900**	34	H	50	200
APAT12150	C1	M12 x 150 Ø12	**274,809**	54	I	50	100
APAT12180	C1	M12 x 180 Ø12	**315,663**	84	L	50	150
APAT12200	C1	M12 x 200 Ø12	**346,053**	104	M	50	150
APAT16145	C1	M16 x 145 Ø16	**526,150**	28	I	25	100
APAT16175	C1	M16 x 175 Ø16	**590,003**	58	K	25	50
APAT16220	C1	M16 x 220 Ø16	**664,519**	103	O	25	50
APAT20170	-	M20 x 170 Ø20	**915,388**	32	K	20	40
APAT20200	-	M20 x 200 Ø20	**995,397**	62	N	20	40

MTP-X

P. 378 Info Technique

Homologué ATE Opt.1. Tige zinguée. Bague ATLANTIS C3-L

Disponible avec rondelle DIN 9021. Consultez prix et délais de livraison

Outil de pose

MASSIFS — Béton fissuré, Béton, Pierre, Béton armé

CODE	ÉVALUATIONSEISMIC	DIMENSIONS	€/100	ÉPAISSEUR MAX. À FIXER	LETTRE (LONGUEUR)		
•• APX08050	-	M8 x 50 Ø8	**37,704**	2	A	100	800
APX08075	C1	M8 x 75 Ø8	**44,594**	9	C	100	600
APX08080	C1	M8 x 80 Ø8	**47,566**	14	D	100	600
APX08095	C1	M8 x 95 Ø8	**48,669**	29	E	100	600
APX08115	C1	M8 x 115 Ø8	**53,553**	49	G	100	400
APX10090	C1 & C2	M10 x 90 Ø10	**61,919**	10	E	100	400
APX10105	C1 & C2	M10 x 105 Ø10	**71,509**	25	F	50	300
APX10115	C1 & C2	M10 x 115 Ø10	**74,759**	35	G	50	200
APX10135	C1 & C2	M10 x 135 Ø10	**84,794**	55	H	50	200
APX10165	C1 & C2	M10 x 165 Ø10	**101,578**	85	K	50	200
APX10185	C1 & C2	M10 x 185 Ø10	**124,641**	105	L	50	150
•• APX12080	-	M12 x 80 Ø12	**116,547**	4	D	50	300
APX12100	C1 & C2	M12 x 100 Ø12	**130,255**	4	E	50	200
APX12110	C1 & C2	M12 x 110 Ø12	**134,114**	14	F	50	200
APX12120	C1 & C2	M12 x 120 Ø12	**142,985**	24	G	50	200
APX12130	C1 & C2	M12 x 130 Ø12	**147,313**	34	H	50	200
APX12150	C1 & C2	M12 x 150 Ø12	**159,826**	54	I	50	100
APX12180	C1 & C2	M12 x 180 Ø12	**179,550**	84	L	50	150
APX12200	C1 & C2	M12 x 200 Ø12	**189,669**	104	M	50	150
APX12220	C1 & C2	M12 x 220 Ø12	**236,320**	124	O	25	50
APX12255	C1 & C2	M12 x 255 Ø12	**275,006**	159	R	25	50
APX16145	C1	M16 x 145 Ø16	**279,247**	28	I	25	100
APX16175	C1	M16 x 175 Ø16	**308,688**	58	K	25	50
APX16220	C1	M16 x 220 Ø16	**348,234**	103	O	25	50
APX16250	C1	M16 x 250 Ø16	**375,131**	133	Q	25	50
APX20170	C1 & C2	M20 x 170 Ø20	**470,653**	32	K	20	40
APX20200	C1 & C2	M20 x 200 Ø20	**517,447**	62	M	20	40

• Mesures sans agrément
• Mesures sans agrément pour le feu

Goujon d'ancrage mâle charges lourdes pour béton fissuré et non fissuré

MTP

02 P. 378 Info Technique

MASSIFS

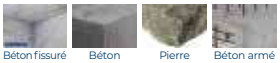

MTP-G

Homologué ATE Opt.1. Tige ATLANTIS C3-L. Bague inoxydable A4

CODE	ÉVALUATIONSEISMIC	DIMENSIONS	€/100	ÉPAISSEUR MAX. À FIXER	LETTRE (LONGUEUR)		
• • APG06060	-	M6 x 60 Ø6	**42,278**	10	B	200	1.200
• • APG06070	-	M6 x 70 Ø6	**43,575**	20	C	200	1.200
• • APG06100	-	M6 x 100 Ø6	**47,794**	50	E	200	800
• • APG08050	-	M8 x 50 Ø8	**53,951**	2	A	100	800
• • APG08060	-	M8 x 60 Ø8	**55,106**	12	B	100	800
APG08075	C1	M8 x 75 Ø8	**65,634**	9	C	100	600
APG08095	C1	M8 x 95 Ø8	**70,953**	29	E	100	600
APG08115	C1	M8 x 115 Ø8	**82,034**	49	G	100	400
• • APG10070	-	M10 x 70 Ø10	**85,803**	5	C	100	400
APG10090	C1	M10 x 90 Ø10	**98,847**	10	E	100	400
APG10105	C1	M10 x 105 Ø10	**106,819**	25	F	50	300
APG10115	C1	M10 x 115 Ø10	**112,284**	35	G	50	200
APG10135	C1	M10 x 135 Ø10	**123,481**	55	H	50	200
APG10165	C1	M10 x 165 Ø10	**151,744**	85	K	50	200
APG10185	C1	M10 x 185 Ø10	**164,075**	105	L	50	150
• • APG12080	-	M12 x 80 Ø12	**149,053**	4	D	50	300
APG12110	C1 & C2	M12 x 110 Ø12	**171,628**	14	F	50	200
APG12130	C1 & C2	M12 x 130 Ø12	**203,534**	34	H	50	200
APG12150	C1 & C2	M12 x 150 Ø12	**217,650**	54	I	50	100
APG12180	C1 & C2	M12 x 180 Ø12	**235,144**	84	L	50	150
APG12200	C1 & C2	M12 x 200 Ø12	**256,966**	104	M	50	150
APG16125	C1 & C2	M16 x 125 Ø16	**332,334**	8	G	25	100
APG16145	C1 & C2	M16 x 145 Ø16	**351,478**	28	I	25	100
APG16175	C1 & C2	M16 x 175 Ø16	**420,100**	58	K	25	50
APG16220	C1 & C2	M16 x 220 Ø16	**480,581**	103	O	25	50
APG20170	C1 & C2	M20 x 170 Ø20	**682,178**	32	K	20	40
APG20200	C1 & C2	M20 x 200 Ø20	**754,321**	62	M	20	40

• Mesures sans agrément
• Mesures sans agrément pour le feu

Outil de pose

VISITEZ NOTRE NOUVEAU SITE WEB
POUR PLUS D'INFORMATIONS
WWW.INDEXFIX.COM

MTH

Goujon d'ancrage mâle charges lourdes pour béton non fissuré

MTH

Homologué ATE Opt.7. Tige zinguée. Bague zinguée

Disponible avec rondelle DIN 9021. Consultez prix et délais de livraison

Outil de pose

Info Technique P. 379

MASSIFS — Béton — Béton armé — Pierre

CODE	DIMENSIONS	€/100	ÉPAISSEUR MAX. À FIXER	LETTRE (LONGUEUR)		
• AH06060	M6 x 60 Ø6	**26,916**	2	B	200	1.200
• AH06070	M6 x 70 Ø6	**30,238**	12	C	200	1.200
• AH06080	M6 x 80 Ø6	**32,888**	22	D	200	1.200
• AH06090	M6 x 90 Ø6	**36,691**	32	E	200	1.200
• AH06100	M6 x 100 Ø6	**41,016**	42	E	200	800
• AH06110	M6 x 110 Ø6	**45,144**	52	F	200	800
• AH06120	M6 x 120 Ø6	**47,131**	62	G	100	600
• AH06130	M6 x 130 Ø6	**67,950**	72	H	100	600
• AH06140	M6 x 140 Ø6	**68,963**	82	I	100	400
• AH06150	M6 x 150 Ø6	**71,284**	92	I	100	400
• AH06160	M6 x 160 Ø6	**74,013**	102	J	100	400
• AH06170	M6 x 170 Ø6	**86,447**	112	K	100	400
• AH06180	M6 x 180 Ø6	**94,966**	122	L	100	200
AH08060	M8 x 60 Ø8	**35,206**	3	B	100	600
AH08075	M8 x 75 Ø8	**37,925**	5	C	100	600
AH08090	M8 x 90 Ø8	**40,263**	20	E	100	600
AH08100	M8 x 100 Ø8	**42,244**	30	E	100	400
AH08115	M8 x 115 Ø8	**56,872**	45	G	100	400
AH08120	M8 x 120 Ø8	**60,772**	50	G	100	400
AH08130	M8 x 130 Ø8	**65,616**	60	H	100	400
AH08155	M8 x 155 Ø8	**90,428**	85	J	100	200
AH10070	M10 x 70 Ø10	**55,519**	3	C	100	400
AH10080	M10 x 80 Ø10	**54,978**	13	D	100	400
AH10090	M10 x 90 Ø10	**56,753**	10	E	100	400
AH10100	M10 x 100 Ø10	**62,797**	20	E	100	400
AH10120	M10 x 120 Ø10	**72,147**	40	G	50	300
AH10140	M10 x 140 Ø10	**77,697**	60	H	50	200
AH10150	M10 x 150 Ø10	**82,563**	70	I	50	200
AH10160	M10 x 160 Ø10	**97,975**	80	J	50	200
AH10170	M10 x 170 Ø10	**109,206**	90	K	50	200
AH10210	M10 x 210 Ø10	**182,813**	130	N	50	150
AH10230	M10 x 230 Ø10	**197,375**	150	P	50	100
AH12090	M12 x 90 Ø12	**87,025**	13	E	50	200
AH12100	M12 x 100 Ø12	**90,072**	8	E	50	200
AH12110	M12 x 110 Ø12	**91,078**	18	F	50	200
AH12120	M12 x 120 Ø12	**103,103**	28	G	50	200
AH12130	M12 x 130 Ø12	**107,972**	38	H	50	200
AH12140	M12 x 140 Ø12	**124,028**	48	H	50	200
AH12160	M12 x 160 Ø12	**139,891**	68	J	50	100
AH12180	M12 x 180 Ø12	**151,581**	88	L	50	150
AH12200	M12 x 200 Ø12	**159,053**	108	M	50	100
AH12220	M12 x 220 Ø12	**181,638**	128	O	50	100
AH12250	M12 x 250 Ø12	**209,484**	158	Q	25	50
AH14120	M14 x 120 Ø14	**215,069**	12	G	25	100
AH14145	M14 x 145 Ø14	**244,003**	37	I	25	100
AH14170	M14 x 170 Ø14	**273,025**	62	K	25	100
AH14220	M14 x 220 Ø14	**315,666**	112	O	25	75
AH14250	M14 x 250 Ø14	**346,169**	142	Q	25	50
AH16125	M16 x 125 Ø16	**187,888**	3	G	25	100
AH16145	M16 x 145 Ø16	**217,109**	23	I	25	100
AH16170	M16 x 170 Ø16	**229,641**	48	K	25	50
AH16220	M16 x 220 Ø16	**342,000**	98	O	25	50
AH16250	M16 x 250 Ø16	**496,709**	128	Q	25	50
AH16280	M16 x 280 Ø16	**542,613**	158	S	25	50
AH20170	M20 x 170 Ø20	**450,431**	23	K	20	40
AH20220	M20 x 220 Ø20	**538,938**	73	O	20	40
AH20270	M20 x 270 Ø20	**769,125**	123	S	20	40

• Mesures sans agrément pour le feu

Auto-service

CODE	DIMENSIONS	€/ SACHET	PCS	SACHETS
LSAH06060	M6 x 60 Ø6	**12,765**	30	6
LSAH08060	M8 x 60 Ø8	**10,579**	20	6
LSAH08075	M8 x 75 Ø8	**9,628**	16	6
LSAH08090	M8 x 90 Ø8	**8,955**	14	6
LSAH10070	M10 x 70 Ø10	**7,959**	10	5
LSAH10090	M10 x 90 Ø10	**7,158**	8	6
LSAH10120	M10 x 120 Ø10	**7,090**	6	6
LSAH12090	M12 x 90 Ø12	**8,704**	6	5
LSAH12110	M12 x 110 Ø12	**9,084**	6	5
LSAH16125	M16 x 125 Ø16	**6,507**	2	6

Goujon d'ancrage mâle charges lourdes pour béton non fissuré

MTH

MASSIFS

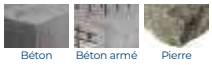

MTH-AT NEW

Homologué ATE Opt.7. Tige ATLANTIS C4-M. Bague ATLANTIS C4-M

Outil de pose

CODE	DIMENSIONS	€/100	ÉPAISSEUR MAX. À FIXER	LETTRE (LONGUEUR)		
• AHAT06060	M6 x 60 Ø6	**36,744**	2	B	200	1.200
• AHAT06080	M6 x 80 Ø6	**47,219**	22	D	200	1.200
• AHAT06100	M6 x 100 Ø6	**60,675**	42	E	200	800
AHAT08060	M8 x 60 Ø8	**54,931**	3	B	100	600
AHAT08075	M8 x 75 Ø8	**61,681**	5	C	100	600
AHAT08090	M8 x 90 Ø8	**67,713**	20	E	100	600
AHAT08115	M8 x 115 Ø8	**97,581**	45	G	100	400
AHAT08130	M8 x 130 Ø8	**114,253**	60	H	100	400
AHAT08155	M8 x 155 Ø8	**153,863**	85	J	100	200
AHAT10070	M10 x 70 Ø10	**97,553**	3	C	100	400
AHAT10080	M10 x 80 Ø10	**98,856**	13	D	100	400
AHAT10090	M10 x 90 Ø10	**103,041**	10	E	100	400
AHAT10100	M10 x 100 Ø10	**115,022**	20	E	100	400
AHAT10120	M10 x 120 Ø10	**118,234**	40	G	50	300
AHAT10140	M10 x 140 Ø10	**145,884**	60	H	50	200
AHAT10150	M10 x 150 Ø10	**154,450**	70	I	50	200
AHAT10160	M10 x 160 Ø10	**164,456**	80	J	50	200
AHAT10170	M10 x 170 Ø10	**184,788**	90	K	50	200
AHAT10210	M10 x 210 Ø10	**317,397**	130	N	50	150
AHAT12090	M12 x 90 Ø12	**164,413**	13	E	50	200
AHAT12100	M12 x 100 Ø12	**171,872**	8	E	50	200
AHAT12110	M12 x 110 Ø12	**176,306**	18	F	50	200
AHAT12130	M12 x 130 Ø12	**210,778**	38	H	50	200
AHAT12140	M12 x 140 Ø12	**232,503**	48	H	50	200
AHAT12160	M12 x 160 Ø12	**247,141**	68	J	50	100
AHAT12180	M12 x 180 Ø12	**272,975**	88	L	50	150
AHAT12200	M12 x 200 Ø12	**290,900**	108	M	50	100
AHAT12220	M12 x 220 Ø12	**335,819**	128	O	50	100
AHAT12250	M12 x 250 Ø12	**385,084**	158	Q	25	50
AHAT16125	M16 x 125 Ø16	**357,828**	3	G	25	100
AHAT16145	M16 x 145 Ø16	**421,422**	23	I	25	100
AHAT16170	M16 x 170 Ø16	**452,613**	48	K	25	50
AHAT16220	M16 x 220 Ø16	**658,666**	98	O	25	50
AHAT16250	M16 x 250 Ø16	**966,178**	128	Q	25	50
AHAT16280	M16 x 280 Ø16	**1.067,131**	158	S	25	50
AHAT20170	M20 x 170 Ø20	**897,016**	23	K	20	40
AHAT20220	M20 x 220 Ø20	**1.080,972**	73	O	20	40
AHAT20270	M20 x 270 Ø20	**1.563,906**	123	S	20	40

• Mesures sans agrément pour le feu

MTH

Goujon d'ancrage mâle charges lourdes pour béton non fissuré

MTH-A2

Homologué ATE Opt.7. Tige inoxydable A2. Bague inoxydable A2

Outil de pose

02 P. 380 Info Technique

INOXYDABLE — Béton, Béton armé, Pierre

CODE	DIMENSIONS	€/100	ÉPAISSEUR MAX. À FIXER	LETTRE (LONGUEUR)		
•• MI06045	M6 x 45 Ø6	**81,381**	1	A	200	1.200
• MI06060	M6 x 60 Ø6	**90,422**	2	B	200	1.200
• MI06080	M6 x 80 Ø6	**95,288**	22	D	200	1.200
• MI06120	M6 x 120 Ø6	**122,013**	62	G	100	600
• MI06140	M6 x 140 Ø6	**168,034**	82	I	100	600
• MI06160	M6 x 160 Ø6	**173,175**	102	J	100	400
• MI06170	M6 x 170 Ø6	**199,769**	112	K	100	400
• MI06180	M6 x 180 Ø6	**232,778**	122	L	100	300
•• MI08050	M8 x 50 Ø8	**111,378**	4	A	100	800
MI08075	M8 x 75 Ø8	**134,116**	5	C	100	600
MI08090	M8 x 90 Ø8	**153,572**	20	E	100	600
MI08115	M8 x 115 Ø8	**189,988**	45	G	100	400
MI10070	M10 x 70 Ø10	**191,597**	3	C	100	400
MI10090	M10 x 90 Ø10	**238,422**	10	E	100	400
MI10120	M10 x 120 Ø10	**269,459**	40	G	50	300
MI10150	M10 x 150 Ø10	**347,863**	70	I	50	200
•• MI12075	M12 x 75 Ø12	**289,847**	5	C	50	300
MI12090	M12 x 90 Ø12	**321,944**	13	D	50	200
MI12110	M12 x 110 Ø12	**382,213**	18	F	50	200
MI12140	M12 x 140 Ø12	**449,669**	48	I	50	200
•• MI16090	M16 x 90 Ø16	**595,497**	4	D	25	150
MI16145	M16 x 145 Ø16	**1.026,375**	23	I	25	100
MI16170	M16 x 170 Ø16	**1.082,322**	48	K	25	75
•• MI20120	M20 x 120 Ø20	**1.121,044**	5	G	20	40
MI20170	M20 x 170 Ø20	**1.691,128**	23	K	20	40
MI20220	M20 x 220 Ø20	**1.962,888**	73	O	20	40

• Mesures sans agrément
• Mesures sans agrément pour le feu

Blister

CODE	DIMENSIONS	€/SACHET	PCS	SACHETS
BZMI08075	M8 x 75 Ø8	**4,000**	2	12
BZMI10090	M10 x 90 Ø10	**4,000**	2	10

Boîte avec fenêtre

CODE	DIMENSIONS	€/BOÎTE	PCS	BOÎTES
VMI08075	M8 x 75 Ø8	**29,890**	10	8
VMI08090	M8 x 90 Ø8	**34,016**	10	8
VMI10070	M10 x 70 Ø10	**35,150**	8	8
VMI10090	M10 x 90 Ø10	**39,346**	8	8
VMI10120	M10 x 120 Ø10	**34,589**	6	8
VMI12110	M12 x 110 Ø12	**40,762**	6	8

Auto-service

CODE	DIMENSIONS	€/SACHET	PCS	SACHETS
LSMI08075	M8 x 75 Ø8	**33,023**	12	7
LSMI08090	M8 x 90 Ø8	**37,581**	12	7
LSMI10070	M10 x 70 Ø10	**40,452**	10	6
LSMI10090	M10 x 90 Ø10	**40,249**	8	6
LSMI10120	M10 x 120 Ø10	**42,457**	8	6
LSMI12110	M12 x 110 Ø12	**41,696**	6	6

MTH-A4

Homologué ATE Opt.7. Tige inoxydable A4. Bague inoxydable A4

Disponible avec rondelle DIN 9021. Consultez prix et délais de livraison

Outil de pose

02 P. 380 Info Technique

INOXYDABLE — Béton, Béton armé, Pierre

CODE	DIMENSIONS	€/100	ÉPAISSEUR MAX. À FIXER	LETTRE (LONGUEUR)		
•• MIA406045	M6 x 45 Ø6	**98,584**	1	A	200	1.200
• MIA406060	M6 x 60 Ø6	**109,534**	2	B	200	1.200
• MIA406080	M6 x 80 Ø6	**115,422**	22	D	200	1.200
•• MIA408050	M8 x 50 Ø8	**136,719**	4	A	100	800
MIA408075	M8 x 75 Ø8	**164,619**	5	C	100	600
MIA408090	M8 x 90 Ø8	**188,503**	20	E	100	600
MIA408115	M8 x 115 Ø8	**233,213**	45	G	100	400
MIA410070	M10 x 70 Ø10	**235,169**	3	C	100	400
MIA410090	M10 x 90 Ø10	**292,663**	10	E	100	400
MIA410120	M10 x 120 Ø10	**330,753**	40	G	50	300
MIA410150	M10 x 150 Ø10	**439,734**	70	I	50	200
•• MIA412075	M12 x 75 Ø12	**355,778**	5	C	50	300
MIA412090	M12 x 90 Ø12	**395,191**	13	D	50	200
MIA412110	M12 x 110 Ø12	**469,172**	18	F	50	200
MIA412140	M12 x 140 Ø12	**551,969**	48	I	50	200
•• MIA416090	M16 x 90 Ø16	**856,931**	4	D	25	150
MIA416145	M16 x 145 Ø16	**1.254,741**	23	I	25	100
MIA416170	M16 x 170 Ø16	**1.600,119**	48	K	25	75
•• MIA420120	M20 x 120 Ø20	**1.627,309**	5	G	20	40
MIA420170	M20 x 170 Ø20	**2.366,969**	23	K	20	40
MIA420220	M20 x 220 Ø20	**2.747,338**	73	O	20	40

• Mesures sans agrément
• Mesures sans agrément pour le feu

Boîte avec fenêtre

CODE	DIMENSIONS	€/BOÎTE	PCS	BOÎTES
VMIA408075	M8 x 75 Ø8	**29,526**	10	8
VMIA410090	M10 x 90 Ø10	**41,639**	8	8
VMIA412110	M12 x 110 Ø12	**45,323**	6	8

Auto-service

CODE	DIMENSIONS	€/SACHET	PCS	SACHETS
LSMIA408075	M8 x 75 Ø8	**34,837**	12	7
LSMIA410090	M10 x 90 Ø10	**45,486**	8	7
LSMIA412110	M12 x 110 Ø12	**50,255**	6	5

Goujon d'ancrage mâle charges lourdes

MTA

02 Info Technique P. 381

MASSIFS

Béton | Béton armé | Pierre

CODE	DIMENSIONS	€/100	ÉPAISSEUR MAX. À FIXER		
AM06045	M6 x 45 Ø6	**23,144**	1	200	1.200
AM06055	M6 x 55 Ø6	**24,391**	11	200	1.200
AM06060	M6 x 60 Ø6	**24,663**	2	200	1.200
AM06065	M6 x 65 Ø6	**25,578**	7	200	1.200
AM06070	M6 x 70 Ø6	**28,244**	12	200	1.200
AM06080	M6 x 80 Ø6	**30,716**	22	200	1.200
AM06085	M6 x 85 Ø6	**32,003**	27	200	1.200
AM06090	M6 x 90 Ø6	**34,275**	32	200	1.200
AM06100	M6 x 100 Ø6	**38,306**	42	200	800
AM06110	M6 x 110 Ø6	**40,278**	52	200	800
AM06120	M6 x 120 Ø6	**42,838**	62	100	600
AM06130	M6 x 130 Ø6	**44,694**	72	100	600
AM06140	M6 x 140 Ø6	**47,725**	82	100	600
AM06150	M6 x 150 Ø6	**52,919**	92	100	600
AM06160	M6 x 160 Ø6	**54,353**	102	100	400
AM06170	M6 x 170 Ø6	**58,453**	112	100	400
AM06180	M6 x 180 Ø6	**62,047**	122	100	300
AM08050	M8 x 50 Ø8	**32,219**	4	100	800
AM08060	M8 x 60 Ø8	**32,860**	3	100	800
AM08065	M8 x 65 Ø8	**32,909**	8	100	600
AM08075	M8 x 75 Ø8	**34,700**	5	100	600
AM08090	M8 x 90 Ø8	**36,838**	20	100	600
AM08115	M8 x 115 Ø8	**52,031**	45	100	400
AM08120	M8 x 120 Ø8	**53,769**	50	100	400
AM08130	M8 x 130 Ø8	**59,478**	60	100	400
AM08155	M8 x 155 Ø8	**70,572**	85	100	200
AM10065	M10 x 65 Ø10	**46,963**	1	100	400
AM10070	M10 x 70 Ø10	**49,503**	3	100	400
AM10080	M10 x 80 Ø10	**51,328**	13	100	400
AM10090	M10 x 90 Ø10	**52,641**	10	100	400
AM10100	M10 x 100 Ø10	**57,522**	20	100	400
AM10120	M10 x 120 Ø10	**66,300**	40	50	300
AM10140	M10 x 140 Ø10	**69,253**	60	50	200
AM10150	M10 x 150 Ø10	**75,872**	70	50	200
AM10160	M10 x 160 Ø10	**87,669**	80	50	200

CODE	DIMENSIONS	€/100	ÉPAISSEUR MAX. À FIXER		
AM10170	M10 x 170 Ø10	**101,253**	90	50	200
AM10210	M10 x 210 Ø10	**169,500**	130	50	150
AM10230	M10 x 230 Ø10	**183,000**	150	50	100
AM12075	M12 x 75 Ø12	**76,688**	5	50	300
AM12080	M12 x 80 Ø12	**77,856**	3	50	300
AM12090	M12 x 90 Ø12	**80,628**	13	50	200
AM12100	M12 x 100 Ø12	**81,475**	8	50	200
AM12110	M12 x 110 Ø12	**82,184**	18	50	200
AM12120	M12 x 120 Ø12	**87,297**	28	50	200
AM12140	M12 x 140 Ø12	**113,809**	48	50	200
AM12160	M12 x 160 Ø12	**131,966**	68	50	100
AM12180	M12 x 180 Ø12	**139,097**	88	50	150
AM12220	M12 x 220 Ø12	**163,697**	128	50	100
AM12250	M12 x 250 Ø12	**188,797**	158	25	50
AM14080	M14 x 80 Ø14	**164,584**	5	50	200
AM14100	M14 x 100 Ø14	**181,825**	5	50	100
AM14120	M14 x 120 Ø14	**199,494**	12	25	100
AM14145	M14 x 145 Ø14	**226,334**	37	25	100
AM14170	M14 x 170 Ø14	**253,256**	62	25	100
AM14220	M14 x 220 Ø14	**292,813**	112	25	75
AM14250	M14 x 250 Ø14	**321,106**	142	25	50
AM16090	M16 x 90 Ø16	**164,828**	4	25	150
AM16110	M16 x 110 Ø16	**165,088**	7	25	100
AM16125	M16 x 125 Ø16	**170,706**	3	25	100
AM16145	M16 x 145 Ø16	**197,253**	23	25	100
AM16170	M16 x 170 Ø16	**208,641**	48	25	50
AM16220	M16 x 220 Ø16	**302,278**	98	25	50
AM16250	M16 x 250 Ø16	**439,013**	128	25	50
AM16280	M16 x 280 Ø16	**479,588**	158	25	50
AM20120	M20 x 120 Ø20	**319,669**	5	20	40
AM20170	M20 x 170 Ø20	**394,494**	23	20	40
AM20220	M20 x 220 Ø20	**472,009**	73	20	40
AM20270	M20 x 270 Ø20	**673,613**	123	20	40
AM24180	M24 x 180 Ø24	**1.238,481**	10	10	20
AM24260	M24 x 260 Ø24	**1.553,088**	80	10	20

INDEX CAL

Disponible avec rondelle DIN 9021.
Consultez prix et délais de livraison

Outil de pose

Blister

CODE	DIMENSIONS	€/SACHET	PCS	SACHETS
BZAM06060	M6 x 60 Ø6	**2,967**	2	20
BZAM06080	M6 x 80 Ø6	**2,967**	2	20
BZAM08050	M8 x 50 Ø8	**2,967**	2	15
BZAM08075	M8 x 75 Ø8	**2,967**	2	15
BZAM08090	M8 x 90 Ø8	**2,967**	2	15
BZAM10070	M10 x 70 Ø10	**2,967**	2	12
BZAM10090	M10 x 90 Ø10	**2,967**	2	12
BZAM10120	M10 x 120 Ø10	**2,967**	2	12
BZAM12090	M12 x 90 Ø12	**2,967**	2	10
BZAM12110	M12 x 110 Ø12	**2,967**	2	10
BZAM12140	M12 x 140 Ø12	**2,967**	2	10

Boîte avec fenêtre

CODE	DIMENSIONS	€/BOÎTE	PCS	BOÎTES
VAM06060	M6 x 60 Ø6	**7,703**	20	8
VAM08075	M8 x 75 Ø8	**6,535**	12	8
VAM08090	M8 x 90 Ø8	**6,946**	12	8
VAM10070	M10 x 70 Ø10	**4,321**	6	8
VAM10090	M10 x 90 Ø10	**4,856**	6	8
VAM10120	M10 x 120 Ø10	**5,773**	6	8
VAM12090	M12 x 90 Ø12	**7,087**	6	8
VAM12110	M12 x 110 Ø12	**7,401**	6	8

INDEXcal V4

LOGICIEL DE CALCUL D'ANCRAGE

Le logiciel de calcul d'ancrage INDEXcal est l'outil idéal pour les concepteurs de solutions structurelles répondant aux exigences de l'Eurocode 2, partie 4. En fonction des paramètres saisis par l'utilisateur, le logiciel vérifie brièvement et en détail tous les ancrages de notre catalogue, en indiquant s'ils sont adaptés ou non.

Caractéristiques:

- Convient au béton fissuré et non fissuré de différentes résistances.
- Configuration pour les incendies et/ou les conditions sismiques.
- Indique le taux de rejet des ancrages qui ne répondent pas aux exigences structurelles.
- Personnalisation des plaques d'ancrage, y compris rectangulaires, circulaires, hexagonales, octogonales et irrégulières.
- Permet l'inclusion de profils standardisés lors de la conception.
- Permet de filtrer les ancrages
- Multilingue : disponible en allemand, anglais, espagnol, français et néerlandais.
- Accès direct aux fiches techniques et aux homologations depuis le logiciel lui-même.
- Rapport complet personnalisable au format PDF.
- Peut être mis à jour en ligne.
- Interface utilisateur en 3D
- Peut être téléchargé et utilisé gratuitement à travers le web INDEX
- Permet d'inclure le calcul avec plusieurs hypothèses de charge simultanément

ENGAGEMENT QUALITÉ

Notre obsession de la perfection nous conduit à élargir continuellement nos certifications et évaluations des laboratoires indépendants et des principaux organismes officiels qui garantissent la plus haute qualité tant dans les produits que dans les systèmes de gestion.

Conformité Européenne

Évaluation Technique Européenn

Évaluation Sismique

Underwriters Laboratories

ICC-ES®

Résistance au feu

Très faibles émissions VOC

Leadership in Energy and Environmental Design

Évaluation FM

DO-MT

Outil de pose pour famille MT

MASSIFS

A4 INOX

CODE	DIMENSIONS	€/PC		
DOMTA10	M6 - M8 - M10	**11,495**	5	225
DOMTA20	M12 - M14 - M16 - M20	**19,152**	5	225

TWA

Fixation pour suspentes de faux plafonds

MASSIFS

Béton Béton armé Pierre

kg. ZINC

CODE	DIMENSIONS	€/100		
TWA06060	6 x 60 Ø6	**19,966**	100	2.400

TP-MT

Bouchon en plastique pour MT

MÉTAL

PE

TP-MT BL NEW

Blanc

CODE	DIMENSIONS	€/100		
TPMTBL06	M6	**14,722**	500	3.000
TPMTBL08	M8	**17,372**	250	3.000
TPMTBL10	M10	**19,244**	250	1.000
TPMTBL12	M12	**27,638**	250	1.000
TPMTBL16	M16	**40,003**	100	400

MÉTAL

PE

TP-MT NE NEW

Noir

CODE	DIMENSIONS	€/100		
TPMTNE06	M6	**14,722**	500	3.000
TPMTNE08	M8	**17,372**	250	3.000
TPMTNE10	M10	**19,244**	250	1.000
TPMTNE12	M12	**27,638**	250	1.000
TPMTNE16	M16	**40,003**	100	400

TH | TF

Les ancrages homologués à haut rendement pour une fixation directe au béton fissuré et non fissuré sont la solution la plus professionnelle et effective. Leur conception permet une installation rapide et simple et garantit les plus hautes prestations et des valeurs de charge optimisées par rapport à la version précédente. L'assortiment d'ancrages TH/TF inclut différents modèles de têtes, adaptés pour une installation dans des éléments structurels et non structurels, notamment des mains courantes, des étagères ou des éléments devant être désinstallés ou ajustés.

CONCEPTION ET GÉOMÉTRIE

Double filetage breveté, conçu pour s'enfoncer profondément dans le béton et garantir des charges maximales.

Tête THE/TFE: **Rondelle striée estampée en versions hexagonales**, qui assure un serrage contre le matériau de base, empêchant le relâchement de la fixation.

Tête: **Mesure estampillée sur la tête** (sauf avec Ø5). Permet d'identifier quelle mesure a été installée.

La **pointe trempée** assure une plus grande dureté, durabilité et facilité pendant l'installation.

Corps en acier au carbone estampé à haute résistance.

PROPRIÉTÉS ET AVANTAGES

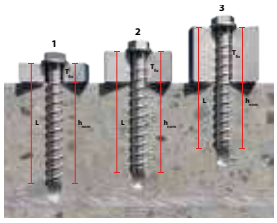

+ VERSATILITÉ

Permet une **installation avec jusqu'à trois profondeurs** de vissage différentes (version Ø10).

D'autre part, **il peut être dévissé** pour le nivellement ou l'ajustement correct de l'élément installé.

GARANTIES MAXIMALES

- Homologué (ETA 20/0046) en option 1 pour une installation dans du béton fissuré et non fissuré (C20/25-C50/60).
- Homologué (ETA 20/0494) pour des systèmes redondants non structurels en béton (C20/25) et dalles alvéolaires (≥ C30/37).
- Homologué à la résistance au feu R30-R120 dans le béton
- Homologation sismique C1&C2.- Aptitude confirmée pour l'installation de systèmes d'extinction d'incendie selon la norme VdS CEA 4001.

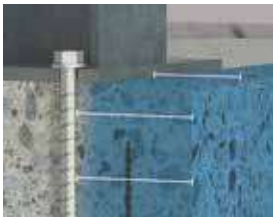

+ PRODUCTIVITÉ

- Génère de faibles charges sur le béton, ce qui permet **l'utilisation de mesures plus petites** et, par conséquent, la réalisation d'installations avec des distances réduites entre les ancrages et le bord de l'élément en béton
- **Ne nécessite pas de serrage**. Cela nous permet de garantir une installation parfaite à chaque fois.
- **Installation EXPRESS**. Seules une perceuse et une machine à percussion sont nécessaires.

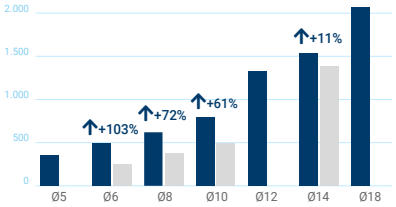

PRESTATIONS MAXIMALES ET VALEURS DE CHARGES OPTIMISÉES PAR RAPPORT À LA VERSION PRÉCÉDENTE

GAMME

PRODUIT	THE	THA	THP	THT	TXE	TFE	TFN	TFS	TFM	TFF
TIPE DE TÊTE	Hexagonale	Fraisée	Bombée	Truss	Bimetal	Hexagonale	Hexagonale sans rondelle	Goujon	Filetage mâle	Filetage femelle
REVÊTEMENT	ATLANTIS	ATLANTIS	ATLANTIS	ATLANTIS	A4 INOX	ZINC	ZINC	ZINC	ZINC	ZINC
CE	✓	✓	✓	✓	✓	✓	✓	✓	✓	✓
CE	✓	✓	✓	✓		✓	✓	✓	✓	✓
SEISMIC C1&C2	✓	✓	✓			✓	✓	✓		
SEISMIC C2				✓	✓					
	✓	✓	✓	✓	✓	✓	✓	✓	✓	✓
	✓	✓	✓	✓	✓	✓	✓	✓	✓	✓

APPLICATIONS

Applications pour version homologuée ETA 20/0046 (installations dans du béton fissuré et non fissuré)

- Applications structurelles.
- Stores ou signalisations provisoires.
- Sièges dans les stades.
- Structures en bois au béton.
- Mains courantes et clôtures.
- Étagères et racks.
- Poutres et piliers structurels.

Applications pour version homologuée ETA 20/0494 (installations non structurelles)

- Fixation de tuyaux.
- Conduits de climatisation.
- Plateaux électriques ou systèmes de câblage.
- Installations à des plafonds en béton creux.
- Installations à des plafonds de dalles alvéolaires.

FABRICATION 100% INDEX

Cela nous permet d'assurer un contrôle rigoureux des processus, de garantir la qualité maximale de nos produits, de proposer le meilleur service et d'obtenir un coût global compétitif.

LE REVÊTEMENT LE MIEUX ADAPTÉ SELON LE NIVEAU DE CORROSION

Recouvrement Atlantis C3-H: valable pour des conditions intérieures sèches (50 ans) ou dans des ambiances extérieures de type C3 selon la norme ISO 9223, pendant une période de 25 ans.

Revêtement zingué: apte pour une utilisation dans des conditions intérieures sèches (catégorie C1 selon la norme ISO 923), pendant une période de 50 ans.

INDEX A PERFECT FIXING

TH/TF

Vis a béton

02_ P. 382 Info Technique

MASSIFS

Béton | Béton fissuré | Dalle alveolée | Béton armé | Pierre

THE

Tête hexagonale. Recouvrement ATLANTIS C3-H. Homologué ETE Opt.1

CODE		ÉVALUATIONSEISMIC	Ø FORET X LONGUEUR	€/100		ÉPAISSEUR MAX. À FIXER		
THE05040		-	Ø5 x 40	**40,944**	8	5	100	2.400
THE05050		-	Ø5 x 50	**43,588**	8	5	100	1.600
THE05060		-	Ø5 x 60	**46,703**	8	15	100	1.600
THE05080		-	Ø5 x 80	**60,947**	8	35	50	800
THE05100		-	Ø5 x 100	**70,847**	8	55	50	800
THE06040		-	Ø6 x 40	**52,106**	10	5	100	1.600
THE06050		C1	Ø6 x 50	**56,444**	10	15	100	1.200
THE06060		C1	Ø6 x 60	**63,113**	10	5	100	1.200
THE06070		C1	Ø6 x 70	**69,956**	10	15	50	600
THE06080		C1	Ø6 x 80	**72,234**	10	25	50	800
THE06100		C1	Ø6 x 100	**85,941**	10	45	25	400
THE06120		C1	Ø6 x 120	**97,972**	10	65	25	400
THE08055		C1 & C2	Ø8 x 55	**102,275**	13	5	50	600
THE08060		C1 & C2	Ø8 x 60	**109,788**	13	10	50	600
THE08070		C1 & C2	Ø8 x 70	**121,947**	13	5	50	200
THE08080		C1 & C2	Ø8 x 80	**126,519**	13	15	25	400
THE08090		C1 & C2	Ø8 x 90	**129,356**	13	25	25	400
THE08100		C1 & C2	Ø8 x 100	**143,369**	13	35	25	400
THE08110		C1 & C2	Ø8 x 110	**151,753**	13	45	25	400
THE08120		C1 & C2	Ø8 x 120	**179,972**	13	55	25	400
THE08140		C1 & C2	Ø8 x 140	**185,225**	13	75	25	300
THE10060		-	Ø10 x 60	**196,231**	15	5	50	200
THE10070		-	Ø10 x 70	**213,509**	15	15	50	200
THE10080		-	Ø10 x 80	**222,375**	15	25	50	300
THE10090		C1 & C2	Ø10 x 90	**230,156**	15	5	25	300
THE10100		C1 & C2	Ø10 x 100	**245,994**	15	15	25	300
THE10120		C1 & C2	Ø10 x 120	**273,897**	15	35	25	200
THE10140		C1 & C2	Ø10 x 140	**314,372**	15	55	25	100
THE12080		C1 & C2	Ø12 x 80	**307,356**	18	5	25	100
THE12090		-	Ø12 x 90	**328,384**	18	15	25	100
THE12110		C1 & C2	Ø12 x 110	**375,169**	18	5	25	100
THE12130		C1 & C2	Ø12 x 130	**431,378**	18	25	25	150
THE12150		C1 & C2	Ø12 x 150	**477,900**	18	45	25	100
THE14080		-	Ø14 x 80	**420,309**	21	5	25	150
THE14100		-	Ø14 x 100	**499,116**	21	25	25	150
THE14120		C1 & C2	Ø14 x 120	**530,097**	21	5	25	100
THE14130		C1 & C2	Ø14 x 130	**601,375**	21	15	25	100
THE14140		C1 & C2	Ø14 x 140	**647,631**	21	25	25	100
THE14160		C1 & C2	Ø14 x 160	**704,563**	21	45	25	50
THE16100	NEW	-	Ø16 x 100	**645,913**	-	20	25	100
THE16150	NEW	-	Ø16 x 150	**899,084**	-	30	25	75
THE18100		C1 & C2	Ø18 x 100	**938,850**	24	10	20	80
THE18130		C1 & C2	Ø18 x 130	**1.095,741**	24	40	20	40
THE18160		C1 & C2	Ø18 x 160	**1.277,319**	24	20	15	30
THE18180		C1 & C2	Ø18 x 180	**1.381,909**	24	40	15	30
THE18200		C1 & C2	Ø18 x 200	**1.515,594**	24	60	10	20

02_ P. 383 Info Technique

MASSIFS

Béton | Béton fissuré | Dalle alveolée | Béton armé | Pierre

THA

Tête fraisée. Recouvrement ATLANTIS C3-H. Homologué ETE Opt.1

CODE	ÉVALUATIONSEISMIC	Ø FORET X LONGUEUR	€/100		ÉPAISSEUR MAX. À FIXER		
THA05040	-	Ø5 x 40	**40,363**	TX25	5	100	2.400
THA05060	-	Ø5 x 60	**47,541**	TX25	15	100	1.200
THA05080	-	Ø5 x 80	**60,253**	TX25	35	50	800
THA05100	-	Ø5 x 100	**67,919**	TX25	55	50	800
THA06045	C1	Ø6 x 45	**56,300**	TX30	10	100	1.600
THA06050	C1	Ø6 x 50	**58,703**	TX30	15	100	1.200
THA06060	C1	Ø6 x 60	**63,050**	TX30	5	100	1.200
THA06080	C1	Ø6 x 80	**79,272**	TX30	25	100	600
THA06120	C1	Ø6 x 120	**95,588**	TX30	65	100	400
THA06140	C1	Ø6 x 140	**115,494**	TX30	85	100	600
THA08060	-	Ø8 x 60	**140,644**	TX45	10	50	200
THA08080	-	Ø8 x 80	**170,897**	TX45	15	25	400
THA08100	C1 & C2	Ø8 x 100	**194,725**	TX45	35	25	400
THA08120	C1 & C2	Ø8 x 120	**218,525**	TX45	55	25	400
THA10100	C1 & C2	Ø10 x 100	**278,594**	TX50	15	25	300
THA10120	C1 & C2	Ø10 x 120	**323,406**	TX50	35	25	200

TH/TF Vis a béton

THP

Tête bombée. Recouvrement ATLANTIS C3-H. Homologué ETE Opt.1

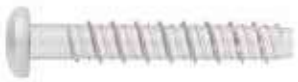

02 P. 383 Info Technique

MASSIFS: Béton, Béton fissuré, Dalle alveolée, Béton armé, Pierre

CODE	ÉVALUATIONSEISMIC	Ø FORET X LONGUEUR	€/100		ÉPAISSEUR MAX. À FIXER		
THP05040	-	Ø5 x 40	**46,722**	TX30	5	100	2.400
THP05060	-	Ø5 x 60	**61,434**	TX30	15	100	1.200
THP06040	-	Ø6 x 40	**54,872**	TX40	5	100	1.200
THP06050	C1	Ø6 x 50	**54,844**	TX40	15	100	1.200
THP06060	C1	Ø6 x 60	**62,525**	TX40	5	100	1.200
THP06080	C1	Ø6 x 80	**77,531**	TX40	25	50	600
THP06100	C1	Ø6 x 100	**92,069**	TX40	45	50	200
THP08060	-	Ø8 x 60	**117,956**	TX45	10	25	400
THP08080	-	Ø8 x 80	**137,044**	TX45	15	25	300

THT

Tête TRUSS. Recouvrement ATLANTIS C3-H. Homologué ETE Opt.1

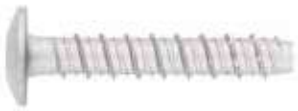

02 P. 383 Info Technique

MASSIFS: Béton, Béton fissuré, Dalle alveolée, Béton armé, Pierre

CODE	Ø FORET X LONGUEUR	€/100		ÉPAISSEUR MAX. À FIXER		
THT06040	Ø6 x 40	**56,244**	TX30	5	100	1.600
THT06050	Ø6 x 50	**66,956**	TX30	15	100	1.200
THT06060	Ø6 x 60	**76,331**	TX30	5	100	400

NEW TXA

Tête fraisée avec pointe Bimetal. Inoxydable A4. Homologué ETE Opt.1

02 P. Info Technique

MASSIFS: Béton, Béton armé, Pierre, Béton fissuré

CODE	DIMENSIONS	€/100		ÉPAISSEUR MAX. À FIXER	
TXA08060	Ø8 x 60	**280,372**	TX45	10	50
TXA08080	Ø8 x 80	**344,244**	TX45	15	25
TXA08120	Ø8 x 120	**432,709**	TX45	55	25
TXA10070	Ø10 x 70	**380,588**	TX50	15	50
TXA10090	Ø10 x 90	**491,656**	TX50	5	25
TXA10120	Ø10 x 120	**599,347**	TX50	35	25

NEW TXE

Vis à béton hexagonal avec pointe Bimetal. Inoxydable A4

MASSIFS: Béton, Béton fissuré, Pierre, Béton armé

CODE	DIMENSIONS	€/100		ÉPAISSEUR MAX. À FIXER	
TXE06040	Ø6 x 40	**210,813**	10	5	100
TXE06060	Ø6 x 60	**235,625**	10	5	100
TXE08070	Ø8 x 70	**339,697**	13	5	50
TXE08080	Ø8 x 80	**375,019**	13	15	25
TXE08090	Ø8 x 90	**421,897**	13	25	25
TXE08105	Ø8 x 105	**492,213**	13	40	25
TXE10070	Ø10 x 70	**414,091**	15	15	50
TXE10090	Ø10 x 90	**532,403**	15	5	25
TXE10100	Ø10 x 100	**571,113**	15	15	25
TXE10120	Ø10 x 120	**650,272**	15	35	25
TXE12080	Ø12 x 80	**618,069**	18	5	25
TXE12110	Ø12 x 110	**849,844**	18	5	25

Vis a béton TH/TF

02 P. 383 Info Technique

MASSIFS — Béton, Béton fissuré, Dalle alveolée, Béton armé, Pierre

TFE

Tête hexagonale. Recouvrement zingué. Homologué ETE Opt.1

CODE		ÉVALUATIONSEISMIC	Ø FORET X LONGUEUR	€/100		ÉPAISSEUR MAX. À FIXER		
TFE05040		-	Ø5 x 40	**37,669**	8	5	100	2.400
TFE05050		-	Ø5 x 50	**40,100**	8	5	100	1.600
TFE05060		-	Ø5 x 60	**42,966**	8	15	100	1.600
TFE05080		-	Ø5 x 80	**56,072**	8	35	50	800
TFE05100		-	Ø5 x 100	**65,184**	8	55	50	800
TFE06040		-	Ø6 x 40	**47,938**	10	5	100	1.600
TFE06050		C1	Ø6 x 50	**51,928**	10	15	100	1.200
TFE06060		C1	Ø6 x 60	**58,066**	10	5	100	1.200
TFE06070		C1	Ø6 x 70	**64,359**	10	15	50	600
TFE06080		C1	Ø6 x 80	**66,453**	10	25	50	800
TFE06100		C1	Ø6 x 100	**79,066**	10	45	25	400
TFE06120		C1	Ø6 x 120	**90,131**	10	65	25	400
TFE08055		C1 & C2	Ø8 x 55	**90,003**	13	5	50	600
TFE08060		C1 & C2	Ø8 x 60	**96,609**	13	10	50	600
TFE08070		C1 & C2	Ø8 x 70	**107,313**	13	5	50	200
TFE08080		C1 & C2	Ø8 x 80	**120,191**	13	15	25	400
TFE08090		C1 & C2	Ø8 x 90	**108,141**	13	25	25	400
TFE08100		C1 & C2	Ø8 x 100	**114,150**	13	35	25	400
TFE08110		C1 & C2	Ø8 x 110	**133,544**	13	45	25	400
TFE08120		C1 & C2	Ø8 x 120	**158,378**	13	55	25	400
TFE08140		C1 & C2	Ø8 x 140	**162,997**	13	75	25	300
TFE10060		-	Ø10 x 60	**164,831**	15	5	50	200
TFE10070		-	Ø10 x 70	**179,347**	15	15	50	200
TFE10080		-	Ø10 x 80	**186,794**	15	25	50	300
TFE10090		C1 & C2	Ø10 x 90	**193,331**	15	5	25	300
TFE10100		C1 & C2	Ø10 x 100	**206,634**	15	15	25	300
TFE10120		C1 & C2	Ø10 x 120	**230,072**	15	35	25	200
TFE10140		C1 & C2	Ø10 x 140	**264,069**	15	55	25	100
TFE12080		-	Ø12 x 80	**245,888**	18	5	25	100
TFE12090		-	Ø12 x 90	**262,709**	18	15	25	100
TFE12110		C1 & C2	Ø12 x 110	**300,131**	18	5	25	100
TFE12130		C1 & C2	Ø12 x 130	**345,106**	18	25	25	150
TFE12150		C1 & C2	Ø12 x 150	**382,316**	18	45	25	100
TFE14080		-	Ø14 x 80	**315,234**	21	5	25	150
TFE14100		-	Ø14 x 100	**374,338**	21	25	25	150
TFE14120		C1 & C2	Ø14 x 120	**397,572**	21	5	25	100
TFE14130		C1 & C2	Ø14 x 130	**451,031**	21	15	25	100
TFE14140		C1 & C2	Ø14 x 140	**485,725**	21	25	25	100
TFE14160		C1 & C2	Ø14 x 160	**528,425**	21	45	25	50
TFE16100	NEW	-	Ø16 x 100	**482,709**	-	20	25	100
TFE16150	NEW	-	Ø16 x 150	**666,588**	-	30	25	75
TFE18100		C1 & C2	Ø18 x 100	**657,194**	24	10	20	80
TFE18130		C1 & C2	Ø18 x 130	**767,019**	24	40	20	40
TFE18160		C1 & C2	Ø18 x 160	**894,125**	24	20	15	30
TFE18180		C1 & C2	Ø18 x 180	**967,341**	24	40	15	30
TFE18200		C1 & C2	Ø18 x 200	**1.060,913**	24	60	10	20

02 P. 384 Info Technique

MASSIFS — Béton, Béton fissuré, Dalle alveolée, Béton armé, Pierre

TFN

Tête hexagonale sans rondelle. Recouvrement zingué. Homologué ETE Opt.1

CODE	ÉVALUATIONSEISMIC	Ø FORET X LONGUEUR	€/100		ÉPAISSEUR MAX. À FIXER		
TFN14080	C1	Ø14 x 80	**399,294**	24	5	25	150

TH/TF

Vis a béton

TFS

Goujon. Recouvrement zingué. Homologué ETE Opt.1.

02 P. 384 Info Technique

MASSIFS — Béton, Béton fissuré, Dalle alveolée, Béton armé, Pierre

CODE	ÉVALUATIONSEISMIC	Ø FORET X LONGUEUR	€/100	N° EMPREINTE	ÉPAISSEUR MAX. À FIXER		
TFS06100	C1	Ø6 x 100 (M8)	**126,653**	5	35	50	800
TFS06120	C1	Ø6 x 120 (M8)	**140,416**	5	55	50	600
TFS08110	C1 & C2	Ø8 x 110 (M10)	**187,747**	7	32	50	400
TFS08130	C1 & C2	Ø8 x 130 (M10)	**208,781**	7	52	50	400
TFS10120	C1 & C2	Ø10 x 120 (M12)	**273,450**	8	27	25	200
TFS10140	C1 & C2	Ø10 x 140 (M12)	**304,816**	8	47	25	200

TFF

Tête filetage femelle. Recouvrement zingué. Homologué ETE Opt.1

02 P. 384 Info Technique

MASSIFS — Béton, Béton fissuré, Dalle alveolée, Béton armé, Pierre

CODE	Ø FORET X LONGUEUR	€/100			
TFF06035	Ø6 x 35 (M8-M10)	**121,503**	13	50	200
TFF06055	Ø6 x 55 (M8-M10)	**131,188**	13	50	200

TFM

Tête filetage male. Recouvrement zingué. Homologué ETE Opt.1

02 P. 384 Info Technique

MASSIFS — Béton, Béton fissuré, Dalle alveolée, Béton armé, Pierre

CODE	Ø FORET X LONGUEUR	€/100	N° EMPREINTE		
TFM06035	Ø6 x 35 (M8)	**96,766**	13	100	400
TFM06055	Ø6 x 55 (M10)	**113,644**	13	100	600

Vis de fixation directe HO

02 P. 385 Info Technique

MASSIFS | Béton | Béton cellulaire | kg. | B

HP

Tête plate, TX. Bichromatée

CODE	DIMENSIONS	€/100	CLÉ D'INSTALLATION	Ø FORET		
HP75072	7,5 x 72 Ø6	**24,700**	TX30	6	100	1.200
HP75092	7,5 x 92 Ø6	**33,369**	TX30	6	100	1.200
HP75112	7,5 x 112 Ø6	**37,503**	TX30	6	100	800
HP75132	7,5 x 132 Ø6	**41,444**	TX30	6	100	600
HP75152	7,5 x 152 Ø6	**61,447**	TX30	6	100	600
HP75182	7,5 x 182 Ø6	**87,791**	TX30	6	100	300

Auto-service

CODE	DIMENSIONS	€/SACHET	PCS	SACHETS
LSHP75072	7,5 x 72 Ø6	**4,856**	14	7
LSHP75092	7,5 x 92 Ø6	**5,686**	14	7
LSHP75112	7,5 x 112 Ø6	**6,004**	12	7
LSHP75132	7,5 x 132 Ø6	**6,885**	12	7

02 P. 385 Info Technique

MASSIFS | Béton | Béton cellulaire | kg. | Z ZINC

HPZ

Tête plate, TX. Zinguée

CODE	DIMENSIONS	€/100	CLÉ D'INSTALLATION	Ø FORET		
HPZ75072	7,5 x 72 Ø6	**24,700**	TX30	6	100	1.200
HPZ75092	7,5 x 92 Ø6	**33,369**	TX30	6	100	1.200
HPZ75112	7,5 x 112 Ø6	**37,503**	TX30	6	100	800
HPZ75132	7,5 x 132 Ø6	**41,444**	TX30	6	100	600
HPZ75152	7,5 x 152 Ø6	**58,375**	TX30	6	100	600
HPZ75182	7,5 x 182 Ø6	**87,791**	TX30	6	100	300
HPZ75212	7,5 x 212 Ø6	**115,319**	TX30	6	100	300

MASSIFS | PVC

HP TP

Capuchon pour vis HP

CODE	COULEUR	€/100	CLÉ D'INSTALLATION		
TPBLANC	BLANC	**4,778**	TX30	2.000	24.000
TPMARRO	MARRON	**4,778**	TX30	2.000	24.000

02 P. 385 Info Technique

MASSIFS | Béton | Béton cellulaire | kg. | B

HR

Tête cylindrique, TX

CODE	DIMENSIONS	€/100	CLÉ D'INSTALLATION	Ø FORET		
HR75072	7,5 x 72 Ø6	**24,728**	TX30	6	100	1.200
HR75092	7,5 x 92 Ø6	**37,253**	TX30	6	100	1.200
HR75112	7,5 x 112 Ø6	**43,850**	TX30	6	100	800
HR75132	7,5 x 132 Ø6	**53,306**	TX30	6	100	600

HO

Vis de fixation directe

HEA

Vis avec tête hexagonale

02 P. 385 Info Technique

MASSIFS — Béton — Béton cellulaire — kg. — G

CODE		DIMENSIONS	€/100	CLÉ D'INSTALLATION	Ø FORET		
HE65032		6,5 x 32 Ø5	**10,834**	8+ranura	5	1.000	3.000
HE65045		6,5 x 45 Ø5	**12,675**	8+ranura	5	500	2.000
HE65057		6,5 x 57 Ø5	**16,353**	8+ranura	5	500	2.000
HE65070		6,5 x 70 Ø5	**20,297**	8+ranura	5	500	1.500
HE65080		6,5 x 80 Ø5	**23,828**	8+ranura	5	250	1.000
HE65100		6,5 x 100 Ø5	**31,350**	8+ranura	5	250	750
HE65125		6,5 x 125 Ø5	**40,759**	8+ranura	5	250	1.000
HE65115	NEW	6,5 x 115 Ø5	**35,506**	8+ranura	5	250	1.000
HE65200	NEW	6,5 x 200 Ø5	**167,322**	8+ranura	5	100	300
HE65180	NEW	6,5 x 180 Ø5	**129,031**	8+ranura	5	100	400
HE65150	NEW	6,5 x 150 Ø5	**82,097**	8+ranura	5	250	750

HEA + ARVUL

Vis avec rondelle vulcanisée intégrée.
Acier EPDM

02 P. 386 Info Technique

MASSIFS — Béton — Béton cellulaire — kg. — G

CODE		DIMENSIONS	€/100	CLÉ D'INSTALLATION	Ø FORET		
HE1665032		6,5 x 32 P16 Ø5	**25,603**	8+ranura	5	1.000	2.000
HE1665045		6,5 x 45 P16 Ø5	**28,206**	8+ranura	5	500	1.500
HE1665057		6,5 x 57 P16 Ø5	**33,191**	8+ranura	5	500	1.500
HE1665070		6,5 x 70 P16 Ø5	**40,350**	8+ranura	5	500	1.000
HE1665080		6,5 x 80 P16 Ø5	**45,278**	8+ranura	5	250	750
HE1665100		6,5 x 100 P16 Ø5	**55,691**	8+ranura	5	250	750
HE1665125		6,5 x 125 P16 Ø5	**69,347**	8+ranura	5	250	500
HE1665200	NEW	6,5 X 200 P16 Ø5	**173,488**	8+ranura	5	100	300
HE1665115	NEW	6,5 x 115 P16 Ø5	**60,494**	8+ranura	5	250	750
HE1665180	NEW	6,5 x 180 P16 Ø5	**135,413**	8+ranura	5	100	300
HE1665150	NEW	6,5 x 150 P16 Ø5	**88,263**	8+ranura	5	250	500

Cheville pour charges lourdes sur béton — SL

02 P. 386 Info Technique

MASSIFS — Béton, Béton fissuré, Pierre, Béton armé

SL-PT

Homologuée ATE Opt.1. Hexagonale

CODE	DIMENSIONS	€/100	ÉPAISSEUR MAX. À FIXER		
SLPT10070	M6 x 70 Ø10	227,900	10	50	600
SLPT10080	M6 x 80 Ø10	239,813	20	50	600
SLPT10100	M6 x 100 Ø10	268,188	40	50	300
SLPT10110	M6 x 110 Ø10	288,859	50	25	150
SLPT12080	M8 x 80 Ø12	273,244	5	50	300
SLPT12090	M8 x 90 Ø12	287,622	15	50	200
SLPT12100	M8 x 100 Ø12	304,675	25	50	200
SLPT12120	M8 x 120 Ø12	336,909	45	25	200
SLPT16100	M10 x 100 Ø16	481,809	15	25	150
SLPT16120	M10 x 120 Ø16	544,309	35	25	100
SLPT16140	M10 x 140 Ø16	614,659	55	20	60
SLPT16160	M10 x 160 Ø16	682,453	75	20	60
SLPT18110	M12 x 110 Ø18	674,284	10	20	80
SLPT18120	M12 x 120 Ø18	712,453	20	20	80
SLPT18140	M12 x 140 Ø18	787,234	40	20	80
SLPT18150	M12 x 150 Ø18	822,503	50	20	80
SLPT18170	M12 x 170 Ø18	928,484	70	15	45
SLPT18200	M12 x 200 Ø18	1.045,853	100	15	30
SLPT24140	M16 x 140 Ø24	1.208,856	20	10	40
SLPT24170	M16 x 170 Ø24	1.421,434	50	10	30
SLPT24200	M16 x 200 Ø24	1.640,106	80	10	20
SLPT24220	M16 x 220 Ø24	1.771,891	100	10	20
SLPT28170	M20 x 170 Ø28	1.823,494	20	10	20
SLPT28200	M20 x 200 Ø28	2.111,309	50	10	20
SLPT28240	M20 x 240 Ø28	2.516,634	90	5	10

02 P. 386 Info Technique

MASSIFS — Béton, Béton fissuré, Pierre, Béton armé

SL-PC

Homologuée ATE Opt.1. Hexagonale

CODE	DIMENSIONS	€/100	ÉPAISSEUR MAX. À FIXER		
SLPC10070	M6 x 70 Ø10	312,431	10	50	600
SLPC10080	M6 x 80 Ø10	328,769	20	50	600
SLPC10100	M6 x 100 Ø10	360,013	40	50	300
SLPC12100	M8 x 100 Ø12	428,125	25	50	200
SLPC16100	M10 x 100 Ø16	603,297	15	25	150
SLPC16120	M10 x 120 Ø16	661,356	35	25	100
SLPC18120	M12 x 120 Ø18	857,384	20	20	80

CH

Les ancrages à douille CH sont une solution idéale pour l'installation d'éléments structuraux dans du béton non fissuré tels que des mains courantes, des lignes de câbles, du mobilier urbain ou des étagères métalliques. La géométrie de l'ancrage garantit une capacité de charge élevée, un haut niveau de sécurité et une installation facile. Lors du serrage de l'ancrage, le cône est inséré dans la douille d'expansion (sans rotation, grâce au système anti-rotation), en l'élargissant contre le matériau à fixer. L'ensemble d'ancrages CH se compose de différents modèles de tête en fonction de l'utilisation requise.

CONCEPTION ET GÉOMÉTRIE

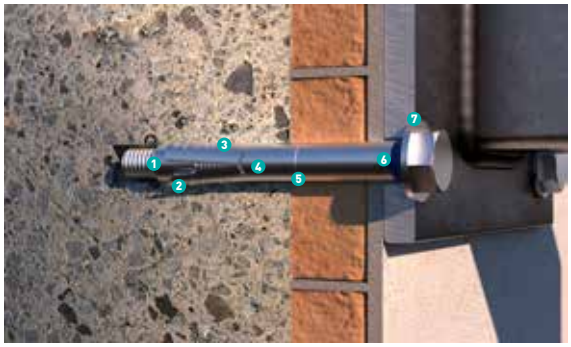

1. **Le cône avec ailettes anti-rotation** empêche l'ancrage de tourner, assurant l'expansion de la douille et facilitant sa mise en place.
2. **Ouverture de la douille**. Optimise l'insertion du cône et facilite son expansion.
3. **Informations pratiques** pour l'installation (diamètre et longueur) estampillées sur la douille.
4. **La conception de la douille** permet d'assurer une expansion plus efficace.
5. **Repère de profondeur** requis pour assurer de bonnes performances.
6. **Caoutchouc bleu** avec ailettes anti-torsion qui facilitent l'installation.
7. **Rondelle** qui augmente la surface de fixation.

APPLICATIONS

- Fixations structurelles en béton non fissuré.
- Fixation de signalisations, d'étagères, de panneaux, de porches, de mains courantes, de stores, de poteaux de clôture.- Mobilier urbain, sièges de cinéma, de théâtres ou de stades.
- Chemins de câbles
- Portes
- Façades
- Fixations provisoires

FABRICATION 100% INDEX

Cela nous permet d'assurer un contrôle rigoureux des processus, de garantir la qualité maximale de nos produits, de proposer le meilleur service et d'obtenir un coût global compétitif.

PROPRIÉTÉS ET AVANTAGES

GARANTIE ANTI-TORSION. FACILITE L'INSTALLATION.

L'ancrage se compose de plusieurs éléments anti-rotation (cône, douille et caoutchouc) qui empêchent l'ancrage de tourner lorsqu'il commence à être installé, facilitant l'installation et garantissant une expansion et des performances optimales.

GARANTIES MAXIMALES. HOMOLOGUÉ D'APRÈS LES PLUS HAUTS STANDARDS DE QUALITÉ.

Approuvé (ETA 18/0018) pour des utilisations non structurelles dans le béton.

POLYVALENCE. UTILISATIONS MULTIPLES.

Indiqué pour l'installation de charges statiques ou quasi-statiques dans le béton non fissuré et le béton armé. Permet le démontage de l'ancrage en dévissant la vis ou l'élément fileté.

GAMME

PRODUIT	CH-TO	CH-A2	CH-8.8	CH-8.8 E	CH-PL	CH-PI	CH-ES	CH-INB	CH-INN
TÊTE DE VIS	Vis tête hexagonale 6.8	Vis tête hexagonale inoxydable A2	Vis tête hexagonale 8.8	Tête hexagonale pour épaisseurs réduites	Tête fraisée	Tête fraisée inoxydable A2	Tige filetée	Tête inviolable zinguée	Tête inviolable zinguée noire
REVÊTEMENT/ MATÉRIEL DE LA VIS	Z ZINC	A2 INOX	Z ZINC	Z ZINC	Z ZINC	A2 INOX	Z ZINC	Z ZINC	Z BLACK
CE	✓	✓	✓	-	✓	✓	-	✓	✓

PRODUIT	CH-GA	CH-GE	CH-GF	CH-GF A2	CH-AR	CH-AF	CH-AF A2
TÊTE DE VIS	Crochet	Crochet spiral	Crochet forgé	Crochet forgé inox A2	Piton	Piton forgé	Piton forgé inox A2
REVÊTEMENT/ MATÉRIEL DE LA VIS	Z ZINC	Z ZINC	Z ZINC	A2 INOX	Z ZINC	Z ZINC	A2 INOX
CE	-	-	-	-	-	-	-

LE REVÊTEMENT LE MIEUX ADAPTÉ SELON LE NIVEAU DE CORROSION

Z ZINC — **Revêtement zingué:** apte pour une utilisation dans des conditions intérieures sèches (catégorie C1 selon la norme ISO 923), pendant une période de 50 ans.

Z BLACK — **Revêtement zingué noir:** apte pour une utilisation dans des conditions intérieures sèches (catégorie C1 selon la norme ISO 923), pendant une période de 50 ans.

A2 INOX — **Matériau inoxydable A2:** valable pour les espaces intérieurs à haute fréquence de condensation ou les environnements extérieurs qui ne sont pas situés à proximité de zones côtières ou de zones à forte pollution.

Cheville anti-rotation pour charges moyennes — CH

02 P. 387 Info Technique

MASSIFS — Béton armé, Béton, Brique pleine, Pierre

CH-TO

Vis tête hexagonale 6.8. Homologué ATE Opt.7

CODE	DIMENSIONS	€/100		
ACHT08C	M6 x 45 Ø8	27,506	200	1.200
ACHT08L	M6 x 60 Ø8	31,300	200	800
• ACHT09C	M6 x 45 Ø9	31,650	200	800
• ACHT09L	M6 x 60 Ø9	33,869	200	800
ACHT10C	M8 x 60 Ø10	45,119	100	600
ACHT10L	M8 x 80 Ø10	53,344	100	400
• ACHT11C	M8 x 60 Ø11	50,878	100	400
• ACHT11L	M8 x 80 Ø11	55,434	100	400
ACHT12C	M10 x 70 Ø12	64,153	100	200
ACHT12L	M10 x 100 Ø12	87,981	50	200
• ACHT14C	M10 x 70 Ø14	76,997	100	200
• ACHT14L	M10 x 100 Ø14	90,775	50	200
ACHT16C	M12 x 80 Ø16	116,675	50	200
ACHT16L	M12 x 110 Ø16	152,369	50	100
ACHT20C	M16 x 110 Ø20	279,950	25	50
• ACHT25C	M20 x 130 Ø25	827,738	15	45

• Mesures sans agrément

Blister

CODE	DIMENSIONS	€/ SACHET	PCS	SACHETS
BZACHT08C	M6 x 45 Ø8	2,967	2	15
BZACHT08L	M6 x 60 Ø8	2,967	2	15
BZACHT10C	M8 x 60 Ø10	2,967	2	15
BZACHT10L	M8 x 80 Ø10	2,967	2	15
BZACHT12C	M10 x 70 Ø12	2,967	2	10
BZACHT12L	M10 x 100 Ø12	2,967	2	10

Boîte avec fenêtre

CODE	DIMENSIONS	€/BOÎTE	PCS	BOÎTES
VACHT08C	M6 x 45 Ø8	5,900	15	8
VACHT08L	M6 x 60 Ø8	6,713	15	8
VACHT10C	M8 x 60 Ø10	6,451	10	8
VACHT10L	M8 x 80 Ø10	7,627	10	8
VACHT12C	M10 x 70 Ø12	7,336	8	8
VACHT12L	M10 x 100 Ø12	7,547	6	8
VACHT16C	M12 x 80 Ø16	6,670	4	8

Auto-service

CODE	DIMENSIONS	€/ SACHET	PCS	SACHETS
LSACHT08C	M6 x 45 Ø8	8,094	24	6
LSACHT08L	M6 x 60 Ø8	6,512	16	6
LSACHT10C	M8 x 60 Ø10	4,758	8	6
LSACHT10L	M8 x 80 Ø10	5,232	8	6
LSACHT12C	M10 x 70 Ø12	7,663	8	6
LSACHT12L	M10 x 100 Ø12	8,737	8	6
LSACHT16C	M12 x 80 Ø16	7,412	4	5

02 P. 387 Info Technique

INOXYDABLE — Béton armé, Béton, Brique pleine, Pierre

CH-A2

Inoxydable A2 Homologué ATE. Opt.7

CODE	DIMENSIONS	€/100		
ACHTA208C	M6 x 45 Ø8	86,522	100	1.200
ACHTA208L	M6 x 60 Ø8	89,272	100	600
• ACHTA209C	M6 x 45 Ø9	105,678	100	1.200
• ACHTA209L	M6 x 60 Ø9	116,081	100	600
ACHTA210C	M8 x 60 Ø10	160,644	100	600
ACHTA210L	M8 x 80 Ø10	170,684	100	400
• ACHTA211C	M8 x 60 Ø11	189,416	100	400
• ACHTA211L	M8 x 80 Ø11	201,313	100	400
ACHTA212C	M10 x 70 Ø12	252,519	100	200
ACHTA212L	M10 x 100 Ø12	282,172	50	200
• ACHTA214C	M10 x 70 Ø14	338,134	100	300
• ACHTA214L	M10 x 100 Ø14	361,869	50	200
ACHTA216C	M12 x 80 Ø16	463,716	50	100
ACHTA216L	M12 x 110 Ø16	689,759	50	100
ACHTA220C	M16 x 110 Ø20	1.156,450	25	75

• Mesures sans agrément

Blister

CODE	DIMENSIONS	€/SACHET	PCS	SACHETS
BZACHTA208C	M6 x 45 Ø8	4,000	2	15
BZACHTA208L	M6 x 60 Ø8	4,000	2	15
BZACHTA210C	M8 x 60 Ø10	4,000	2	15
BZACHTA210L	M8 x 80 Ø10	4,000	2	15

Boîte avec fenêtre

CODE	DIMENSIONS	€/BOÎTE	PCS	BOÎTES
VACHTA208C	M6 x 45 Ø8	12,855	10	8
VACHTA208L	M6 x 60 Ø8	14,942	10	8
VACHTA210C	M8 x 60 Ø10	13,383	6	8
VACHTA210L	M8 x 80 Ø10	15,937	6	8
VACHTA212C	M10 x 70 Ø12	15,019	4	8
VACHTA212L	M10 x 100 Ø12	18,535	4	8

Auto-service

CODE	DIMENSIONS	€/ SACHET	PCS	SACHETS
LSACHTA208C	M6 x 45 Ø8	14,201	12	6
LSACHTA208L	M6 x 60 Ø8	16,507	12	6
LSACHTA210C	M8 x 60 Ø10	16,428	8	6
LSACHTA210L	M8 x 80 Ø10	19,561	8	6
LSACHTA212C	M10 x 70 Ø12	20,740	6	6
LSACHTA212L	M10 x 100 Ø12	18,961	4	5

CH

Cheville anti-rotation pour charges moyennes

CH-8.8

Vis tête hexagonale 8.8. Homologué ATE Opt.7

02 P. 387 Info Technique

MASSIFS — Béton armé, Béton, Brique pleine, Pierre — kg. — Z ZINC

CODE	DIMENSIONS	€/100		
ACHT8808C	M6 x 45 Ø8	**30,816**	200	1.200
ACHT8808L	M6 x 60 Ø8	**36,831**	200	800
ACHT8810C	M8 x 60 Ø10	**52,241**	100	600
ACHT8810L	M8 x 80 Ø10	**71,541**	100	400
ACHT8812C	M10 x 70 Ø12	**90,100**	100	200
ACHT8812L	M10 x 100 Ø12	**117,934**	50	200
ACHT8816C	M12 x 80 Ø16	**144,091**	50	200
ACHT8816L	M12 x 110 Ø16	**202,319**	50	100
ACHT8820C	M16 x 110 Ø20	**362,869**	25	50

CH-8.8 E

Vis tête hexagonale 8.8 pour épaisseurs réduites

02 P. 388 Info Technique

MASSIFS — Béton armé, Béton, Brique pleine, Pierre — kg. — Z ZINC

CODE	DIMENSIONS	€/100		
ACHT8808E	M6 x 40 Ø8	**28,050**	200	1.200
ACHT8810E	M8 x 40 Ø10	**42,997**	100	600

CH-PL

Tête fraisée. Homologué ATE Opt.7

02 P. 388 Info Technique

MASSIFS — Béton armé, Béton, Brique pleine, Pierre — kg. — Z ZINC

CODE	DIMENSIONS	€/100			
ACHTPL08C	M6 x 45 Ø8	**34,481**	4	100	1.600
ACHTPL08L	M6 x 60 Ø8	**51,125**	4	100	1.200
ACHTPL10C	M8 x 60 Ø10	**60,900**	5	100	400
ACHTPL10L	M8 x 80 Ø10	**99,800**	5	100	600
ACHTPL12C	M10 x 70 Ø12	**97,872**	6	50	400
ACHTPL12L	M10 x 100 Ø12	**191,716**	6	50	300

CH-PI

Tête fraisée inoxydable A2. Homologué ATE Opt.7

02 P. 388 Info Technique

INOXYDABLE — Béton armé, Béton, Brique pleine, Pierre — kg. — A2 INOX

CODE	DIMENSIONS	€/100			
ACHTPI08C	M6 x 45 Ø8	**104,728**	4	100	1.200
ACHTPI08L	M6 x 60 Ø8	**118,225**	4	100	1.200
ACHTPI10C	M8 x 60 Ø10	**136,347**	5	100	600
ACHTPI10L	M8 x 80 Ø10	**203,806**	5	100	400
ACHTPI12C	M10 x 70 Ø12	**272,563**	6	50	300
ACHTPI12L	M10 x 100 Ø12	**353,663**	6	50	300

Cheville anti-rotation pour charges moyennes — CH

02 P. 388 Info Technique

MASSIFS — Béton armé, Béton, Brique pleine, Pierre

CH-INB

Tête inviolable zinguée. Homologué ATE Opt.7

CODE	DIMENSIONS	€/100			
ACHINB08C	M6 x 45 Ø8	**36,984**	TX40	100	1.200
ACHINB08L	M6 x 60 Ø8	**39,522**	TX40	100	800
ACHINB10C	M8 x 60 Ø10	**54,056**	TX40	100	600
ACHINB10L	M8 x 80 Ø10	**57,316**	TX40	100	400

Blister

CODE	DIMENSIONS	€/SACHET	PCS	SACHETS
BZACHINB08C	M6 x 45 Ø8	**2,967**	2	15
BZACHINB10C	M8 x 60 Ø10	**2,967**	2	15

02 P. 388 Info Technique

MASSIFS — Béton armé, Béton, Brique pleine, Pierre

CH-INN

Tête inviolable zinguée noire. Homologué ATE Opt.7

CODE	DIMENSIONS	€/100			
ACHINN08C	M6 x 45 Ø8	**45,756**	TX40	100	1.200
ACHINN08L	M6 x 60 Ø8	**50,294**	TX40	100	800
ACHINN10C	M8 x 60 Ø10	**63,756**	TX40	100	600
ACHINN10L	M8 x 80 Ø10	**72,922**	TX40	100	400

02 P. 388 Info Technique

MASSIFS — Béton armé, Béton, Brique pleine, Pierre

CH-ES

Tige filetée

CODE	DIMENSIONS	€/100		
ACHE08C	M6 x 45 Ø8	**39,056**	200	1.200
ACHE09C	M6 x 45 Ø9	**40,000**	200	800
ACHE10C	M8 x 60 Ø10	**57,716**	100	600
ACHE10L	M8 x 80 Ø10	**68,341**	100	400
ACHE11C	M8 x 60 Ø11	**63,763**	100	600
ACHE11L	M8 x 80 Ø11	**77,956**	100	400
ACHE12C	M10 x 70 Ø12	**87,953**	100	200
ACHE12L	M10 x 100 Ø12	**113,838**	50	200
ACHE14C	M10 x 70 Ø14	**106,503**	100	200
ACHE14L	M10 x 100 Ø14	**126,734**	50	200

CH — Cheville anti-rotation pour charges moyennes

CH-GA

Crochet

02_ P. 389 Info Technique

MASSIFS — Béton armé, Béton, Brique pleine, Pierre — kg. — ZINC

CODE	DIMENSIONS	€/100	OUVERTURE CROCHET		
ACHG08C	M6 x 45 Ø8	**47,347**	10	100	600
ACHG09C	M6 x 45 Ø9	**49,450**	10	100	600
ACHG10C	M8 x 60 Ø10	**78,081**	13	100	400
ACHG11C	M8 x 60 Ø11	**80,791**	13	100	400
ACHG12C	M10 x 70 Ø12	**120,028**	14	50	200
ACHG14C	M10 x 70 Ø14	**128,888**	14	50	200
ACHG16C	M12 x 80 Ø16	**214,009**	22	25	100

Blister

CODE	DIMENSIONS	€/SACHET	PCS	SACHETS
BZACHG08C	M6 x 45 Ø8	**2,967**	2	15
BZACHG10C	M8 x 60 Ø10	**2,967**	2	15
BZACHG12C	M10 x 70 Ø12	**2,967**	2	10

Boîte avec fenêtre

CODE	DIMENSIONS	€/BOÎTE	PCS	BOÎTES
VACHG08C	M6 x 45 Ø8	**5,852**	10	8
VACHG10C	M8 x 60 Ø10	**6,163**	6	8

Auto-service

CODE	DIMENSIONS	€/SACHET	PCS	SACHETS
LSACHG08C	M6 x 45 Ø8	**7,005**	12	6
LSACHG10C	M8 x 60 Ø10	**5,401**	6	6

CH-GE

Crochet spiral

02_ P. 389 Info Technique

MASSIFS — Béton armé, Béton, Brique pleine, Pierre — kg. — ZINC

CODE	DIMENSIONS	€/100		
ACHGE10	M8 x 115 Ø10	**131,809**	25	200
ACHGE12	M10 x 135 Ø12	**151,747**	15	90

CH-GF

Crochet forgé

02_ P. 389 Info Technique

MASSIFS — Béton armé, Béton, Brique pleine, Pierre — kg. — ZINC

CODE	DIMENSIONS	€/100	OUVERTURE CROCHET		
ACHGF008C	M6 x 45 Ø8	**99,541**	10	100	600
ACHGF010C	M8 x 60 Ø10	**140,138**	11	100	400
ACHGF012C	M10 x 70 Ø12	**215,188**	14	50	200

CH-GF A2

Crochet forgé inoxydable A2

02_ P. 389 Info Technique

INOXYDABLE — Béton armé, Béton, Brique pleine, Pierre — kg. — A2 INOX

CODE	DIMENSIONS	€/100	OUVERTURE CROCHET		
ACHGA208C	M6 x 45 Ø8	**336,563**	10	100	600
ACHGA210C	M8 x 60 Ø10	**456,338**	11	100	400
ACHGA212C	M10 x 70 Ø12	**681,813**	14	50	200

Cheville anti-rotation pour charges moyennes — CH

02 P. 389 Info Technique

MASSIFS — Béton armé, Béton, Brique pleine, Pierre

CH-AR

Piton

CODE	DIMENSIONS	€/100	Ø PITON		
ACHA08C	M6 x 45 Ø8	**52,284**	10	100	600
ACHA09C	M6 x 45 Ø9	**54,503**	10	100	600
ACHA10C	M8 x 60 Ø10	**84,363**	13	100	400
ACHA11C	M8 x 60 Ø11	**88,334**	13	100	200
ACHA12C	M10 x 70 Ø12	**135,747**	14	50	200
ACHA14C	M10 x 70 Ø14	**144,331**	14	50	200
ACHA16C	M12 x 80 Ø16	**232,484**	22	25	100

Blister

CODE	DIMENSIONS	€/SACHET	PCS	SACHETS
BZACHA08C	M6 x 45 Ø8	**2,967**	2	15
BZACHA10C	M8 x 60 Ø10	**2,967**	2	15
BZACHA12C	M10 x 70 Ø12	**2,967**	2	10

Boîte avec fenêtre

CODE	DIMENSIONS	€/BOÎTE	PCS	BOÎTES
VACHA08C	M6 x 45 Ø8	**6,275**	10	8
VACHA10C	M8 x 60 Ø10	**5,551**	6	8

Auto-service

CODE	DIMENSIONS	€/SACHET	PCS	SACHETS
LSACHA08C	M6 x 45 Ø8	**8,484**	14	6
LSACHA10C	M8 x 60 Ø10	**5,517**	6	6

02 P. 389 Info Technique

MASSIFS — Béton armé, Béton, Brique pleine, Pierre

CH-AF

Piton forgé

CODE	DIMENSIONS	€/100	Ø PITON		
ACHAFO08C	M6 x 45 Ø8	**101,600**	10	100	600
ACHAFO10C	M8 x 60 Ø10	**126,338**	12	100	400
ACHAFO12C	M10 x 70 Ø12	**195,634**	14	50	200

02 P. 389 Info Technique

INOXYDABLE — Béton armé, Béton, Brique pleine, Pierre

CH-AF A2

Piton forgé inoxydable A2

CODE	DIMENSIONS	€/100	Ø PITON		
ACHAA208C	M6 x 45 Ø8	**350,847**	10	100	600
ACHAA210C	M8 x 60 Ø10	**482,156**	11	100	400
ACHAA212C	M10 x 70 Ø12	**710,753**	14	50	200

Crochets, pitons et crochets en spirale disponibles séparément pages 328/329

HE

Les ancrages à expansion par déformation avec filetage femelle sont spécialement indiqués pour l'installation de tuyaux, plateaux porte-câbles, conduits de ventilation ou systèmes d'extinction d'incendie. Ils disposent de l'homologation européenne ETE pour les applications structurelles en béton non fissuré (selon DEE 332023) et pour la fixation de systèmes redondants non structurels en béton fissuré, avec des conditions d'exposition au feu (selon DEE 330747). Disponibles avec revêtement ATLANTIS C3-L, inoxydable A4 et zingué, permettant leur installation dans des applications intérieures et extérieures.

CONCEPTION ET GÉOMÉTRIE

Filetage intérieur. L'ancrage possède une première partie avec un filetage femelle, où le boulon métrique et/ou la tige filetée (non fournie avec le produit) sont installés. Le filetage intérieur métrique permet une application dans de multiples installations et assure une polyvalence maximale.

Cône intérieur. La partie inférieure dispose d'un cône intérieur qui produit une expansion des ailettes de la douille pendant l'installation.

Ailettes. L'expansion du cône intérieur entraîne une expansion des ailettes, produisant un frottement contre les parois du matériau base, qui permet la fixation.

Protection. Le plastique situé à l'intérieur de l'ancrage évite que le cône ne tombe pendant l'installation ou le transport de la boîte.

Version avec collier HE-CL. La version à collier empêche l'ancrage d'être introduit en excès dans le trou du matériau base pendant l'installation si un trou plus profond que celui requis dans la documentation est effectué.

Identification. La mesure de l'ancrage est estampillée sur le corps de l'ancrage pour faciliter son identification, de façon à savoir à tout moment le diamètre de mèche requis et l'outil d'expansion à utiliser.

Version courte. HE-HC. La version HE-HC permet une installation dans des zones avec une haute densité d'armatures de renfort ; par exemple, dans la partie inférieure des planchers. Sa taille réduite (25 mm) n'a pas d'effet sur l'armature.

APPLICATIONS

Ancrage pour la fixation d'éléments structurels et non structurels

- Installations de plafonds suspendus
- Systèmes d'extinction d'incendie
- Systèmes de suspension pour tuyaux
- Tuyaux de descente avec tiges
- Systèmes de ventilation et/ou conduits d'air
- Chemins de câbles
- Fixation de systèmes structuraux dans du béton non fissuré avec charges statiques ou quasi statiques
- Fixation de systèmes non-structuraux dans du béton fissuré ou applications ponctuelles dans du béton non fissuré.

FABRICATION 100% INDEX

Cela nous permet d'assurer un contrôle rigoureux des processus, de garantir la qualité maximale de nos produits, de proposer le meilleur service et d'obtenir un coût global compétitif.

PROPRIÉTÉS ET AVANTAGES

ANCRAGE DÉMONTABLE ET RÉUTILISABLE.

Les vis ou les tiges employées peuvent être démontées, en laissant la surface dégagée (la douille et le cône restent à l'intérieur du trou). L'ancrage installé peut être utilisé pour une nouvelle fixation.

GARANTIES MAXIMALES. PRODUITS HOMOLOGUÉS D'APRÈS LES PLUS HAUTS STANDARDS DE QUALITÉ.

- Homologué (ETA 14/0135) pour systèmes non structurels redondants en béton fissuré et non fissuré (C12/15 à C50/60), y compris les conditions d'exposition au feu.
- Homologué (ETA 14/0068) pour des applications structurelles dans du béton non fissuré (C20/25-C50/60).
- Homologué FM pour l'installation de systèmes d'extinction d'incendie.
- Aptitude confirmée pour l'installation de systèmes d'extinction d'incendie selon la norme VdS CEA 4001.

INSTALLATION FACILE.

Grâce à l'outil EXP avec protecteur en caoutchouc, une expansion de l'ancrage contrôlée, sûre et ergonomique est assurée.

Comment savoir si l'ancrage est correctement installé?
Une fois la douille insérée dans le trou, donnez des coups avec l'expandeur jusqu'à ce que le bord supérieur de la douille soit marqué de quelques encoches.

GAMME

PRODUIT	HE-HO	HE-A4	HE-CL	HE-C4	HE-HC	HE-NO	HE-NS
REVÊTEMENT/ MATÉRIEL	Z ZINC	A4 INOX	Z ZINC	A4 INOX	Z ZINC	Z ZINC	ATLANTIS
CE (non structural fixings)	✓	✓	✓	✓	✓		
CE (cracked concrete)	✓		✓				
	✓	✓	✓	✓	✓		
FM APPROVED	✓		✓				
	✓	✓	✓	✓	✓		

LE REVÊTEMENT LE MIEUX ADAPTÉ SELON LE NIVEAU DE CORROSION

Recouvrement Atlantis C3-L: valable pour des conditions intérieures sèches (50 ans) ou dans des ambiances extérieures de type C3 selon la norme ISO 9223, pendant une période de 25 ans.

Revêtement zingué: apte pour une utilisation dans des conditions intérieures sèches (catégorie C1 selon la norme ISO 923), pendant une période de 50 ans.

Matériau inoxydable A4: valable pour intérieur et extérieur, dans les zones côtières, les zones exposées à une forte contamination ou des zones près de routes.

Cheville femelle avec cône interieur pour charges lourdes HE

02 P. 389 Info Technique

MASSIFS — Béton, Béton armé, Pierre — kg. — Z ZINC

CODE	DIMENSIONS	€/100	LONGUEUR		
HEHOM06	M6 x 25 Ø8	**14,766**	25	100	3.200
HEHOM08	M8 x 30 Ø10	**20,397**	30	100	1.600
HEHOM10	M10 x 40 Ø12	**33,125**	40	50	800
HEHOM12	M12 x 50 Ø15	**51,481**	50	50	400
HEHOM16	M16 x 65 Ø20	**144,194**	65	25	200
HEHOM20	M20 x 80 Ø25	**293,525**	80	25	100
HEHOM12D	M12 x 50 Ø16	**56,506**	50	50	400

HE-HO

Zinguée. Homologuée ETE Opt.7 et pour les applications non structurelles

02 P. 390 Info Technique

INOXYDABLE — Béton, Béton armé, Pierre — kg. — A4 INOX

CODE	DIMENSIONS	€/100	LONGUEUR		
HEA4M06	M6 x 25 Ø8	**121,344**	25	100	4.000
HEA4M08	M8 x 30 Ø10	**167,875**	30	100	1.600
HEA4M10	M10 x 40 Ø12	**280,575**	40	50	800
HEA4M12	M12 x 50 Ø15	**390,597**	50	50	600
HEA4M16	M16 x 65 Ø20	**883,972**	65	25	250
HEA4M20	M20 x 80 Ø25	**2.262,469**	80	25	100

HE-A4

Inoxydable A4. Homologuée ETE pour les applications non structurelles

02 P. 390 Info Technique

MASSIFS — Béton, Béton armé, Pierre — kg. — Z ZINC

CODE	DIMENSIONS	€/100	LONGUEUR		
HECLOM06	M6 x 25 Ø8	**16,209**	25	100	3.200
HECLOM08	M8 x 30 Ø10	**21,072**	30	100	1.600
HECLOM10	M10 x 40 Ø12	**32,141**	40	50	800
HECLOM12	M12 x 50 Ø15	**58,597**	50	50	400
HECLOM16	M16 x 65 Ø20	**154,022**	65	25	200
HECLOM12D	M12 x 50 Ø16	**61,588**	50	50	400

HE-CL

Avec collarete. Zinguée. Homologuée ETE Opt.7 et pour les applications non structurelles

02 P. 390 Info Technique

INOXYDABLE — Béton, Béton armé, Pierre — kg. — A4 INOX

CODE	DIMENSIONS	€/100	LONGUEUR		
HEC4M06	M6 x 25 Ø8	**140,306**	25	100	3.200
HEC4M08	M8 x 30 Ø10	**190,878**	30	100	1.600
HEC4M10	M10 x 40 Ø12	**313,613**	40	50	800
HEC4M12	M12 x 50 Ø15	**429,063**	50	50	400

HE-C4

Avec collarete. Inoxydable A4. Homologuée ETE pour les applications non structurelles

HE

Cheville femelle avec cône interieur pour charges lourdes

HE-HC

Courte. Zingué. Homologuée ETE pour les applications non structurelles

02 P. 390 Info Technique

MASSIFS — Dalle alveolée, Béton, Pierre, Béton armé

CODE	DIMENSIONS	€/100	LONGUEUR		
HEHCM08	M8 x 25	24,406	25	100	1.600
HEHCM10	M10 x 25	39,753	25	50	800
HEHCM12	M12 x 25	67,672	25	50	800

HE-NO

Zinguée

02 P. 390 Info Technique

MASSIFS — Béton, Béton armé, Pierre

CODE	DIMENSIONS	€/100	LONGUEUR		
HENOM06	M6 x 25 Ø8	13,097	25	100	4.000
HENOM08	M8 x 30 Ø10	18,650	30	100	2.200
HENOM10	M10 x 40 Ø12	29,038	40	50	1.000
HENOM12	M12 x 50 Ø15	47,863	50	50	600
HENOM16	M16 x 65 Ø20	129,578	65	25	250
HENOM20	M20 x 80 Ø25	253,231	80	25	100

Blister

CODE	DIMENSIONS	€/ SACHET	PCS	SACHETS
BZHENOM06	M6 x 25 Ø8	2,967	4	20
BZHENOM08	M8 x 30 Ø10	2,967	4	20
BZHENOM10	M10 x 40 Ø12	2,967	2	15

Boîte avec fenêtre

CODE	DIMENSIONS	€/BOÎTE	PCS	BOÎTES
VHENOM06	M6 x 25 Ø8	2,882	15	8
VHENOM08	M8 x 30 Ø10	3,525	15	8

Auto-service

CODE	DIMENSIONS	€/SACHET	PCS	SACHETS
LSHENOM06	M6 x 25 Ø8	5,004	30	7
LSHENOM08	M8 x 30 Ø10	6,489	30	7
LSHENOM10	M10 x 40 Ø12	6,114	16	7

HE-NS

ATLANTIS C3-L

02 P. 390 Info Technique

MASSIFS — Béton, Béton armé, Pierre

CODE	DIMENSIONS	€/100	LONGUEUR		
HENSM08	M8 x 30 Ø10	26,744	30	100	1.600
HENSM10	M10 x 40 Ø12	43,284	40	50	1.000
HENSM12	M12 x 50 Ø15	79,575	50	50	400
HENSM16	M16 x 65 Ø20	200,528	65	25	250

NEW HE-HO SDS

Foret butée pour HE-HO

MASSIFS — Béton, Béton armé, Béton fissuré

CODE	DIMENSIONS	€/PC		
HEHOSDS06	Ø8 x 27	17,408	1	10
HEHOSDS08	Ø10 x 33	18,133	1	10
HEHOSDS10	Ø12 x 43	18,858	1	10
HEHOSDS12	Ø15 x 54	19,946	1	10

NEW HE-HC SDS

Foret butée pour HE-HC

MASSIFS — Béton, Béton armé, Dalle alveolée, Béton fissuré

CODE	DIMENSIONS	€/PC		
HEHCSDS08	Ø10 x 28	18,133	1	10
HEHCSDS10	Ø12 x 28	18,858	1	10
HEHCSDS12	Ø15 x 29	19,946	1	10

Cheville femelle avec cône interieur pour charges lourdes — HE

MASSIFS

CODE	DIMENSIONS	€/100	LONGUEUR		
EXHBM06	M6	**1.540,353**	210	1	10
EXHBM08	M8	**1.557,431**	210	1	10
EXHBM10	M10	**1.573,572**	210	1	10
EXHBM12	M12	**1.605,938**	210	1	10
EXHBM16	M16	**1.974,813**	210	1	10
EXHBM20	M20	**2.950,250**	210	1	10

EXP

Outil poussoir pour cheville femelle (sauf HE-HC)

MASSIFS

CODE	DIMENSIONS	€/100	LONGUEUR		
EXHBM08C	M8 (HE-HC)	**1.561,000**	210	1	10
EXHBM10C	M10 (HE-HC)	**1.577,178**	210	1	10
EXHBM12C	M12 (HE-HC)	**1.609,616**	210	1	10

EXP-C

Outil poussoir pour cheville femelle HE-HC

Cheville pour dalle alvéolaire/plafond creux. Homologuée ATE — HC

Info Technique P. 390

CREUX — Dalle alveolée

CODE	DIMENSIONS	€/100	Ø FORET		
HCM06	M6	**51,997**	10	100	600
HCM08	M8	**59,425**	12	50	600
HCM10	M10	**89,141**	16	25	300

Cheville laiton pour fixations légères dans matériaux pleins — TALA

Info Technique P.

MASSIFS — Béton, Béton armé, Pierre, Béton cellulaire

CODE	DIMENSIONS	€/100	Ø FORET		
TALA532	W5/32 x 16 Ø5	**9,472**	5	300	9.600
TALAM04	M4 x 16 Ø5	**8,597**	5	300	9.600
TALAM05	M5 x 18 Ø6	**13,644**	6	200	6.400
TALAM06	M6 x 23 Ø8	**17,288**	8	200	4.800
TALAM08	M8 x 28 Ø10	**33,697**	10	100	2.400
TALAM10	M10 x 33 Ø12	**51,853**	12	150	1.800
TALAM12	M12 x 38 Ø15	**104,444**	15	150	900

Blister

CODE	DIMENSIONS	€/SACHET	PCS	SACHETS
BZTALAM06	M6 x 23 Ø8	**2,967**	4	20
BZTALAM08	M8 x 28 Ø10	**2,967**	4	20
BZTALAM10	M10 x 33 Ø12	**2,967**	2	15

Boîte avec fenêtre

CODE	DIMENSIONS	€/BOÎTE	PCS	BOÎTES
VTALAM06	M6 x 23 Ø8	**7,147**	25	8
VTALAM08	M8 x 28 Ø10	**7,592**	15	8
VTALAM10	M10 x 33 Ø12	**11,956**	15	8

Auto-service

CODE	DIMENSIONS	€/SACHET	PCS	SACHETS
LSTALAM06	M6 x 23 Ø8	**13,157**	50	8
LSTALAM08	M8 x 28 Ø10	**13,975**	30	7
LSTALAM10	M10 x 33 Ø12	**18,346**	25	5

TA-ME

Cheville métallique d'expansion

02 P. 391 Info Technique

MASSIFS — Béton, Béton armé, Béton cellulaire, Brique pleine

CODE	DIMENSIONS	€/100	Ø FORET	MIN. COMMANDE		
TAME05030	M5 x 30 Ø5	**9,584**	5	200	100	4.500
TAME06032	M6 x 32 Ø6	**9,994**	6	200	100	2.400
TAME08038	M8 x 38 Ø8	**16,775**	8	200	100	1.200
TAME08060	M8 x 60 Ø8	**24,116**	8	100	50	600
TAME10060	M10 x 60 Ø10	**31,675**	10	50	50	600

Blister

CODE	DIMENSIONS	€/ SACHET	PCS	SACHETS
BZTAME06032	M6 x 32 Ø6	**2,967**	4	20
BZTAME08038	M8 x 38 Ø8	**2,967**	4	20
BZTAME08060	M8 x 60 Ø8	**2,967**	4	20
BZTAME10060	M10 x 60 Ø10	**2,967**	4	20

AN-CU

Cheville métallique d'expansion par frappe. Homolguée ATE

02 P. 391 Info Technique

MASSIFS — Béton, Béton cellulaire, Béton fissuré, Pierre

CODE	DIMENSIONS	€/100	Ø FORET		
ANCU06040	6 x 40 Ø6	**20,869**	6	100	1.200
ANCU06070	6 x 70 Ø6	**33,563**	6	100	1.200

TC-MA

Cheville metallique de frappe avec pointe en acier

MÉTAL — Béton armé, Béton, Pierre, Brique pleine

CODE	DIMENSIONS	€/100	Ø FORET		
TCMA05022	5 x 22 Ø5	**15,919**	5	100	2.400
TCMA06030	6 x 30 Ø6	**23,850**	6	100	2.400
TCMA06040	6 x 40 Ø6	**26,778**	6	100	1.200
TCMA06050	6 x 50 Ø6	**30,794**	6	100	1.200

Cheville à ailettes en acier pour charges lourdes AC

AC-CA

Douille

02 P. 393 Info Technique

MASSIFS — Béton armé, Béton, Brique pleine, Pierre — kg. — ZINC

CODE	DIMENSIONS	€/100	LONGUEUR DOUILLE	MIN. COMMANDE		
AACCA06	M6 x 40 Ø10	**25,853**	40	-	50	1.200
AACCA08	M8 x 50 Ø14	**42,441**	50	100	50	600
AACCA10	M10 x 60 Ø16	**55,406**	60	100	50	300
AACCA12	M12 x 80 Ø20	**95,988**	80	50	25	300
AACCA16	M16 x 100 Ø25	**238,409**	100	20	10	120

AC-CI

Douille inoxydable A4

02 P. 393 Info Technique

INOXYDABLE — Béton armé, Béton, Brique pleine, Pierre — kg. — A4 INOX

CODE	DIMENSIONS	€/100	LONGUEUR DOUILLE		
AACCI06	M6 x 40 Ø10	**267,994**	40	50	1.200
AACCI08	M8 x 50 Ø14	**396,163**	50	50	600
AACCI10	M10 x 60 Ø16	**462,200**	60	25	300
AACCI12	M12 x 80 Ø20	**1.005,950**	80	10	120

AC-TO

Vis 6.8

02 P. 393 Info Technique

MASSIFS — Béton armé, Béton, Brique pleine, Pierre — kg. — ZINC

CODE	DIMENSIONS	€/100	LONGUEUR DOUILLE		
AACTO06	M6 x 40 Ø10	**75,150**	40	50	600
AACTO08	M8 x 50 Ø14	**87,488**	50	50	300
AACTO10	M10 x 60 Ø16	**115,997**	60	50	200
AACTO12	M12 x 80 Ø20	**198,756**	80	25	100
AACTO16	M16 x 125 Ø25	**445,491**	100	10	30

AC-ES

Tige filetée

02 P. 394 Info Technique

MASSIFS — Béton armé, Béton, Brique pleine, Pierre — kg. — ZINC

CODE	DIMENSIONS	€/100	LONGUEUR DOUILLE		
AACES06	M6 x 40 Ø10	**66,844**	40	50	600
AACES08	M8 x 50 Ø14	**90,434**	50	50	300
AACES10	M10 x 60 Ø16	**128,638**	60	50	200
AACES12	M12 x 80 Ø20	**221,559**	80	25	100

AC-GA

Crochet

02 P. 394 Info Technique

MASSIFS — Béton armé, Béton, Brique pleine, Pierre — kg. — ZINC

CODE	DIMENSIONS	€/100	OUVERTURE CROCHET		
AACGA06	M6 x 40 Ø10	**112,734**	10	50	600
AACGA08	M8 x 50 Ø14	**139,134**	11	50	300
AACGA10	M10 x 60 Ø16	**199,631**	14	50	100
AACGA12	M12 x 80 Ø20	**292,431**	18	25	50

AC-AR

Piton

02 P. 394 Info Technique

MASSIFS — Béton armé, Béton, Brique pleine, Pierre — kg. — ZINC

CODE	DIMENSIONS	€/100	Ø PITON		
AACAR06	M6 x 40 Ø10	**121,572**	10	50	600
AACAR08	M8 x 50 Ø14	**138,866**	12	50	300
AACAR10	M10 x 60 Ø16	**198,775**	14	50	200
AACAR12	M12 x 80 Ø20	**291,091**	17	25	100

ZA

Cheville pour fixation mi-lourdes dans matériaux pleins ou creux

ZA-CA

Douille

02 P. 392 Info Technique

MASSIFS — Béton, Béton armé, Brique pleine, Pierre, Brique creuse — kg. — Z ZINC — Zk ZAMAK

CODE	DIMENSIONS	€/100	LONGUEUR DOUILLE		
AZAMC06	M6 x 48 Ø12	78,122	48	100	1.200
AZAMC08	M8 x 50 Ø14	97,447	50	100	600
AZAMC10	M10 x 58 Ø16	127,641	58	50	300
AZAMC12	M12 x 72 Ø20	201,584	72	25	300
AZAMC16	M16 x 107 Ø25	455,563	107	25	150

ZA-TO

Vis

02 P. 392 Info Technique

MASSIFS — Béton, Béton armé, Brique pleine, Pierre, Brique creuse — kg. — Z ZINC — Zk ZAMAK

CODE	DIMENSIONS	€/100	LONGUEUR DOUILLE		
AZAMT06	M6 x 50 Ø12	100,684	50	100	600
AZAMT08	M8 x 60 Ø14	133,550	60	100	400
AZAMT10	M10 x 80 Ø16	177,650	80	50	200
AZAMT12	M12 x 100 Ø20	305,941	100	25	100
AZAMT16	M16 x 140 Ø25	723,538	140	25	50

ZA-TL

Vis longue

02 P. 392 Info Technique

MASSIFS — Béton, Béton armé, Brique pleine, Pierre, Brique creuse — kg. — Z ZINC — Zk ZAMAK

CODE	DIMENSIONS	€/100	DIMENSION VIS		
ZT06L10	M6 x 60 Ø12	86,184	60	100	600
ZT06L30	M6 x 80 Ø12	96,281	80	100	600
ZT08L15	M8 x 70 Ø14	123,322	70	100	400
ZT08L35	M8 x 90 Ø14	131,194	90	100	400
ZT08L45	M8 x 100 Ø14	138,106	100	100	300
ZT10L10	M10 x 70 Ø16	159,675	70	50	200
ZT10L30	M10 x 90 Ø16	175,209	90	50	200
ZT10L50	M10 x 110 Ø16	196,028	110	50	200
ZT10L80	M10 x 140 Ø16	228,994	140	50	150
ZT12L15	M12 x 90 Ø20	270,216	90	25	100
ZT12L45	M12 x 120 Ø20	302,178	120	25	50
ZT12L65	M12 x 140 Ø20	397,634	140	25	100

ZA-PR

Vis longue avec rallonge

02 P. 392 Info Technique

MASSIFS — Béton, Béton armé, Brique pleine, Pierre, Brique creuse — kg. — Z ZINC — Zk ZAMAK

CODE	DIMENSIONS	€/100	DIMENSIONS RALLONGE		
ZP06C40	M6 x 90 Ø12	171,841	40	100	400
ZP08C15	M8 x 70 Ø14	176,266	15	100	200
ZP08C45	M8 x 100 Ø14	202,675	45	100	300
ZP10C50	M10 x 110 Ø16	295,403	50	50	100
ZP10C80	M10 x 140 Ø16	348,522	80	50	100
ZP12C15	M12 x 90 Ø20	328,228	15	25	100
ZP12C65	M12 x 140 Ø20	432,056	65	25	50

ZA-ES

Tige filetée

02 P. 392 Info Technique

MASSIFS — Béton, Béton armé, Brique pleine, Pierre, Brique creuse — kg. — Z ZINC — Zk ZAMAK

CODE	DIMENSIONS	€/100	DIMENSION VIS		
AZAME06	M6 x 60 Ø12	103,466	60	100	600
AZAME08	M8 x 70 Ø14	136,781	70	100	400
AZAME10	M10 x 100 Ø16	182,838	100	50	200
AZAME12	M12 x 120 Ø20	329,594	120	25	100
AZAME16	M16 x 140 Ø25	641,331	140	25	50

Cheville pour fixation mi-lourdes dans matériaux pleins ou creux

ZA

02 P. 393 Info Technique

MASSIFS — Béton, Béton armé, Brique pleine, Pierre, Brique creuse — kg. — Z ZINC — Zk ZAMAK

ZA-GA

Crochet

CODE	DIMENSIONS	€/100	OUVERTURE CROCHET		
AZAMG06	M6 x 45 Ø12	90,919	10	50	600
AZAMG08	M8 x 50 Ø14	121,288	13	50	300
AZAMG10	M10 x 56 Ø16	180,513	14	25	150
AZAMG12	M12 x 70 Ø20	315,516	22	25	100

02 P. 393 Info Technique

MASSIFS — Béton, Béton armé, Brique pleine, Pierre, Brique creuse — kg. — Z ZINC — Zk ZAMAK

ZA-GF

Crochet forgé

CODE	DIMENSIONS	€/100	OUVERTURE CROCHET		
AZAMGF006	M6 x 45 Ø12	136,025	10	50	600
AZAMGF008	M8 x 50 Ø14	186,756	11	50	300
AZAMGF010	M10 x 56 Ø16	318,541	14	25	150
AZAMGF012	M12 x 70 Ø20	456,034	18	25	75

02 P. 393 Info Technique

MASSIFS — Béton, Béton armé, Brique pleine, Pierre, Brique creuse — kg. — Z ZINC — Zk ZAMAK

ZA-AR

Piton

CODE	DIMENSIONS	€/100	Ø PITON		
AZAMA06	M6 x 45 Ø12	93,166	10	50	600
AZAMA08	M8 x 50 Ø14	131,319	13	50	300
AZAMA10	M10 x 56 Ø16	188,566	14	25	150
AZAMA12	M12 x 70 Ø20	325,028	22	25	100

02 P. 393 Info Technique

MASSIFS — Béton, Béton armé, Brique pleine, Pierre, Brique creuse — kg. — Z ZINC — Zk ZAMAK

ZA-AF

Piton forgé

CODE	DIMENSIONS	€/100	Ø PITON		
AZAMAF006	M6 x 45 Ø12	144,094	10	50	600
AZAMAF008	M8 x 50 Ø14	180,175	12	50	300
AZAMAF010	M10 x 56 Ø16	263,741	14	25	150
AZAMAF012	M12 x 70 Ø20	436,341	17	25	100

HI

Cheville anti-rotation pour charges lourdes

HI-CA

Douille

02 P. 394 Info Technique

MASSIFS — Béton armé, Béton, Brique pleine, Pierre — kg. — ZINC

CODE	DIMENSIONS	€/100	LONGUEUR DOUILLE		
AHICA0645	M6 x 45 Ø12	60,697	45	100	1.200
AHICA0855	M8 x 55 Ø14	61,922	55	50	600
AHICA1065	M10 x 65 Ø16	77,906	65	50	300
AHICA1275	M12 x 75 Ø20	108,378	75	25	150
AHICA1690	M16 x 90 Ø24	220,031	90	10	60

HI-CI

Douille inoxydable A2

02 P. 394 Info Technique

INOXYDABLE — Béton armé, Béton, Brique pleine, Pierre — kg. — A2 INOX

CODE	DIMENSIONS	€/100	LONGUEUR DOUILLE		
AHICI0645	M6 x 45 Ø12	449,925	45	100	600
AHICI0855	M8 x 55 Ø14	631,766	55	50	600
AHICI1065	M10 x 65 Ø16	843,622	65	50	300

HI-TO

Vis 8.8

02 P. 394 Info Technique

MASSIFS — Béton armé, Béton, Brique pleine, Pierre — kg. — ZINC

CODE	DIMENSIONS	€/100	LONGUEUR DOUILLE		
AHITO0645	M6 x 45 Ø12	73,188	45	100	600
AHITO0855	M8 x 55 Ø14	94,172	55	50	300
AHITO1065	M10 x 65 Ø16	132,519	65	50	200
AHITO1275	M12 x 75 Ø20	218,847	75	25	100
AHITO1690	M16 x 90 Ø24	421,834	90	10	40

HI-GA

Crochet

02 P. 394 Info Technique

MASSIFS — Béton armé, Béton, Brique pleine, Pierre — kg. — ZINC

CODE	DIMENSIONS	€/100	OUVERTURE CROCHET		
AHIGA0645	M6 x 45 Ø12	117,359	10	100	400
AHIGA0855	M8 x 55 Ø14	162,150	11	50	300
AHIGA1065	M10 x 65 Ø16	245,838	14	50	100
AHIGA1275	M12 x 75 Ø20	407,422	18	25	75
AHIGA1690	M16 x 90 Ø24	1.219,959	19	10	30

HI-AR

Piton

02 P. 395 Info Technique

MASSIFS — Béton armé, Béton, Brique pleine, Pierre — kg. — ZINC

CODE	DIMENSIONS	€/100	Ø PITON		
AHIAR0645	M6 x 45 Ø12	116,897	10	100	400
AHIAR0855	M8 x 55 Ø14	145,500	12	50	300
AHIAR1065	M10 x 65 Ø16	221,313	14	50	200
AHIAR1275	M12 x 75 Ø20	347,747	17	25	75
AHIAR1690	M16 x 90 Ø24	699,844	23	10	30

Cheville métallique pour fixation de cadres de portes et fenêtres — EPS

02 P. 395 Info Technique

MULTI-MATERIAUX — Béton, Brique pleine, Pierre, Brique creuse

CODE	Ø FORET X LONGUEUR	€/100		ÉPAISSEUR MAX. À FIXER		
EPS6072	M6 x 72 Ø10	**48,206**	PZ3	40	100	600
EPS6092	M6 x 92 Ø10	**51,722**	PZ3	60	100	600
EPS6112	M6 x 112 Ø10	**56,856**	PZ3	80	100	200
EPS6132	M6 x 132 Ø10	**64,328**	PZ3	100	100	200
EPS6152	M6 x 152 Ø10	**73,500**	PZ3	120	100	400
EPS6182	M6 x 182 Ø10	**88,969**	PZ3	150	100	300

Cheville élastique pour fixation de liteaux — TRA

02 P. 395 Info Technique

MASSIFS — Béton, Béton armé, Pierre, Béton cellulaire

CODE	Ø FORET X LONGUEUR	€/100	ÉPAISSEUR MAX. À FIXER		
TRA6050	6 x 50 Ø6	**13,559**	20	200	2.400
TRA6060	6 x 60 Ø6	**14,991**	30	200	1.200
TRA6080	6 x 80 Ø6	**22,366**	50	200	1.200
TRA8070	8 x 70 Ø8	**24,222**	30	100	1.200
TRA8090	8 x 90 Ø8	**28,844**	50	100	600
TRA8110	8 x 110 Ø8	**33,728**	70	100	600
TRA8130	8 x 130 Ø8	**39,094**	90	100	600
TRA8150	8 x 150 Ø8	**44,091**	110	100	600

Blister

CODE	DIMENSIONS	€/SACHET	PCS	SACHETS
BZTRA6050	6 x 50 Ø6	**2,967**	10	15
BZTRA6060	6 x 60 Ø6	**2,967**	10	15
BZTRA6080	6 x 80 Ø6	**2,967**	10	15
BZTRA8070	8 x 70 Ø8	**2,967**	10	15
BZTRA8090	8 x 90 Ø8	**4,000**	10	15
BZTRA8110	8 x 110 Ø8	**4,000**	10	12
BZTRA8130	8 x 130 Ø8	**4,000**	8	12
BZTRA8150	8 x 150 Ø8	**4,000**	8	12

Système de fixation pour façades ventilées — AV

AVR

Fileté

INOXYDABLE — Béton, Béton armé, Béton cellulaire, Béton creuse, Brique pleine, Brique creuse, Pierre — A2 INOX

CODE	DIMENSIONS	€/100		
AVR08120	M8 x 120 Ø8	**252,338**	100	600
AVR08150	M8 x 150 Ø8	**279,853**	100	600
AVR10120	M10 x 120 Ø10	**315,544**	100	400
AVR10150	M10 x 150 Ø10	**358,247**	100	200
AVR10180	M10 x 180 Ø10	**401,766**	100	200

AVC

Ondulé

INOXYDABLE — Béton, Béton armé, Béton cellulaire, Béton creuse, Brique pleine, Brique creuse, Pierre — A2 INOX

CODE	DIMENSIONS	€/100		
AVC08120	8 x 120 Ø8	**271,778**	100	400
AVC08150	8 x 150 Ø8	**304,228**	100	-
AVC10120	10 x 120 Ø10	**347,916**	100	400
AVC10150	10 x 150 Ø10	**398,497**	100	200
AVC10180	10 x 180 Ø10	**449,881**	100	200

ANFA

Système de fixation d'echafaudages et sur façades

AN-23

Diamètre oeillet 23 mm

02 P. 398 Info Technique

MULTI-MATERIAUX — Béton armé, Béton, Béton cellulaire, Béton creuse, Brique pleine, Brique creuse, Pierre — Zinc

CODE	DIMENSIONS	€/100	Ø CHEVILLE	MIN. PROFONDEUR DE PERÇADE	MIN. PROFONDEUR CHEVILLE	Ø PITON		
ANFA2309	12 x 90 Ø14-Ø16	**126,344**	TCSO Ø14 o Ø16	90	100	23	20	120
ANFA2312	12 x 120 Ø14-Ø16	**143,569**	TCSO Ø14 o Ø16	120	130	23	20	80
ANFA2316	12 x 160 Ø14-Ø16	**183,347**	TCSO Ø14 o Ø16	160	170	23	20	60
ANFA2319	12 x 190 Ø14-Ø16	**189,088**	TCSO Ø14 o Ø16	190	200	23	20	60
ANFA2323	12 x 230 Ø14-Ø16	**217,794**	TCSO Ø14 o Ø16	230	240	23	20	40
ANFA2330	12 x 300 Ø14-Ø16	**271,534**	TCSO Ø14 o Ø16	300	310	23	10	20
ANFA2335	12 x 350 Ø14-Ø16	**295,569**	TCSO Ø14 o Ø16	350	360	23	10	-

AN-51

Diamètre oeillet 51 mm

02 P. 399 Info Technique

MULTI-MATERIAUX — Béton armé, Béton, Béton cellulaire, Béton creuse, Brique pleine, Brique creuse, Pierre — Zinc

CODE	DIMENSIONS	€/100	Ø CHEVILLE	MIN. PROFONDEUR DE PERÇADE	MIN. PROFONDEUR CHEVILLE	Ø PITON		
ANFA5114	12 x 140 Ø14-Ø16	**213,353**	TCSO Ø14 o Ø16	140	150	51	20	60
ANFA5116	12 x 160 Ø14-Ø16	**227,459**	TCSO Ø14 o Ø16	160	170	51	20	40
ANFA5120	12 x 200 Ø14-Ø16	**254,959**	TCSO Ø14 o Ø16	200	210	51	20	40
ANFA5124	12 x 240 Ø14-Ø16	**280,538**	TCSO Ø14 o Ø16	240	250	51	20	40

AN-50 CT

Diamètre oeillet 50 mm + douille Zamak M10

02 P. 399 Info Technique

MULTI-MATERIAUX — Béton armé, Béton, Béton cellulaire, Béton creuse, Brique pleine, Brique creuse, Pierre — Zk ZAMAK

CODE	DIMENSIONS	€/100	MIN. PROFONDEUR DE PERÇADE	MIN. PROFONDEUR CHEVILLE	Ø PITON		
ANFAZ5021	M10 x 210 Ø16	**787,597**	55	120	50	10	20

TC-SO 2

Cheville nylon. 2 ailettes

MULTI-MATERIAUX — Béton armé, Béton, Béton cellulaire, Béton creuse, Brique pleine, Brique creuse, Pierre — kg. — Ny NYLON

CODE	DIMENSIONS	€/100		
TCSO14075	14 x 75 Ø14	**20,725**	20	240
TCSO14100	14 x 100 Ø14	**27,591**	20	240

TC-SO 8

Cheville nylon. 8 ailettes

MULTI-MATERIAUX — Béton armé, Béton, Béton cellulaire, Béton creuse, Brique pleine, Brique creuse, Pierre — kg. — Ny NYLON

CODE	DIMENSIONS	€/100		
TCSO14130	14 x 130 Ø14	**54,763**	20	240
TCSO14160	14 x 160 Ø14	**61,709**	20	120
TCSO16140	16 x 140 Ø16	**120,881**	20	120
TCSO16160	16 x 160 Ø16	**128,713**	20	80
TCSO16200	16 x 200 Ø16	**132,872**	20	60
TCSO16240	16 x 240 Ø16	**151,097**	20	40

AN-TA

Bouchon cache-trous

MULTI-MATERIAUX — Béton armé, Béton, Béton cellulaire, Béton creuse, Brique pleine — Ny NYLON

CODE	DIMENSIONS	€/100	MIN. PROFONDEUR DE PERÇADE	MIN. PROFONDEUR CHEVILLE		
ANFATA37B	13 x 37	**21,891**	33	130	100	600
ANFATA70B	13 x 70	**27,103**	33	180	100	300

INDEX A PERFECT FIXING

FIXATIONS CHIMIQUES

Tableau de sélection

	Polyester universel	Polyester PLUS	Polyester sans styrène PLUS	Polyester sans styrène PLUS. Pierre	Vinylester	Vinylester sans styrène	Résine hybride sans styrène	Résine hybride sans styrène. winter	Pur epoxy 1:1	Pur epoxy 3:1
	MO-PU	**MO-P+**	**MO-PS+**	**MO-PSP+**	**MO-V**	**MO-VS**	**MO-H**	**MO-HW**	**MOPURE**	**MOPUR3**
Option 1							•	•	•	•
Option 7	•	•	•	•	•	•				
						•	•		•	•
			•	•		•	•	•		
										•
							•	•	•	
							•	•		•
									•	
	•	•	•		•	•	•		•	•
	•	•	•		•	•	•		•	•
							•	•		•
			•	•		•	•	•		
	•	•	•	•	•	•	•	•	•	•
							•	•	•	•
						•	•		•	•
	•	•	•	•	•	•	•	•		
	•	•	•	•	•	•	•	•		
	•	•	•	•	•	•	•	•		
	•	•	•	•	•	•	•	•	•	•
	•	•	•	•	•	•	•	•	•	•
	•	•	•	•	•	•	•	•		•
								•		
	•	•	•	•	•	•	•		•	•

Fixations chimiques MO

MO-PU

Polyester universel.
Homologuée ATE Opt.7

CHIMIQUES — Béton, Brique pleine, Brique alvéolaire, Brique creuse — kg.

CODE	DIMENSIONS	€/PC	
MOPU300	300 ml.	9,588	12
MOPU410	410 ml.	10,985	12

M8-M24

MO-P+

Polyester PLUS.
Homologuée ATE Opt.7

CHIMIQUES — Béton, Brique pleine, Brique alvéolaire, Brique creuse — kg.

CODE	DIMENSIONS	€/PC	
MOP300	300 ml.	10,552	12
MOP410	410 ml.	12,092	12

M8-M24

MO-PS+

Polyester sans styrène PLUS avec Témoin de prise. Homologuée ATE Opt.7

CHIMIQUES — Béton, Brique pleine, Brique alvéolaire, Brique creuse — kg.

CODE	DIMENSIONS	€/PC	
MOPS300	300 ml.	11,758	12
MOPS410	410 ml.	14,405	12
KIT MO-PS+			
MOPS300EP	300 ml.	22,798	1

Contenu del KIT:
- Cartouche MOPS300 (300 ml.) - x1
- Canule MORCANU x2
- Tiges filetées MOES08110 (M8 x 110 Ø8) - x4
- Tamis plastique MOTN15085 (15 x 85) - x4

Voir la vidéo

Savez-vous jusqu'à quand est-il possible d'ajuster un scellement chimique appliqué?

Le mortier change de couleur lorsque le processus de durcissement commence, de façon à indiquer qu'il ne peut pas être ajusté.

M8-M24

MO-PSP+

Polyester sans styrène PLUS.
Pierre. Homologuée ATE Opt.7

CHIMIQUES — Béton, Brique pleine, Brique alvéolaire, Brique creuse — kg.

CODE	DIMENSIONS	€/PC	
MOPSP300	300 ml.	11,758	12
MOPSP410	410 ml.	14,405	12

M8-M24

MO

Fixations chimiques

MO-V

Vinylester.
Homologuée
ATE Opt.7

CHIMIQUES — Béton — kg.

CODE	DIMENSIONS	€/PC	
MOV300	300 ml.	12,461	12
MOV410	410 ml.	14,896	12

M8-M24

MO-VS

Vinylester
sans styrène.
Homologuée
ATE Opt.7

CHIMIQUES — Béton — kg.

CODE	DIMENSIONS	€/PC	
MOVS300	300 ml.	14,104	12
MOVS410	410 ml.	16,863	12

Ø8-Ø20

M8-M24

MO-H

Résine hybride
sans styrène.
Homologuée
ATE Opt.1

CHIMIQUES — Béton — Béton fissuré — Brique pleine — Béton armé — Brique creuse — Brique alvéolaire — kg.

CODE	DIMENSIONS	€/PC	
MOH300	300 ml.	17,203	12
MOH410	410 ml.	20,016	12

Ø8-Ø25

Ø8-Ø32

M8-M30

MO-HW

Résine hybride
sans styrène.
Winter.
Homologuée
ATE Opt.1

CHIMIQUES — Béton — Béton fissuré — Brique pleine — Béton armé — Brique creuse — Brique alvéolaire — kg.

CODE	DIMENSIONS	€/PC	
MOHW300	300 ml.	19,322	12
MOHW410	410 ml.	21,925	12

Ø8-Ø32

M8-M30

Fixations chimiques MO

CHIMIQUES — Béton — Béton fissuré — Béton API — Béton armé — kg.

MOPURE

Pur epoxy 1:1. Homologuée ATE Opt.1

CODE	DIMENSIONS	€/PC	
MOPURE600	600 ml.	59,744	12

Ø8-Ø25 — Ø8-Ø32 — M8-M30

CHIMIQUES — Béton — Béton fissuré — Béton armé — kg.

MOPUR3

Pur epoxy 3:1. Homologuée ATE Opt.1

CODE	DIMENSIONS	€/PC	
MOPUR30385	385 ml.	34,959	12
MOPUR30585	585 ml.	46,191	12

Ø8-Ø32 — Ø8-Ø32 — M8-M30

INDEXmor CLOUD

LOGICIEL EN LIGNE POUR LE CALCUL DES MORTIERS CHIMIQUES

Le logiciel permet de calculer en ligne le nombre de cartouches qu'il faudra utiliser en fonction des paramètres saisis, aussi bien pour les briques que pour le béton (tiges filetées et barres nervurées).

Paramètres en béton:

- Choix de l'élément à installer (tige filetée ou barre nervurée).
- Nombre de trous à combler.
- Sélection du diamètre (M8 - M32)..
- Profondeur de perçage.
- Utilisation de la cartouche (optimale, bonne, mauvaise).

Paramètres dans la brique:

- Nombre de trous à combler.
- Sélection du diamètre (M8 - M12).
- Possibilité d'inclure un tamis dans le calcul.

Caractéristiques:

- Logiciel 100 % en ligne.
- Facile à utiliser. Design réactif.
- Multilingue: disponible en allemand, anglais, français et portugais.

MO-PIS

Pistolets pour fixations chimiques

MO-PIS

Canules mélangeuses et autres

MOPISTO

MOPISPR

MOPISSI

MOPISPUR6

MOPISNEU

MOPISP3

CODE	DIMENSIONS	€/PC	
MOPISTO	Manual / Manuel 410 ml.	**47,102**	1
MOPISPR	Profesional / Professional / Professionnel 410 ml.	**96,036**	1
MOPISSI	Silicona / Silicone/ 300 ml.	**20,110**	1
MOPISPUR6	MOPURE600 - 600 ml.	**49,373**	1
MOPISNEU	Neumática / Pneumatic / Pneumatique	**1.177,436**	1
MOPISP3385	MOPUR3 - 385 ml.	**98,269**	1
MOPISP3585	MOPUR3 - 585 ml.	**107,145**	1

MO-AC

Pistolets

MOBOMBA
Pompe soufflante

MORCAPU
Canule mélangeuse (385-585-600 ml)

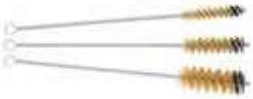
MORCEPKIT
Kit de 3 Écouvillons

MO-TL
Tamis à longue découpe pour fixation sur le toit en tuiles + grattoir

MORCANU
Canule mélangeuse (300-410 ml)

MO-PC
Extension de canule pour fixations chimiques

CODE	DIMENSIONS	€/PC		
MOBOMBA	Bomba Sopladora / Blow pump / Pompe soufflante	**12,274**	1	1
MORCANU	170 ml. - 300 ml. - 410 ml.	**0,888**	12	1.008
MORCAPU	Cánula/ Nozzle/ Canule/ Cânula (385-585-600 ml)	**1,413**	12	24
MORCEPKIT	Kit Cepillo / Brush / Écouvillon (1 x Ø14 - 1 x Ø20 - 1 x Ø27)	**88,964**	1	1
MOTL16330 ***NEW***	16 x 330	**246,531**	-	10
MOPC185 ***NEW***	185 mm	**3,338**	-	1

MO-TN

Tamis plastique

CODE	DIMENSIONS	€/100	MIN. COMMANDE		
MOTN12050	12 x 50	**25,156**	24	12	2.256
MOTN12080	12 x 80	**25,050**	24	12	2.256
MOTN15085	15 x 85	**25,309**	24	12	1.500
MOTN15130	15 x 130	**30,372**	24	12	1.008
MOTN20085	20 x 85	**36,700**	24	12	1.008

Auto-service

CODE	DIMENSIONS	€/SACHET	PCS	SACHETS
LSMOTN12050	12 x 50	**2,583**	4	7
LSMOTN15085	15 x 85	**2,577**	4	6
LSMOTN20085	20 x 85	**2,273**	2	6

MO-ES

Tiges filetées

CODE	DIMENSIONS	€/100		
MOES06070	M6 x 70 Ø6	**49,353**	12	540
MOES08110	M8 x 110 Ø8	**76,666**	12	288
MOES10115	M10 x 115 Ø10	**100,731**	12	144
MOES12110	M12 x 110 Ø12	**132,838**	12	144

Auto-service

CODE	DIMENSIONS	€/ SACHET	PCS	SACHETS
LSMOES06070	M6 x 70 Ø6	**3,954**	4	10
LSMOES08110	M8 x 110 Ø8	**5,638**	4	7
LSMOES10115	M10 x 115 Ø10	**6,961**	4	6
LSMOES12110	M12 x 110 Ø12	**8,737**	4	6

MO-TR

Douille femelle

CODE	DIMENSIONS	€/100		
MOTR008	M8 x 80 Ø12	**145,163**	12	540
MOTR010	M10 x 80 Ø14	**227,784**	12	288
MOTR012	M12 x 80 Ø16	**232,681**	12	288

MO-TM

Tamis métallique

CODE	DIMENSIONS	€/100	
MOTM12100	12 x 1000 Ø11	**1.667,088**	10
MOTM16100	16 x 1000 Ø14	**1.904,525**	10
MOTM22100	22 x 1000 Ø21	**2.221,950**	5

Résine epoxyacrylate, quartz et catalyseur.Homologuée ATE Opt.8 — CA-QU

02 P. 399 Info Technique

CHIMIQUES — Béton, Brique pleine, Béton armé, Pierre — kg.

CODE	DIMENSIONS	€/100		
CAQU008	8 x 80 Ø10	**174,181**	10	500
CAQU010	10 x 90 Ø12	**180,984**	10	500
CAQU012	12 x 110 Ø14	**193,247**	10	200
CAQU016	16 x 125 Ø18	**214,716**	10	200
CAQU020	20 x 170 Ø25	**423,313**	6	60
CAQU024	24 x 210 Ø28	**487,725**	6	60
• CAQU030	30 x 280 Ø35	**851,594**	6	30

• Mesures sans agrément

CA-QU

Résine epoxyacrylate, quartz et catalyseur. Homologuée ATE Option 8

Tige filetée pour scellement chimique avec rondelle et écrou — EQ

CHIMIQUES — Béton, Béton creuse, Brique pleine, Béton cellulaire, Brique creuse, Pierre, Béton armé — Z ZINC

CODE	DIMENSIONS	€/100		
EQAC08110	M8 x 110	**73,950**	10	240
EQAC10130	M10 x 130	**97,553**	10	120
EQAC10190	M10 x 190	**128,316**	10	30
EQAC12160	M12 x 160	**168,553**	10	120
EQAC12220	M12 x 220	**208,588**	10	30
EQAC16190	M16 x 190	**300,744**	10	40
EQAC16250	M16 x 250	**356,147**	10	30
EQAC20260	M20 x 260	**630,025**	6	12
EQAC20350	M20 x 350	**763,300**	6	-
EQAC24300	M24 x 300	**1.102,409**	6	12
EQAC24380	M24 x 380	**1.256,747**	6	-
EQAC30330	M30 x 330	**2.291,797**	6	12

EQ-AC

Zingué

CHIMIQUES — Béton, Béton creuse, Brique pleine, Béton cellulaire, Brique creuse, Pierre, Béton armé

CODE	DIMENSIONS	€/100		
EQ8808110	M8 x 110	**81,347**	10	240
EQ8810130	M10 x 130	**107,306**	10	120
EQ8812160	M12 x 160	**185,416**	10	60
EQ8816190	M16 x 190	**330,822**	6	24
EQ8820260	M20 x 260	**693,031**	6	24
EQ8824300	M24 x 300	**1.212,650**	6	12

EQ-8.8

Zingué 8.8

CHIMIQUES — Béton, Béton creuse, Brique pleine, Béton cellulaire, Brique creuse, Pierre, Béton armé — A2 INOX

CODE	DIMENSIONS	€/100		
EQA208110	M8 x 110	**217,297**	10	240
EQA210130	M10 x 130	**361,188**	10	120
EQA212160	M12 x 160	**579,584**	10	120
EQA216190	M16 x 190	**1.167,644**	10	40
EQA220260	M20 x 260	**2.371,913**	6	12
EQA224300	M24 x 300	**4.123,781**	6	12
EQA230330	M30 x 330	**10.525,253**	6	12

EQ-A2

Inoxydable A2

CHIMIQUES — Béton, Béton creuse, Brique pleine, Béton cellulaire, Brique creuse, Pierre, Béton armé — A4 INOX

CODE	DIMENSIONS	€/100		
EQA408110	M8 x 110	**224,016**	10	240
EQA410130	M10 x 130	**372,384**	10	120
EQA412160	M12 x 160	**597,547**	10	120
EQA416190	M16 x 190	**1.203,831**	10	40
EQA420260	M20 x 260	**2.653,044**	6	12
EQA424300	M24 x 300	**4.251,597**	6	12
EQA430330	M30 x 330	**9.947,184**	6	12

EQ-A4

Inoxydable A4

Tableau de sélection

	MSPRB290	MSPRG290	MSPRM290	MSPRN290	MSTR290	MSSF290
CE	●	●	●	●		
ECT	●	●	●	●		●
ÉMISSIONS DANS L'AIR INTÉRIEUR A+	●	●	●	●	●	●
	●	●	●	●	●	●
	●	●	●	●		
	●	●	●	●	●	●
	●	●	●	●	●	●
U.V.	●	●	●	●	●	●
NO DRIP	●	●	●	●	●	●
+90°C -40°C	●	●	●	●	●	●
+25°C +05°C	●	●	●	●	●	●
WATERPROOF WET SURFACE	●	●	●	●	●	●
	●	●	●	●	●	●
	300 %	300 %	300 %	300 %	250 %	200 %
	150 kg/10 cm²	150 kg/10 cm²	150 kg/10 cm²	150 kg/10 cm²	140 kg/10 cm²	430 kg/10 cm²
	●	●	●	●	●	●
	●	●	●	●	●	●
	●	●	●	●	●	●
					●	
1" sec						●

Adhésifs Hybrid MS Polymer

MS

MS-PR

Adhésif MS Professional

CHIMIQUES

Porcelaine · Brique pleine · Aluminium · Bois de pin · Béton

CODE	DIMENSIONS	COULEUR	€/PC	
MSPRB290	290 ml. (Blanco)	BLANC	10,070	12
MSPRG290	290 ml. (Gris)	GRIS	10,070	12
MSPRM290	290 ml. (Marrón)	MARRON	10,070	12
MSPRN290	290 ml. (Negro)	NOIR	10,070	12

APPLICATIONS

- Collage et scellage dans la construction : étagères, finitions sur toitures, gouttières, toitures, joints de cadres ou structures soumises aux vibrations.
- Colmatage de fissures.
- Scellage de joints de dilatation, citernes, réservoirs et autres éléments en aluminium.
- Produit certifié pour une utilisation dans le secteur de la transformation des aliments (certificat ISEGA).
- Adhérence sur tous types de matériaux (béton, bois, métal, liège, aluminium, PVC, cuivre, brique, pierre, porcelaine, etc.). Non recommandé sur le Polyéthylène (PE), le Polypropylène (PP) et le Polytétrafluoroéthylène (PTFE).
- En cas de ne pas connaître le matériel de base, il faudra réaliser des essais préalables pour garantir le fonctionnement correct du produit.

MS-TR

Adhésif MS Transparent

CHIMIQUES

Menuiserie aluminium · Menuiserie PVC · Aluminium · Verre

CODE	DIMENSIONS	COULEUR	€/PC	
MSTR290	290 ml. (Transparente)	TRANSPARENT	13,318	12

APPLICATIONS

- Incolore. Convient au collage du verre, des vitres, de l'acrylique, du PVC, de la porcelaine, de la céramique et d'autres éléments transparents aussi bien en intérieur qu'en extérieur.
- Fixation de matériaux nécessitant un assemblage transparent ou visible.
- Convient à une application sur des surfaces humides.
- Adhérence sur tous types de matériaux (béton, bois, métal, liège, aluminium, PVC, cuivre, brique, pierre, porcelaine, etc.). Non recommandé sur le Polyéthylène (PE), le Polypropylène (PP) et le Polytétrafluoroéthylène (PTFE).
- En cas de ne pas connaître le matériel de base, il faudra réaliser des essais préalables pour garantir le fonctionnement correct du produit.
- Convient au montage, au scellement et au collage.

MS-SF

Adhésif MS Superfast High Tack

CHIMIQUES

Béton · Brique pleine · Porcelaine · Bois de pin · Pierre

CODE	DIMENSIONS	COULEUR	€/PC	
MSSF290	290 ml. (Blanco)	BLANC	12,083	12

APPLICATIONS

- Particulièrement adapté au collage et à l'assemblage rapide d'éléments lourds sans fixations supplémentaires.
- Performances d'adhérence trois fois supérieure à celle des autres adhésifs.
- Convient à un usage en intérieur et en extérieur. Résistant aux rayons UV.
- Adhérence sur tous types de matériaux (béton, bois, métal, liège, aluminium, PVC, cuivre, brique, pierre, porcelaine, etc.). Non recommandé sur le Polyéthylène (PE), le Polypropylène (PP) et le Polytétrafluoroéthylène (PTFE).
- En cas de ne pas connaître le matériel de base, il faudra réaliser des essais préalables pour garantir lefonctionnement correct du produit.

Tableau de sélection

	SI-PR					SI-PRS		SI-UNI					SI-UNS		SE-ACR	
	SIPRB280	SIPRG280	SIPRM280	SIPRN280	SIPRT280	SIPRSB280	SIPRST280	SIUNIB280	SIUNIG280	SIUNIM280	SIUNIN280	SIUNIT280	SIUNSB280	SIUNST280	SEACRB280	SEACRG280
CE	●	●	●	●	●	●	●	●	●	●	●	●	●	●	●	●
A+	●	●	●	●	●	●	●								●	●
A								●	●	●	●	●	●	●		
	●	●	●	●	●	●	●	●	●	●	●	●	●	●	●	●
U.V.	●	●	●	●	●	●	●	●	●	●	●	●	●	●	●	●
NO DRIP	●	●	●	●	●	●	●	●	●	●	●	●	●	●	●	●
	●	●	●	●	●	●	●	●	●	●	●	●	●	●	●	●
WATERPROOF	●	●	●	●	●	●	●	●	●	●	●	●	●	●	●	●
+150°C -40°C	●	●	●	●	●	●	●	●	●	●	●	●	●	●		
+75°C -20°C															●	●
+25°C +05°C	●	●	●	●	●	●	●	●	●	●	●	●	●	●	●	●
NO SOLVENTS	●	●	●	●	●	●	●								●	●
	●	●	●	●	●	●	●	●	●	●	●	●	●	●	●	●
	●	●	●	●	●	●	●	●	●	●	●	●	●	●		
					●		●					●		●		
						●	●						●	●		
						●	●						●	●		
	●	●	●	●	●											
	●	●	●	●	●	●	●									
															●	●
															●	●

INDEX A PERFECT FIXING

Silicones SI

CHIMIQUES

Menuiserie PVC · Verre · Bois noble · Porcelaine · Béton

SI-PR

Silicone neutre professionnel pour matériaux lisses et poreux

CODE	DIMENSIONS	COULEUR	€/PC	
SIPRB280	280 ml. (Blanco)	BLANC	10,302	12
SIPRG280	280 ml. (Gris)	GRIS	10,302	12
SIPRM280	280 ml. (Marrón)	MARRON	10,302	12
SIPRN280	280 ml. (Negro)	NOIR	10,302	12
SIPRT280	280 ml. (Transparente)	TRANSPARENT	10,302	12

CARACTÉRISTIQUES

- Élastiques et flexibles
- Convient à une application sur les fenêtres
- Disponible en blanc, noir, marron (RAL 8016), gris (RAL 7030) et transparent
- Multi-matériaux: aptes pour un usage en menuiserie en aluminium et PVC, joints de dilatation, béton, briques, pierre, bois, métaux et verre)
- Classification A+ par rapport aux émissions dans l'air intérieur. La classe A+ est réservée aux produits les moins émissifs.

CHIMIQUES

Céramique · Tuile · Brique pleine · Béton · Placo-prâtre

SI-PRS

Silicone neutre SANITAR professionnel aux propriétés fongicides

CODE	DIMENSIONS	COULEUR	€/PC	
SIPRSB280	280 ml. (Blanco)	BLANC	10,302	12
SIPRST280	280 ml. (Transparente)	TRANSPARENT	10,302	12

CARACTÉRISTIQUES

- Ils contiennent des fongicides visant à prévenir la prolifération de moisissures
- Convient à une application dans les salles de bains et les cuisines Élastiques et flexibles
- Convient à une application sur les fenêtres
- Disponible en blanc et transparent
- Multi-matériaux: aptes pour un usage en menuiserie en aluminium et PVC, joints de dilatation, béton, briques, pierre, bois, métaux et verre)

CHIMIQUES

Menuiserie aluminium · Verre · Aluminium · Porcelaine · Tuile

SI-UNI

Silicone acétique universel polyvalent

CODE	DIMENSIONS	COULEUR	€/PC	
SIUNIB280	280 ml. (Blanco)	BLANC	7,171	12
SIUNIG280	280 ml. (Gris)	GRIS	7,171	12
SIUNIM280	280 ml. (Marrón)	MARRON	7,171	12
SIUNIT280	280 ml. (Transparente)	TRANSPARENT	7,171	12

CARACTÉRISTIQUES

- Polyvalent: convient à une application sur l'aluminium, la céramique, le verre et la porcelaine
- Ne convient pas à une application sur les matériaux poreux, oxydables ou attaquables par les acides
- Élastiques et flexibles
- Convient à une application en intérieur et en extérieur

SI — Silicones

SI-UNS

Silicone acétique SANITAR universel polyvalent aux propriétés fongicides

CHIMIQUES

Céramique · Tuile · Verre · Porcelaine · Placo-prâtre

CODE	DIMENSIONS	COULEUR	€/PC	
SIUNSB280	280 ml. (Blanco)	BLANC	**7,171**	12
SIUNST280	280 ml. (Transparente)	TRANSPARENT	**7,171**	12

CARACTÉRISTIQUES

- La présence de fongicides permet d'éviter l'apparition de moisissure
- Convient à une application dans les salles de bains et les cuisines
- Élastiques et flexibles
- Convient à une application sur les fenêtres
- Disponible en blanc et transparent
- Polyvalent: convient à une application sur l'aluminium, la céramique, le verre et la porcelaine
- Ne convient pas à une application sur les matériaux poreux, oxydables ou attaquables par les acides

SE-ACR

Scellant acrylique professionnel pour joints et fissures

CHIMIQUES

CODE	DIMENSIONS	COULEUR	€/PC	
SEACRB280	280 ml. (Blanco)	BLANC	**4,153**	12
SEACRG280	280 ml. (Gris)	GRIS	**4,153**	12

CARACTÉRISTIQUES

- Apte pour sceller tout type de joints, trous de petite taille, fissures dans les façades, murs, fentes dans les caissons des volets, cadres de portes et de fenêtres
- Apte pour une application sur des matériaux poreux (béton, bois, carreaux en céramique, plaques de plâtre) et pour la réparation de petites fissures
- Flexible et forte adhérence
- Peut être peint et verni
- Très facile à appliquer
- Apte pour une application à intérieur et extérieur

MS-CA — Adhésifs Hybrid MS Polymer

MSCAHT

MSCATP

CHIMIQUES

CODE	DIMENSIONS	VALABLE POUR	€/SACHET		
MSCATP	Tapón	MS-PR, MS-T, SI	**6,178**	1	18
MSCAHT	Ancha	MS-SF	**12,345**	1	18

Mousses de polyuréthane PU

CHIMIQUES — Béton, Béton creuse, Brique pleine, Béton cellulaire, Tuile, Brique creuse, Pierre

CODE	DIMENSIONS	€/PC	
PUSP750	750 ml.	11,189	12

PU-SP

Mousse de polyuréthane multiusages pour application avec pistolet

CHIMIQUES — Béton, Béton creuse, Brique pleine, Béton cellulaire, Tuile, Brique creuse, Pierre

CODE	DIMENSIONS	€/PC	
PUSC750	750 ml.	10,919	12

NOUVELLE CANULE ECOFLEX

Son système de verrouillage innovant permet de conserver et de réutiliser le produit pendant plusieurs jours, prévenant ainsi le gaspillage de produit tout en étant plus respectueux de l'environnement.

PU-SC

Mousse de polyuréthane multiusages pour application avec ECOFLEX canule

CHIMIQUES — Béton, Béton creuse, Brique pleine, Béton cellulaire, Tuile, Brique creuse, Pierre

CODE	DIMENSIONS	€/PC	
PUTP750	750 ml.	12,897	12

PU-TP

Mousse de polyuréthane pour application avec pistolet. Couleur grise

PU

Mousses de polyuréthane

PU-TPR

Mousse de polyuréthane pour application avec pistolet. Couleur des tuiles

CHIMIQUES

Béton | Béton creuse | Brique pleine | Béton cellulaire | Tuile | Brique creuse | Pierre

CODE	DIMENSIONS	€/PC	
PUTPR750	750 ml.	12,644	12

PU-FP

Mousse de polyuréthane résistante au feu pour application avec pistolet

CHIMIQUES

Béton | Béton creuse | Brique pleine | Béton cellulaire | Tuile | Brique creuse | Pierre

CODE	DIMENSIONS	€/PC	
PUFP750	750 ml.	22,001	12

PU-FC

Mousse de polyuréthane résistante au feu pour application avec ECOFLEX canule

CHIMIQUES

Béton | Béton creuse | Brique pleine | Béton cellulaire | Tuile | Brique creuse | Pierre

CODE	DIMENSIONS	€/PC	
PUFC750	750 ml.	21,452	12

Mousses de polyuréthane PU

CHIMIQUES

Placo-plâtre | Béton | Béton cellulaire | Béton creuse | Brique pleine | Brique creuse | Pierre

CODE	DIMENSIONS	€/PC	
PUEP750	750 ml.	19,140	12

NOUVELLE CANULE ECOFLEX

Son système de verrouillage innovant permet de conserver et de réutiliser le produit pendant plusieurs jours, prévenant ainsi le gaspillage de produit tout en étant plus respectueux de l'environnement.

PU-EP

Colle de polyuréthane pour ETICS/ panneaux pour application avec pistolet

CHIMIQUES

Béton | Béton creuse | Brique pleine | Béton cellulaire | Tuile | Brique creuse | Pierre

CODE	DIMENSIONS	€/PC	
PUCL500	500 ml.	13,018	12

PU-CL

Nettoyant pour l'application de mousse polyuréthane

PU-PI

Pistoletes pour mousses de polyuréthane

PU-PI

Pistolet professionnel

CHIMIQUES

CODE	DIMENSIONS	€/PC		
PUPI01	750 ml.	**91,901**	1	12

PU-PI 2

Pistolet basique

CHIMIQUES

CODE	DIMENSIONS	€/PC		
PUPI02	750 ml.	**35,759**	1	12

PU-CA

Canules pour mousses de polyuréthane

CHIMIQUES

CODE	DIMENSIONS	€/PC		
PUCA01	750 ml.	**4,628**	1	18

FIXATIONS PLASTIQUES

T-NUX

Les chevilles universelles en nylon à haute performance pour une utilisation dans le béton et la maçonnerie sont une solution polyvalente et professionnelle. Elles permettent une installation avec les garanties de sécurité maximales. En effet, elles bénéficient de l'homologation ETE et à la résistance au feu.

Leur conception permet à la cheville de s'adapter à tout type de matériau de base, qu'il soit plein ou creux. De plus, elles permettent de répartir la charge sur l'ensemble de la cheville, grâce à une dilatation contrôlée à différents points du matériau où elles sont installées.

CONCEPTION ET GÉOMÉTRIE

Bague de sécurité. Empêche la cheville de glisser à travers le trou

Ailettes anti-rotation. Elles empêchent l'ancrage de tourner sur lui-même à l'intérieur du trou, offrant une sécurité supplémentaire lors de l'installation

Pointe polyvalente. Facilite l'insertion en s'adaptant à tout matériau de base

Repère de profondeur. Indique le point d'insertion de l'ancrage dans le trou

Zone attachable. La cheville est nouée sur des matériaux creux

APPLICATIONS

- Fixation d'encadrements de fenêtres et de portes.
- Portes de garage.
- Mains courantes.
- Balustrades.
- Fixation de grilles.
- Réhabilitation de façades.
- Fixation de sous-structures métalliques pour façades ventilées.
- Utilisations extérieures et intérieures.
- Fixation de placages en pierre pour revêtement de façade.

PROPRIÉTÉS ET AVANTAGES

POLYVALENCE MAXIMALE. MULTI-MATÉRIAUX.

Sa conception permet à la cheville de s'adapter à tout type de matériau de base, qu'il soit plein ou creux. Particulièrement adaptée lorsque le matériau de base où la fixation est effectuée est inconnu.

GARANTIES MAXIMALES. PRODUITS HOMOLOGUÉS D'APRÈS LES PLUS HAUTS STANDARDS DE QUALITÉ.

- Homologué (ETA 14/0467) pour des utilisations non structurelles dans le béton, le béton cellulaire, la brique solide, la brique creuse et le bloc de béton (en tailles Ø8 et Ø10)
- Homologué à la résistance au feu R30-R120 dans le béton

*La cheville est homologuée lorsque la cheville et la vis sont utilisées ensemble, et non séparément. L'utilisation d'ancrages approuvés assure la sécurité et la qualité de l'ancrage et permet de répondre aux normes de qualité les plus élevées.

PRODUIT DE QUALITÉ

L'ancrage T-NUX est composé de deux éléments d'une qualité maximale, d'une cheville en nylon Polyamide 6 et d'une vis (voir les différents modèles de la gamme. Une cheville séparée est également disponible).

PRESTATIONS MAXIMALES

Lors de l'insertion, la géométrie de la cheville permet à la cheville de se dilater de manière uniforme et permet une fixation à haute performance jusqu'à 202 kg par ancrage (voir fiche technique).

FABRICATION 100% INDEX

Cela nous permet d'assurer un contrôle rigoureux des processus, de garantir la qualité maximale de nos produits, de proposer le meilleur service et d'obtenir un coût global compétitif.

GAMME

PRODUIT	T-NUX A	T-NUX A A4	T-NUX E	T-NUX E A4	T-NUX T	T-FUX E	T-NUX
TÊTE DE VIS	Fraisée	Fraisée	Hexagonale	Hexagonale	Truss inviolable	Hexagonale sans rondelle	Goujon
REVÊTEMENT/ MATÉRIEL DE LA VIS	Z	A4	Z	A4	Z	Z	-
TYPE DE TÊTE DE CHEVILLE							
CE	✓	✓	✓	✓	✓	✓	
FIRE RESISTANCE	✓	✓	✓	✓	✓	✓	

LE REVÊTEMENT LE MIEUX ADAPTÉ SELON LE NIVEAU DE CORROSION

Matériau inoxydable A4: valable pour intérieur et extérieur, dans les zones côtières, les zones exposées à une forte contamination ou des zones près de routes.

Revêtement zingué: apte pour une utilisation dans des conditions intérieures sèches (catégorie C1 selon la norme ISO 923), pendant une période de 50 ans.

T-NUX

Cheville nylon universelle à haut rendement

02 P. 399 Info Technique

MULTI-MATERIAUX

Béton · Béton creuse · Brique pleine · Béton cellulaire · Béton fissuré · Brique creuse · Pierre · kg. · Z ZINC · Ny NYLON

T-NUX A

Tête fraisée. Empreinte TX. Zinguée. Homologuée ATE

CODE	DIMENSIONS	€/100		ÉPAISSEUR MAX. À FIXER		
• • TNUXA08060	8 x 60 Ø8	**44,156**	TX30	10	50	600
• TNUXA08080	8 x 80 Ø8	**52,509**	TX30	10	50	600
• TNUXA08100	8 x 100 Ø8	**65,653**	TX30	30	50	600
• TNUXA08120	8 x 120 Ø8	**75,038**	TX30	50	50	300
• • TNUXA10060	10 x 60 Ø10	**65,447**	TX40	10	50	300
TNUXA10080	10 x 80 Ø10	**87,403**	TX40	10	50	300
TNUXA10100	10 x 100 Ø10	**98,738**	TX40	30	50	300
TNUXA10120	10 x 120 Ø10	**113,788**	TX40	50	50	300
TNUXA10140	10 x 140 Ø10	**141,350**	TX40	70	50	300
TNUXA10160	10 x 160 Ø10	**150,881**	TX40	90	50	200
TNUXA10180	10 x 180 Ø10	**189,747**	TX40	110	50	150
TNUXA10200	10 x 200 Ø10	**263,038**	TX40	130	50	150
TNUXA10230	10 x 230 Ø10	**313,066**	TX40	160	50	100

• Mesures sans agrément
• Mesures sans agrément pour le feu

Disponible en différentes revêtements. Consultez prix et délais de livraison.

Blister

CODE	DIMENSIONS	€/SACHET	PCS	SACHETS
BZTNXA08080	8 x 80 Ø8	**2,967**	2	15
BZTNXA08100	8 x 100 Ø8	**2,967**	2	15
BZTNXA08120	8 x 120 Ø8	**2,967**	2	15
BZTNXA10080	10 x 80 Ø10	**2,967**	2	15
BZTNXA10100	10 x 100 Ø10	**2,967**	2	15
BZTNXA10120	10 x 120 Ø10	**2,967**	2	15

Boîte avec fenêtre

CODE	DIMENSIONS	€/BOÎTE	PCS	BOÎTES
VTNUXA08080	8 x 80 Ø8	**5,531**	8	8
VTNUXA08100	8 x 100 Ø8	**6,912**	8	8
VTNUXA10080	10 x 80 Ø10	**9,203**	8	8
VTNUXA10100	10 x 100 Ø10	**10,399**	8	8

Auto-service

CODE	DIMENSIONS	€/SACHET	PCS	SACHETS
LSTNXA08080	8 x 80 Ø8	**6,298**	10	8
LSTNXA08100	8 x 100 Ø8	**7,948**	10	8
LSTNXA08120	8 x 120 Ø8	**8,751**	8	8
LSTNXA10080	10 x 80 Ø10	**9,406**	8	8
LSTNXA10100	10 x 100 Ø10	**7,175**	6	6

02 P. 400 Info Technique

INOXYDABLE

Béton · Béton creuse · Brique pleine · Béton cellulaire · Béton fissuré · Brique creuse · Pierre · kg. · A4 INOX · Ny NYLON

T-NUX A A4

Inoxydable A4. Tête fraisée. Empreinte TX. Homologuée ATE

CODE	DIMENSIONS	€/100		ÉPAISSEUR MAX. À FIXER		
• TNXA408080	8 x 80 Ø8	**188,038**	TX30	10	50	600
• TNXA408100	8 x 100 Ø8	**224,097**	TX30	30	50	600
• TNXA408120	8 x 120 Ø8	**270,694**	TX30	50	50	300
TNXA410080	10 x 80 Ø10	**242,628**	TX40	10	50	300
TNXA410100	10 x 100 Ø10	**284,619**	TX40	30	50	300
TNXA410120	10 x 120 Ø10	**324,859**	TX40	50	50	300
TNXA410140	10 x 140 Ø10	**431,984**	TX40	70	50	300

• Mesures sans agrément pour le feu

02 P. 400 Info Technique

MULTI-MATERIAUX

Béton · Béton creuse · Brique pleine · Béton cellulaire · Béton fissuré · Brique creuse · Pierre · kg. · Z ZINC · Ny NYLON

T-NUX E

Tête hexagonale. Empreinte TX. Zinguée. Homologuée ATE

CODE	DIMENSIONS	€/100	N° EMPREINTE	ÉPAISSEUR MAX. À FIXER		
• • TNUXE08060	8 x 60 Ø8	**50,781**	SW10/TX30	10	50	600
• TNUXE08080	8 x 80 Ø8	**62,853**	SW10/TX30	10	50	600
• TNUXE08100	8 x 100 Ø8	**79,425**	SW10/TX30	30	50	300
• TNUXE08120	8 x 120 Ø8	**92,997**	SW10/TX30	50	50	300
• • TNUXE10060	10 x 60 Ø10	**74,797**	SW13/TX40	10	50	300
TNUXE10080	10 x 80 Ø10	**95,803**	SW13/TX40	10	50	300
TNUXE10100	10 x 100 Ø10	**111,103**	SW13/TX40	30	50	300
TNUXE10120	10 x 120 Ø10	**152,688**	SW13/TX40	50	50	300
TNUXE10140	10 x 140 Ø10	**194,859**	SW13/TX40	70	50	200
TNUXE10160	10 x 160 Ø10	**195,309**	SW13/TX40	90	50	150
TNUXE10180	10 x 180 Ø10	**216,456**	SW13/TX40	110	50	150
TNUXE10200	10 x 200 Ø10	**302,244**	SW13/TX40	130	50	150
TNUXE10230	10 x 230 Ø10	**392,669**	SW13/TX40	160	50	100

• Mesures sans agrément
• Mesures sans agrément pour le feu

Disponible en différentes revêtements. Consultez prix et délais de livraison.

Blister

CODE	DIMENSIONS	€/SACHET	PCS	SACHETS
BZTNXE08080	8 x 80 Ø8	**2,967**	2	15
BZTNXE08100	8 x 100 Ø8	**2,967**	2	15
BZTNXE08120	8 x 120 Ø8	**2,967**	2	15
BZTNXE10080	10 x 80 Ø10	**2,967**	2	15
BZTNXE10100	10 x 100 Ø10	**2,967**	2	15
BZTNXE10120	10 x 120 Ø10	**2,967**	2	15

Boîte avec fenêtre

CODE	DIMENSIONS	€/BOÎTE	PCS	BOÎTES
VTNUXE08080	8 x 80 Ø8	**6,557**	8	8
VTNUXE08100	8 x 100 Ø8	**8,283**	8	8
VTNUXE10080	10 x 80 Ø10	**9,992**	8	8
VTNUXE10100	10 x 100 Ø10	**11,589**	8	8

Auto-service

CODE	DIMENSIONS	€/SACHET	PCS	SACHETS
LSTNXE08080	8 x 80 Ø8	**7,322**	10	8
LSTNXE08100	8 x 100 Ø8	**9,248**	10	8
LSTNXE08120	8 x 120 Ø8	**9,710**	8	8
LSTNXE10080	10 x 80 Ø10	**6,696**	6	6
LSTNXE10100	10 x 100 Ø10	**7,764**	6	6

T-NUX

Cheville nylon universelle à haut rendement

T-NUX E A4

Inoxydable A4. Tête hexagonale. Empreinte TX. Homologuée ATE

02 P. 400 Info Technique

INOXYDABLE

Béton · Béton creuse · Brique pleine · Béton cellulaire · Béton fissuré · Brique creuse · Pierre

CODE	DIMENSIONS	€/100	N° EMPREINTE	ÉPAISSEUR MAX. À FIXER		
•TNXE408080	8 x 80 Ø8	**213,184**	SW10/TX30	10	50	600
•TNXE408100	8 x 100 Ø8	**255,834**	SW10/TX30	30	50	300
TNXE410080	10 x 80 Ø10	**316,275**	SW13/TX40	10	50	300
TNXE410100	10 x 100 Ø10	**356,072**	SW13/TX40	30	50	300
TNXE410120	10 x 120 Ø10	**401,744**	SW13/TX40	50	50	300
TNXE410140	10 x 140 Ø10	**490,441**	SW13/TX40	70	50	200

• Mesures sans agrément pour le feu

T-NUX T

Tête Truss inviolable. Empreinte TX. Zinguée. Homologuée ATE

02 P. 400 Info Technique

MULTI-MATERIAUX

Béton · Béton creuse · Brique pleine · Béton cellulaire · Béton fissuré · Brique creuse · Pierre

CODE	DIMENSIONS	€/100		ÉPAISSEUR MAX. À FIXER		
TNUXT10080	10 x 80 Ø10	**90,916**	TX40	10	50	300
TNUXT10100	10 x 100 Ø10	**102,725**	TX40	30	50	300
TNUXT10120	10 x 120 Ø10	**118,347**	TX40	50	50	200
TNUXT10140	10 x 140 Ø10	**147,038**	TX40	70	50	200
TNUXT10160	10 x 160 Ø10	**156,941**	TX40	90	50	200

Disponible en diférentes revêtements. Consultez prix et délais de livraison.

T-FUX E

Cheville tête cylindrique. Empreinte TX. Vis tête hexagonale. Zinguée. Homologuée ATE

02 P. 400 Info Technique

MULTI-MATERIAUX

Béton · Béton creuse · Brique pleine · Béton cellulaire · Béton fissuré · Brique creuse · Pierre

CODE	DIMENSIONS	€/100		ÉPAISSEUR MAX. À FIXER		
•TFUXE10080	10 x 80 Ø10	**89,694**	SW13/TX40	10	50	300
TFUXE10100	10 x 100 Ø10	**104,009**	SW13/TX40	30	50	200
TFUXE10120	10 x 120 Ø10	**142,931**	SW13/TX40	50	50	200

• Mesures sans agrément pour le feu

T-NUX

Cheville seule

MULTI-MATERIAUX

Béton · Béton creuse · Brique pleine · Béton cellulaire · Béton fissuré · Brique creuse · Pierre

CODE	DIMENSIONS	€/100	ÉPAISSEUR MAX. À FIXER		
TNUX08060	8 x 60	**20,309**	-	50	800
TNUX08080	8 x 80	**21,909**	-	50	600
TNUX08100	8 x 100	**25,250**	-	50	600
TNUX08120	8 x 120	**27,850**	-	50	600
TNUX10060	10 x 60	**26,178**	-	50	600
TNUX10080	10 x 80	**26,550**	-	50	600
TNUX10100	10 x 100	**32,306**	-	50	600
TNUX10120	10 x 120	**38,063**	-	50	600
TNUX10140	10 x 140	**49,575**	-	50	300

TCA

Cheville à frapper polyamide 6.6

02 P. 400 Info Technique

MULTI-MATERIAUX — Béton, Béton creuse, Brique pleine, Béton cellulaire, Brique d'adobe, Brique creuse, Pierre — kg. — Z ZINC — Ny NYLON

TC-6A

Cheville à 6 ailettes avec vis tête fraisée

CODE	DIMENSIONS	€/100		ÉPAISSEUR MAX. À FIXER		
TC6A08080	8 x 80 Ø8	**42,991**	TX30	15	100	600
TC6A08100	8 x 100 Ø8	**46,959**	TX30	35	100	400
TC6A08120	8 x 120 Ø8	**49,784**	TX30	55	100	400
TC6A10100	10 x 100 Ø10	**70,831**	TX40	25	100	300
TC6A10120	10 x 120 Ø10	**83,209**	TX40	40	100	300
TC6A10140	10 x 140 Ø10	**89,744**	TX40	60	100	300
TC6A10160	10 x 160 Ø10	**100,188**	TX40	85	100	200
TC6A10200	10 x 200 Ø10	**210,263**	TX40	125	100	-

02 P. Info Technique

MULTI-MATERIAUX — Béton, Béton creuse, Brique pleine, Béton cellulaire, Brique d'adobe, Brique creuse, Pierre — kg. — Z ZINC — Ny NYLON

TC-6E

Cheville à 6 ailettes avec vis tête hexagonale

CODE	DIMENSIONS	€/100		ÉPAISSEUR MAX. À FIXER		
TC6E08080	8 x 80 Ø8	**43,344**	SW10/TX30	15	100	600
TC6E08100	8 x 100 Ø8	**48,778**	SW10/TX30	35	100	400
TC6E08120	8 x 120 Ø8	**52,263**	SW10/TX30	55	100	300
TC6E10100	10 x 100 Ø10	**85,909**	SW13/TX40	25	100	300
TC6E10120	10 x 120 Ø10	**86,900**	SW13/TX40	40	100	300
TC6E10140	10 x 140 Ø10	**87,419**	SW13/TX40	60	100	200
TC6E10160	10 x 160 Ø10	**104,931**	SW13/TX40	85	100	200
TC6E10200	10 x 200 Ø10	**195,497**	SW13/TX40	125	100	-

02 P. 401 Info Technique

MULTI-MATERIAUX — Béton, Béton creuse, Brique pleine, Béton cellulaire, Brique d'adobe, Brique creuse, Pierre — kg. — Z ZINC — Ny NYLON

TC-2A

Cheville à 2 ailettes avec vis tête fraisée

CODE	DIMENSIONS	€/100		ÉPAISSEUR MAX. À FIXER		
TC2A06060	6 X 60 Ø6	**29,363**	PZ 2	30	100	1.200
TC2A08060	8 X 60 Ø8	**32,166**	PZ 3	20	100	600
TC2A08080	8 x 80 Ø8	**41,713**	PZ 3	40	100	600
TC2A08100	8 x 100 Ø8	**57,547**	PZ 3	60	100	400
TC2A08120	8 x 120 Ø8	**67,394**	PZ 3	80	100	400
TC2A10065	10 x 65 Ø10	**60,156**	PZ 4	20	100	400
TC2A10080	10 x 80 Ø10	**60,266**	PZ 4	35	100	400
TC2A10100	10 x 100 Ø10	**63,731**	PZ 4	55	100	300
TC2A10115	10 x 115 Ø10	**80,056**	PZ 4	70	100	300
TC2A10135	10 x 135 Ø10	**86,891**	PZ 4	90	100	300
TC2A10160	10 x 160 Ø10	**112,566**	PZ 4	115	100	200

TC-SP

Cheville à frapper expansion haute performance avec tête fraisée

TC-SP

Cheville tête collerette

02 P. 401 Info Technique

MULTI-MATERIAUX — Pierre, Brique creuse, Béton, Brique pleine — ZINC, NYLON

CODE	DIMENSIONS	€/100	N° EMPREINTE	ÉPAISSEUR MAX. À FIXER		
TCSP05027	5 x 27	**7,184**	PZ2	5	100	2.400
TCSP06032	6 x 32	**8,794**	PZ2	5	100	1.200
TCSP06040	6 x 40	**8,938**	PZ2	10	100	1.200

TC-SP EP

Seau plastique

MULTI-MATERIAUX — Pierre, Brique creuse, Béton, Brique pleine — ZINC, NYLON

CODE	DIMENSIONS	€/PC	N° EMPREINTE	ÉPAISSEUR MAX. À FIXER		PCS. X SEAU
TCSPEP05027	5 x 27	**49,828**	PZ2	5	1	750
TCSPEP06032	6 x 32	**39,695**	PZ2	5	1	500
TCSPEP06040	6 x 40	**42,545**	PZ2	10	1	500

TC

Cheville prémontée à frapper (polyamide 6.6),avec clou annelé

TC-A2

Cheville tête fraisée et vis inoxydable A2

02 P. 402 Info Technique

INOXYDABLE — Béton, Béton creuse, Brique pleine, Béton cellulaire, Brique d'adobe, Brique creuse, Pierre — kg. — A2 INOX, NYLON

CODE	DIMENSIONS	€/100		ÉPAISSEUR MAX. À FIXER		
TCA205030	5 x 30 Ø5	**36,169**	PZ2	5	100	2.400
TCA206040	6 x 40 Ø6	**53,653**	PZ2	10	100	1.200
TCA206060	6 x 60 Ø6	**61,903**	PZ2	30	100	1.200
TCA208060	8 x 60 Ø8	**94,028**	PZ3	20	100	600
TCA208080	8 x 80 Ø8	**116,281**	PZ3	40	100	600
TCA208100	8 x 100 Ø8	**140,444**	PZ3	60	100	600

TC-CC

Cheville tête cylindrique

02 P. 402 Info Technique

MULTI-MATERIAUX — Béton, Béton creuse, Brique pleine, Béton cellulaire, Brique d'adobe, Brique creuse, Pierre — kg. — ZINC, NYLON

CODE	DIMENSIONS	€/100		ÉPAISSEUR MAX. À FIXER	MIN. COMMANDE		
TCCC05025	5 x 25 Ø5	**4,759**	PZ2	5	400	100	2.400
TCCC05030	5 x 30 Ø5	**4,991**	PZ2	5	400	100	2.400
TCCC05035	5 x 35 Ø5	**5,522**	PZ2	10	400	100	2.400
TCCC05050	5 x 50 Ø5	**6,428**	PZ2	25	200	100	1.200
TCCC06035	6 x 35 Ø6	**6,606**	PZ2	10	400	100	1.200
TCCC06040	6 x 40 Ø6	**7,119**	PZ2	15	400	100	1.200
TCCC06050	6 x 50 Ø6	**8,688**	PZ2	25	200	100	1.200
TCCC06060	6 x 60 Ø6	**9,541**	PZ2	35	200	100	1.200
TCCC06070	6 x 70 Ø6	**11,041**	PZ2	45	200	100	1.200
TCCC06080	6 x 80 Ø6	**15,144**	PZ2	55	-	100	1.200
TCCC08060	8 x 60 Ø8	**14,466**	PZ3	20	200	100	600
TCCC08080	8 x 80 Ø8	**18,469**	PZ3	40	200	100	600
TCCC08100	8 x 100 Ø8	**21,084**	PZ3	60	100	100	600
TCCC08120	8 x 120 Ø8	**24,772**	PZ3	80	100	100	400
TCCC08140	8 x 140 Ø8	**41,091**	PZ3	100	100	100	300

Auto-service

CODE	DIMENSIONS	€/SACHET	PCS	SACHETS
LSTCCC05025	5 x 25 Ø5	**2,857**	30	10
LSTCCC05030	5 x 30 Ø5	**2,987**	30	8
LSTCCC05035	5 x 35 Ø5	**3,373**	30	7
LSTCCC05050	5 x 50 Ø5	**3,497**	30	7
LSTCCC06035	6 x 35 Ø6	**3,373**	30	7
LSTCCC06040	6 x 40 Ø6	**3,461**	30	6
LSTCCC06050	6 x 50 Ø6	**3,604**	25	6
LSTCCC06060	6 x 60 Ø6	**4,030**	25	6
LSTCCC06070	6 x 70 Ø6	**4,981**	25	6
LSTCCC08060	8 x 60 Ø8	**4,848**	20	6
LSTCCC08080	8 x 80 Ø8	**6,183**	20	6

Cheville prémontée à frapper (polyamide 6.6),avec clou annelé

TC

02 P. 401 Info Technique

MULTI-MATERIAUX — Béton, Béton cellulaire, Brique d'adobe, Brique pleine, Pierre — kg. — ZINC — NYLON

TC-CA

Cheville tête fraisée

CODE	DIMENSIONS	€/100		ÉPAISSEUR MAX. À FIXER	MIN. COMMANDE		
TCCA05025	5 x 25 Ø5	**4,772**	PZ2	5	400	100	2.400
TCCA05030	5 x 30 Ø5	**4,916**	PZ2	5	400	100	2.400
TCCA05035	5 x 35 Ø5	**5,441**	PZ2	10	400	100	2.400
TCCA05050	5 x 50 Ø5	**6,331**	PZ2	25	200	100	1.200
TCCA06035	6 x 35 Ø6	**6,503**	PZ2	10	400	100	1.200
TCCA06040	6 x 40 Ø6	**7,013**	PZ2	10	400	100	1.200
TCCA06050	6 x 50 Ø6	**8,553**	PZ2	20	200	100	1.200
TCCA06060	6 x 60 Ø6	**9,397**	PZ2	30	200	100	1.200
TCCA06070	6 x 70 Ø6	**10,875**	PZ2	40	200	100	1.200
TCCA06080	6 x 80 Ø6	**12,903**	PZ2	50	200	100	1.200
TCCA08060	8 x 60 Ø8	**14,247**	PZ3	20	200	100	600
TCCA08080	8 x 80 Ø8	**18,188**	PZ3	40	200	100	600
TCCA08100	8 x 100 Ø8	**21,347**	PZ3	60	100	100	600
TCCA08120	8 x 120 Ø8	**25,541**	PZ3	80	100	100	400
TCCA08140	8 x 140 Ø8	**31,466**	PZ3	100	100	100	300

ÉGALEMENT DISPONIBLE easykits

Blister

CODE	DIMENSIONS	€/SACHET	PCS	SACHETS
BZTCCA05030	5 x 30 Ø5	**2,143**	4	20
BZTCCA05050	5 x 50 Ø5	**2,143**	4	20
BZTCCA06040	6 x 40 Ø6	**2,143**	4	20
BZTCCA06050	6 x 50 Ø6	**2,143**	4	20
BZTCCA06060	6 x 60 Ø6	**2,143**	4	20
BZTCCA06070	6 x 70 Ø6	**2,143**	4	20
BZTCCA08060	8 x 60 Ø8	**2,143**	4	20
BZTCCA08080	8 x 80 Ø8	**2,143**	4	20
BZTCCA08100	8 x 100 Ø8	**2,143**	2	20
BZTCCA08120	8 x 120 Ø8	**2,143**	2	20

Boîte avec fenêtre

CODE	DIMENSIONS	€/BOÎTE	PCS	BOÎTES
VTCCA05025	5 x 25 Ø5	**2,623**	30	8
VTCCA05030	5 x 30 Ø5	**2,742**	30	8
VTCCA05035	5 x 35 Ø5	**2,984**	30	8
VTCCA05050	5 x 50 Ø5	**3,356**	30	8
VTCCA06035	6 x 35 Ø6	**3,238**	30	8
VTCCA06040	6 x 40 Ø6	**3,322**	30	8
VTCCA06050	6 x 50 Ø6	**3,336**	30	8
VTCCA06060	6 x 60 Ø6	**3,759**	25	8
VTCCA06070	6 x 70 Ø6	**4,646**	25	8
VTCCA08060	8 x 60 Ø8	**4,521**	20	8
VTCCA08080	8 x 80 Ø8	**5,765**	20	8

Auto-service

CODE	DIMENSIONS	€/SACHET	PCS	SACHETS
LSTCCA05025	5 x 25 Ø5	**2,685**	30	10
LSTCCA05030	5 x 30 Ø5	**2,806**	30	8
LSTCCA05035	5 x 35 Ø5	**3,167**	30	7
LSTCCA05050	5 x 50 Ø5	**3,563**	30	7
LSTCCA06035	6 x 35 Ø6	**3,438**	30	7
LSTCCA06040	6 x 40 Ø6	**3,525**	30	6
LSTCCA06050	6 x 50 Ø6	**3,475**	25	6
LSTCCA06060	6 x 60 Ø6	**4,107**	25	6
LSTCCA06070	6 x 70 Ø6	**4,891**	25	6
LSTCCA08060	8 x 60 Ø8	**4,760**	20	6
LSTCCA08080	8 x 80 Ø8	**6,070**	20	6

MULTI-MATERIAUX — Béton, Béton creuse, Brique pleine, Béton cellulaire, Brique d'adobe, Brique creuse, Pierre — kg. — ZINC — NYLON

TC-CA EP

Seau plastique

CODE	DIMENSIONS	€/PC		ÉPAISSEUR MAX. À FIXER	MIN. COMMANDE		PCS. X SEAU
TCCAEP5030	5 x 30 Ø5	**44,201**	PZ3	5	2	1	750
TCCAEP6040	6 x 40 Ø6	**44,051**	PZ3	10	2	1	500

TN4S

Les chevilles en nylon attachables TN4S d'INDEX offrent des performances maximales grâce à leur expansion dans 4 directions. Elles se distinguent par leur polyvalence d'installation, car elles s'adaptent à une application aussi bien dans des matériaux pleins (béton, brique solide) que dans des matériaux creux (brique creuse, blocs de béton creux, plaques de plâtre). Elles peuvent supporter des charges supérieures à 600 kg par point d'appui. Elles sont fabriquées en Nylon® (polyamide 6) de haute qualité.

PROPRIÉTÉS ET AVANTAGES

PRESTATIONS MAXIMALES

Elles se dilatent dans 4 directions, ce qui garantit une parfaite adhérence au matériau de base. Dans les matériaux creux, lors de l'insertion de la vis/tire-fond, la cheville est attachée en se rétractant et en appuyant sur le matériau de base pour permettre une prise correcte.

MULTI-MATÉRIAUX

Recommandée aussi bien pour les supports pleins (béton, pierre, brique solide, brique d'adobe, béton cellulaire), que creux (brique creuse, bloc de béton, plaque de plâtre, plaques alvéolaires).

VERSATILITÉ

Recommandée pour une utilisation avec une large gamme de vis (vis avec filetage pour aggloméré, vis à tête fraisée, vis à tête hexagonale...), ainsi que d'autres types de produits (crochets à visser ou prises).

FACILE À UTILISER

La bague permet d'éviter que la cheville glisser dans le matériau de base lors de l'installation.La cheville possède plusieurs éléments anti-rotations latéraux qui empêchent la cheville de tourner lors de l'insertion de la vis/tire-fond.

APPLICATIONS

- Grilles
- Mains courantes
- Supports
- Étagères
- Pancartes
- Sanitaires et/ou installations de salle de bain
- Tableaux
- Éléments légers
- Éclairage
- Plinthes
- Boîtes aux lettres
- Meubles de télévision
- Chemins électriques
- Mobilier

TN4S

Cheville nylon quadruple expansion pour tout type de materiaux

TN4S

Cheville

02 P. 404 Info Technique

MULTI-MATERIAUX — Béton, Béton creuse, Brique d'adobe, Brique pleine, Brique creuse, Pierre, Placo-prâtre — kg. — Ny NYLON

CODE	DIMENSIONS	€/100	DIMENSION VIS	MIN. COMMANDE	
TN4S05	5 x 25 Ø5	**2,878**	TPPO 3-4	400	100
TN4S06	6 x 30 Ø6	**3,384**	TPPO 4-5	400	100
TN4S08	8 x 40 Ø8	**5,531**	TPPO 4,5 , TB 5-6	400	100
TN4S10	10 x 50 Ø10	**9,947**	TB 6-8	200	50
TN4S12	12 x 60 Ø12	**18,200**	TB 8-10	50	25
TN4S14	14 x 70 Ø14	**22,538**	TB 10-12	40	20

Blister

CODE	DIMENSIONS	€/SACHET	PCS	SACHETS
BZTN4S05	5 x 25 Ø5	**2,143**	25	15
BZTN4S06	6 x 30 Ø6	**2,143**	25	15
BZTN4S08	8 x 40 Ø8	**2,143**	15	10
BZTN4S10	10 x 50 Ø10	**2,143**	10	10
BZTN4S12	12 x 60 Ø12	**2,143**	6	10

TN4S EP

Seau plastique

MULTI-MATERIAUX — Béton, Béton creuse, Brique d'adobe, Brique pleine, Brique creuse, Pierre, Placo-prâtre — kg. — Ny NYLON

CODE	DIMENSIONS	€/PC	DIMENSION VIS	MIN. COMMANDE			PCS. X SEAU
TN4S06EP	6 x 30 Ø6	**30,246**	TPPO 4-5	2	1	3	1.000
TN4S08EP	8 x 40 Ø8	**22,987**	TPPO 4,5 , TB 5-6	2	1	3	500
TN4S10EP	10 x 50 Ø10	**26,594**	TB 6-8	2	1	3	300

Cheville nylon quadruple expansion pour tout type de materiaux — TN4S

MULTI-MATERIAUX

TN4S + AL-HA

Cheville + crochet

Blister

CODE	DIMENSIONS	€/SACHET	PCS	SACHETS
BZALHATS05	5 x 25 Ø5 + 19x70 / 4,4x50	**2,143**	6	20
BZALHATS06	6x30 Ø6 + 20x80 / 5x53	**2,143**	6	15
BZALHATS08	8x40 Ø8 + 21x100 / 5,6x60	**2,143**	4	20

MULTI-MATERIAUX

TN4S + AL-HC

Cheville + piton

Blister

CODE	DIMENSIONS	€/SACHET	PCS	SACHETS
BZALHCTS05	5x25 Ø5 + 19x70 / 4,4x50	**2,143**	6	20
BZALHCTS06	6x30 Ø6 + 20x80 / 5x53	**2,143**	6	15
BZALHCTS08	8x40 Ø8 + 21x100 / 5,6x60	**2,143**	4	20

MULTI-MATERIAUX

TN4S + AL-RO

Cheville + gond fileté

Blister

CODE	DIMENSIONS	€/SACHET	PCS	SACHETS
BZALROTS05	5x25 Ø5 + 18x50 / 4,1x37	**2,143**	6	20
BZALROTS06	6x30 Ø6 + 19x60 / 4,4x46	**2,143**	6	20
BZALROTS08	8x40 Ø8 + 20x80 / 5x63	**2,143**	4	20

MULTI-MATERIAUX

TN4S + DIN-571

Cheville + vis à bois

Boîte avec fenêtre

CODE	DIMENSIONS	€/BOÎTE	PCS	BOÎTES
VTBTS08	8 x 40 Ø8 & 6 x 60	**5,787**	25	8
VTBTS10	10 x 50 Ø10 & 7 x 70	**6,106**	15	8
VTBTS12	12 x 60 Ø12 & 7 x 70	**5,875**	10	8

Blister

CODE	DIMENSIONS	€/SACHET	PCS	SACHETS
BZTBTS10	10x50 Ø10 + 7x70	**2,143**	4	20

MULTI-MATERIAUX

TN4S + TP-PO

Cheville + vis à bois

Boîte avec fenêtre

CODE	DIMENSIONS	€/BOÎTE	PCS	BOÎTES
VTPPOTS05	5 x 25 Ø5 & 4 x 30	**4,093**	40	8
VTPPOTS06	6 x 30 Ø6 & 4,5 x 40	**4,270**	32	8
VTPPOTS08	8 x 40 Ø8 & 5 x 60	**4,481**	20	8

Blister

CODE	DIMENSIONS	€/SACHET	PCS	SACHETS
BZTPPOTS05	5x25 Ø5 + 4x30	**2,143**	6	20
BZTPPOTS06	6x30 Ø6 + 4,5x40	**2,143**	6	20
BZTPPOTS08	8x40 Ø8 + 5x60	**2,143**	6	15

TN4S

Cheville nylon quadruple expansion pour tout type de materiaux

NEW TN4S + TP-PO EP

Cheville + Vis à bois. Seau plastique

MULTI-MATERIAUX — Béton, Béton creuse, Brique pleine, Béton cellulaire, Brique d'adobe, Brique creuse, Pierre — Ny NYLON, Z ZINC

CODE	DIMENSIONS	€/PC	DIMENSION VIS	MIN. COMMANDE			PCS. X SEAU
TPPOTS06EP	6x30 Ø6+4,5x40	**22,343**	-	-	1	6	250
TPPOTS08EP	8x40 Ø8+5x50	**19,956**	-	-	1	6	150

TN4S-L

Long cheville

02 P. 404 Info Technique

MULTI-MATERIAUX — Béton, Béton creuse, Brique d'adobe, Brique pleine, Brique creuse, Pierre, Placo-prâtre — kg. — Ny NYLON

CODE	DIMENSIONS	€/100	DIMENSION VIS		
TN4S06L	6 x 45 Ø6	**6,175**	TPPO 4-5	100	1.600
TN4S08L	8 x 60 Ø8	**9,838**	TPPO 4,5 , TB 5-6	50	800
TN4S10L	10 x 80 Ø10	**17,325**	TB 6-8	25	400

NEW TN4S-A

Cheville nylon avec collerette

MULTI-MATERIAUX — Béton, Béton creuse, Brique d'adobe, Brique pleine, Brique creuse, Pierre, Placo-prâtre — kg. — Ny NYLON

CODE	DIMENSIONS	€/100	DIMENSION VIS	MIN. COMMANDE	
TN4SA06	6	**3,306**	TPPO 3,5-4	-	100

NEW TN4S-A EP

Cheville nylon avec collerette. Seau plastique

MULTI-MATERIAUX — Béton, Béton creuse, Brique d'adobe, Brique pleine, Brique creuse, Pierre, Placo-prâtre — kg. — Ny NYLON

CODE	DIMENSIONS	€/PC	DIMENSION VIS	MIN. COMMANDE			PCS. X SEAU
TN4SA06EP	6	**30,441**	TPPO 4-5	-	1	-	1.000

MEDU

Cheville polypropylène universelle avec collerete, type noeud

02 P. 404 Info Technique

CREUX — Béton, Béton creuse, Brique pleine, Béton cellulaire, Brique creuse, Pierre, Placo-prâtre — kg. — EUROPEAN PATENT

CODE	DIMENSIONS	VALABLE POUR	€/100	MIN. COMMANDE		
MEDUB06	6 x 35 Ø6	TPPO 3,5-4	**3,444**	600	150	2.400
MEDUB07	8 x 45 Ø8	TPPO 4	**7,016**	400	100	1.600
MEDUB08	8 x 50 Ø8	TPPO 4-4,5	**5,756**	320	80	1.200
MEDUB10	10 x 60 Ø10	TPPO 6 , TB 6-7	**8,581**	200	50	800

Blister

CODE	DIMENSIONS	€/SACHET	PCS	SACHETS
BZMEDUB06	6 x 35 Ø6	**2,143**	10	20
BZMEDUB08	8 x 50 Ø8	**2,143**	10	20
BZMEDUB10	10 x 60 Ø10	**2,143**	6	20

TACON

Cheville nylon

KITS BLISTER DISPONIBLES

TACON + AL-HA

Cheville + crochet

MULTI-MATERIAUX — Béton, Béton creuse, Brique pleine, Béton cellulaire, Brique d'adobe, Brique creuse, Pierre — Ny NYLON, Z ZINC

Blister

CODE	DIMENSIONS	€/SACHET	PCS	SACHETS
BZALHAT04	4x20 Ø4 + 16x30 / 3,1x25	**1,647**	6	20
BZALHAT05	5x25 Ø5 + 19x70 / 4,4x50	**1,647**	6	20
BZALHAT06	6x30 Ø6 + 20x80 / 5x55	**1,647**	6	15
BZALHAT08	8x40 Ø8 + 21x100 / 5,6x60	**1,647**	4	15

TACON + AL-HC

Cheville + piton

MULTI-MATERIAUX — Béton, Béton creuse, Brique pleine, Béton cellulaire, Brique d'adobe, Brique creuse, Pierre — Ny NYLON, Z ZINC

Blister

CODE	DIMENSIONS	€/SACHET	PCS	SACHETS
BZALHCT04	4x20 Ø4 + 16x30 / 3,1x25	**1,647**	6	20
BZALHCT05	5x25 Ø5 + 19x70 / 4,4x50	**1,647**	6	20
BZALHCT06	6x30 Ø6 + 20x80 / 5x55	**1,647**	6	15
BZALHCT08	8x40 Ø8 + 21x100 / 5,6x60	**1,647**	4	15

TACON + AL-RO

Cheville + gond à visser

MULTI-MATERIAUX — Béton, Béton creuse, Brique pleine, Béton cellulaire, Brique d'adobe, Brique creuse, Pierre — Ny NYLON, Z ZINC

Blister

CODE	DIMENSIONS	€/SACHET	PCS	SACHETS
BZALROT04	4x20 Ø4 + 16x30 / 3,1x20	**1,647**	6	20
BZALROT05	5x25 Ø5 + 17x40 / 3,5x29	**1,647**	6	20
BZALROT06	6x30 Ø6 + 19x60 / 4,4x46	**1,647**	6	20
BZALROT08	8x40 Ø8 + 20x80 / 5x63	**1,647**	4	15

TACON + TP-PO

Cheville + vis à bois

MULTI-MATERIAUX — Béton, Béton creuse, Brique pleine, Béton cellulaire, Brique d'adobe, Brique creuse, Pierre — Ny NYLON, B YELLOW

Blister

CODE	DIMENSIONS	€/SACHET	PCS	SACHETS
BZTPPOT04	4x20 Ø4 + 2,5x25	**1,647**	6	20
BZTPPOT05	6x30 Ø5 + 3,5x20	**1,647**	6	20
BZTPPOT06	6x30 Ø6 + 4,5x40	**1,647**	6	20
BZTPPOT08	8x40 Ø8 + 6x50	**1,647**	4	15

TACON

Cheville nylon

TACON

Cheville

02 P. 404 Info Technique

MULTI-MATERIAUX

Béton · Béton creuse · Brique pleine · Béton cellulaire · Brique d'adobe · Brique creuse · Pierre

kg. · Ny NYLON

CODE	DIMENSIONS	€/100	DIMENSION VIS	MIN. COMMANDE	
TACON04	4 x 20 Ø4	**2,197**	TPPO 2,5-3	400	100
TACON05	5 x 25 Ø5	**2,222**	TPPO 2,5-4	400	100
TACON06	6 x 30 Ø6	**2,394**	TPPO 3,5-4	400	100
TACON07	7 x 30 Ø7	**3,713**	TPPO 4-4,5	400	100
TACON08	8 x 40 Ø8	**3,788**	TPPO 4,5 , TB 5-6	400	100
TACON10	10 x 50 Ø10	**8,034**	TB 6-8	200	50
TACON12	12 x 60 Ø12	**13,419**	TB 8-10	100	25
TACON14	14 x 70 Ø14	**21,900**	TB 10-12	80	20
TACON16	16 x 80 Ø16	**94,728**	TB 12-14	40	10

Blister

CODE	DIMENSIONS	€/SACHET	PCS	SACHETS
BZTACON04	4 x 20 Ø4	**1,647**	25	15
BZTACON05	5 x 25 Ø5	**1,647**	25	15
BZTACON06	6 x 30 Ø6	**1,647**	25	15
BZTACON08	8 x 40 Ø8	**1,647**	15	10
BZTACON10	10 x 50 Ø10	**1,647**	10	10
BZTACON12	12 x 60 Ø12	**1,647**	5	10

TACOL

Cheville nylon avec collerette

02 P. 404 Info Technique

MULTI-MATERIAUX

Béton · Béton creuse · Brique pleine · Béton cellulaire · Brique d'adobe · Brique creuse · Pierre

kg. · Ny NYLON

CODE	DIMENSIONS	€/100	DIMENSION VIS	MIN. COMMANDE	
TACOL05	5 x 25 Ø5	**2,225**	TPPO 2,5-4	400	100
TACOL06	6 x 30 Ø6	**2,444**	TPPO 3,5-4	400	100
TACOL08	8 x 40 Ø8	**3,756**	TPPO 4,5 , TB 5-6	400	100
TACOL10	10 x 50 Ø10	**7,931**	TB 6-8	200	50
TACOL12	12 x 60 Ø12	**13,309**	TB 8-10	100	25

TACOL-A

Cheville nylon avec collerette large

02 P. 404 Info Technique

MULTI-MATERIAUX

Béton · Béton creuse · Brique pleine · Béton cellulaire · Brique d'adobe · Brique creuse · Pierre

kg. · Ny NYLON

CODE	DIMENSIONS	€/100	DIMENSION VIS		
TACOLA06	6 x 30 Ø6	**2,578**	TPPO 3,5-4	100	2.400

INDEX A PERFECT FIXING

Cheville nylon pour briques creuses et matériaux pleins — IPA

IPA-CA NEW

Cheville seule

MULTI-MATERIAUX — Béton, Béton creuse, Brique pleine, Béton cellulaire, Brique d'adobe, Brique creuse, Pierre, Placo-prâtre, kg., Ny NYLON

CODE	DIMENSIONS	€/100		
IPACA08	M4 x 30 Ø8	**20,320**	100	1.200

IPA-GR

Crochet angle droit

02 P. 405 Info Technique — MULTI-MATERIAUX — Béton, Béton creuse, Brique pleine, Béton cellulaire, Brique d'adobe, Brique creuse, Pierre, Placo-prâtre, kg., Z ZINC, Ny NYLON

CODE	DIMENSIONS	€/100	Ø RONDELLE	MIN. COMMANDE		
IPAGR09	M4 x 40 Ø9	**34,694**	20	100	50	800
IPAGR12	M5 x 45 Ø12	**43,678**	25	50	25	400

IPA-GN

Crochet normal

02 P. 405 Info Technique — MULTI-MATERIAUX — Béton, Béton creuse, Brique pleine, Béton cellulaire, Brique d'adobe, Brique creuse, Pierre, Placo-prâtre, kg., Z ZINC, Ny NYLON

CODE	DIMENSIONS	€/100	Ø RONDELLE	MIN. COMMANDE		
IPAGN09	M4 x 40 Ø9	**38,859**	20	80	40	640
IPAGN12	M5 x 45 Ø12	**49,297**	25	40	20	320

IPA-AR

Piton

02 P. 405 Info Technique — MULTI-MATERIAUX — Béton, Béton creuse, Brique pleine, Béton cellulaire, Brique d'adobe, Brique creuse, Pierre, Placo-prâtre, kg., Z ZINC, Ny NYLON

CODE	DIMENSIONS	€/100	Ø RONDELLE	MIN. COMMANDE		
IPAAR09	M4 x 40 Ø9	**39,759**	20	80	40	640
IPAAR12	M5 x 45 Ø12	**50,813**	25	40	20	320

IPA-TO

Vis

02 P. 405 Info Technique — MULTI-MATERIAUX — Béton, Béton creuse, Brique pleine, Béton cellulaire, Brique d'adobe, Brique creuse, Pierre, Placo-prâtre, kg., Z ZINC, Ny NYLON

CODE	DIMENSIONS	€/100	Ø RONDELLE	MIN. COMMANDE		
IPATO09	M4 x 40 Ø9	**32,806**	20	140	70	1.120
IPATO12	M5 x 45 Ø12	**47,903**	25	70	35	560

Cheville plastique (polypropylène) — TA-PL

02 P. 405 Info Technique — MULTI-MATERIAUX — Béton, Béton creuse, Brique pleine, Béton cellulaire, Brique d'adobe, Brique creuse, Pierre, kg., POLYPROPYLENE

CODE	DIMENSIONS	€/100	MIN. COMMANDE		
TACOP05	5 x 21 Ø5	**2,109**	1.000	25	1.000
TACOP06	6 x 22 Ø6	**2,341**	1.000	25	1.000
TACOP07	7 x 23 Ø7	**2,591**	1.000	25	1.000
TACOP08	8 x 27 Ø8	**2,847**	1.000	25	1.000
TACOP09	9 x 30 Ø9	**3,978**	1.000	25	1.000
TACOP10	10 x 35 Ø10	**4,803**	1.000	25	1.000
TACOP11	10 x 43 Ø10	**6,734**	500	25	500
TACOP12	12 x 45 Ø12	**7,734**	500	25	500
TACOP14	14 x 48 Ø14	**9,700**	500	25	500

FIXATIONS ET ACCESOIRES POUR SYSTÈMES D´ISOLATION THERMIQUE (ITE)

AIS-C

Cheville pour fixation de panneaux isolants. Cheville avec clou de polyamide. Homologué ATE

02 P. 402 Info Technique

MULTI-MATERIAUX — Béton, Béton cellulaire, Brique creuse, Brique pleine

CODE	DIMENSIONS	€/100	ÉPAISSEUR MAX. À FIXER	MIN. COMMANDE	
AISC10070	Ø10 x 70	**17,572**	20	200	200
AISC10090	Ø10 x 90	**19,781**	40	200	200
AISC10100	Ø10 x 100	**20,375**	50	-	200
AISC10120	Ø10 x 120	**21,784**	70	-	200
AISC10140	Ø10 x 140	**22,303**	90	-	200
AISC10160	Ø10 x 160	**25,491**	110	-	200
AISC10180	Ø10 x 180	**28,675**	130	-	200
AISC10200	Ø10 x 200	**31,863**	150	-	200
AISC10220	Ø10 x 220	**35,047**	170	-	200
AISC10260	Ø10 x 260	**41,422**	210	-	100

AIS-S

Cheville pour fixation de panneaux isolants. Cheville avec clou métallique et capuchon de polyamide. Homologué ATE

02 P. 403 Info Technique

MULTI-MATERIAUX — Béton, Béton cellulaire, Brique creuse, Brique pleine

CODE	DIMENSIONS	€/100	ÉPAISSEUR MAX. À FIXER	
AISS10070	Ø10 x 70	**36,903**	20	200
AISS10090	Ø10 x 90	**41,538**	40	200
AISS10100	Ø10 x 100	**42,784**	50	200
AISS10120	Ø10 x 120	**45,744**	70	200
AISS10140	Ø10 x 140	**46,841**	90	200
AISS10160	Ø10 x 160	**53,528**	110	200
AISS10180	Ø10 x 180	**60,222**	130	200
AISS10200	Ø10 x 200	**66,913**	150	200
AISS10220	Ø10 x 220	**73,603**	170	200
AISS10260	Ø10 x 260	**86,988**	210	200

AIS

Cheville pour fixation de panneaux isolants

02 P. 403 Info Technique

MULTI-MATERIAUX — Béton, Béton cellulaire, Brique d'adobe, Brique pleine, Pierre

CODE	DIMENSIONS	€/100	ÉPAISSEUR MAX. À FIXER		
AIS08080	Ø8 x 80	**17,784**	50	100	200
AIS08100	Ø8 x 100	**20,284**	70	100	-
AIS08120	Ø8 x 110	**24,613**	80	100	-
AIS08140	Ø8 x 130	**29,447**	100	100	-

AIS-R

Cheville pour fixation de panneaux isolants. Rosaces

02 P. 403 Info Technique

MULTI-MATERIAUX — ETICS Faible densité

CODE	DIMENSIONS	€/100	
AISR140	Ø140	**38,328**	200

INDEX A PERFECT FIXING

Cheville pour fixation de panneaux isolants. Rosaces. Utilisation avec vis — AIS-W

02 P. 403 Info Technique

MULTI-MATERIAUX — ETICS Haute densité

CODE	DIMENSIONS	€/100	
AISW060	Ø60	19,425	500

Cheville metallique pour fixation de panneaux isolants — AIS-M

02 P. 403 Info Technique

MULTI-MATERIAUX — Béton — kg. — Z ZINC

CODE	DIMENSIONS	€/100	ÉPAISSEUR MAX. À FIXER	
AISM08090	Ø8 x 90	30,803	50	250
AISM08110	Ø8 x 110	36,191	70	250
AISM08120	Ø8 x 120	37,391	80	250
AISM08140	Ø8 x 140	42,009	100	250
AISM08170	Ø8 x 170	50,309	130	250
AISM08200	Ø8 x 200	64,941	160	250
AISM08250	Ø8 x 250	76,319	210	250
AISM08300	Ø8 x 300	125,003	260	250

Rondelle du cheville metallique pour fixation de panneaux isolants — AIS-AM

02 P. 403 Info Technique

MULTI-MATERIAUX — ETICS Faible densité — Z ZINC

CODE	DIMENSIONS	€/100	
AISAM085	Ø85	94,203	250

Cheville spirale pour la fixation sur les panneaux isolants — TE

02 P. 403 Info Technique

MULTI-MATERIAUX — ETICS Haute densité — kg. — Ny NYLON

CODE	DIMENSIONS	€/100		
TE25050	25 x 50	74,009	50	600
TE25090	25 x 90	125,772	25	300

FIXATIONS POUR MATÉRIAUX CREUX

BA-NO

Segment basculant pour fixation d'éléments légers dans des faux plafonds

BA-ES

Tige filetée

02 P. 406 Info Technique

CREUX — Béton creuse — Placo-prâtre — kg. — ZINC

CODE	DIMENSIONS	€/100	MIN. COMMANDE		
BAESM04	M4 Ø14	**52,200**	100	50	300
BAESM05	M5 Ø14	**54,631**	100	50	300
BAESM06	M6 Ø16	**71,159**	100	50	200
BAESM08	M8 Ø20	**122,422**	50	50	200

Blister

CODE	DIMENSIONS	€/SACHET	PCS	SACHETS
BZBAESM04	M4 Ø14	**2,967**	2	12
BZBAESM05	M5 Ø14	**2,967**	2	12
BZBAESM06	M6 Ø16	**2,967**	2	10

Boîte avec fenêtre

CODE	DIMENSIONS	€/BOÎTE	PCS	BOÎTES
VBAESM04	M4 Ø14	**4,160**	6	8
VBAESM05	M5 Ø14	**4,656**	6	8
VBAESM06	M6 Ø16	**4,114**	4	8

Auto-service

CODE	DIMENSIONS	€/SACHET	PCS	SACHETS
LSBAESM04	M4 Ø14	**4,256**	6	6
LSBAESM05	M5 Ø14	**4,760**	6	6
LSBAESM06	M6 Ø16	**4,210**	4	6

ÉGALEMENT DISPONIBLE easykits

BA-GA

Crochet

02 P. 406 Info Technique

CREUX — Béton creuse — Placo-prâtre — kg. — ZINC

CODE	DIMENSIONS	€/100	MIN. COMMANDE		
BAGAM04	M4 Ø14	**55,828**	100	50	300
BAGAM05	M5 Ø14	**61,341**	100	50	300
BAGAM06	M6 Ø16	**84,784**	100	50	200
BAGAM08	M8 Ø20	**130,759**	50	50	150

Blister

CODE	DIMENSIONS	€/SACHET	PCS	SACHETS
BZBAGAM04	M4 Ø14	**2,967**	2	12
BZBAGAM05	M5 Ø14	**2,967**	2	12
BZBAGAM06	M6 Ø16	**2,967**	2	10

Boîte avec fenêtre

CODE	DIMENSIONS	€/BOÎTE	PCS	BOÎTES
VBAGAM04	M4 Ø14	**4,285**	6	8
VBAGAM05	M5 Ø14	**4,769**	6	8
VBAGAM06	M6 Ø16	**3,991**	4	8

Auto-service

CODE	DIMENSIONS	€/SACHET	PCS	SACHETS
LSBAGAM04	M4 Ø14	**4,382**	6	6
LSBAGAM05	M5 Ø14	**4,876**	6	6
LSBAGAM06	M6 Ø16	**4,084**	4	6

ÉGALEMENT DISPONIBLE easykits

CA-BA

Tête basculante

CREUX — Béton creuse — Placo-prâtre — kg. — ZINC

CODE	DIMENSIONS	€/100		
CABA004	M4 Ø14	**23,016**	100	1.200
CABA005	M5 Ø14	**26,303**	100	1.200
CABA006	M6 Ø16	**31,378**	100	600
CABA008	M8 Ø20	**47,850**	100	400

Boîte avec fenêtre

CODE	DIMENSIONS	€/BOÎTE	PCS	BOÎTES
VCABA004	M4 Ø14	**6,608**	20	8
VCABA005	M5 Ø14	**7,572**	20	8
VCABA006	M6 Ø16	**6,495**	15	8

Auto-service

CODE	DIMENSIONS	€/SACHET	PCS	SACHETS
LSCABA004	M4 Ø14	**7,008**	20	6
LSCABA005	M5 Ø14	**7,744**	20	6
LSCABA006	M6 Ø16	**6,644**	15	7

ÉGALEMENT DISPONIBLE easykits

NEW BA-NY

Nylon

CREUX — Placo-prâtre — Béton creuse — kg. — POLYPROPYLENE

CODE	DIMENSIONS	€/100		
BANYM05	M5 Ø13	**122,125**	25	100
BANYM06	M6 Ø13	**122,125**	25	100

PA-LO

Segment à ressort

02 P. 406 Info Technique

CREUX — Béton creuse — Placo-prâtre — Plâtre — kg. — ZINC

PA-ES

Tige filetée

CODE	DIMENSIONS	€/100	MIN. COMMANDE		
PAESM04	M4 Ø12	**43,100**	100	50	300
PAESM05	M5 Ø15	**47,819**	100	50	300
PAESM06	M6 Ø18	**60,328**	100	50	200
PAESM08	M8 Ø22	**97,122**	50	50	150

Blister

CODE	DIMENSIONS	€/SACHET	PCS	SACHETS
BZPAESM04	M4 Ø12	**2,967**	2	12
BZPAESM05	M5 Ø15	**2,967**	2	12
BZPAESM06	M6 Ø18	**2,967**	2	10

Boîte avec fenêtre

CODE	DIMENSIONS	€/BOÎTE	PCS	BOÎTES
VPAESM04	M4 Ø12	**3,658**	6	8
VPAESM05	M5 Ø15	**4,171**	6	8
VPAESM06	M6 Ø18	**3,503**	4	8

Auto-service

CODE	DIMENSIONS	€/SACHET	PCS	SACHETS
LSPAESM04	M4 Ø12	**3,639**	6	6
LSPAESM05	M5 Ø15	**4,152**	6	6
LSPAESM06	M6 Ø18	**3,486**	4	6

02 P. 406 Info Technique

CREUX — Béton creuse — Placo-prâtre — Plâtre — kg. — ZINC

PA-GA

Crochet

CODE	DIMENSIONS	€/100	MIN. COMMANDE		
PAGAM04	M4 Ø12	**46,031**	100	50	300
PAGAM05	M5 Ø15	**50,372**	100	50	300
PAGAM06	M6 Ø18	**73,394**	100	50	200
PAGAM08	M8 Ø22	**108,588**	50	50	150

Blister

CODE	DIMENSIONS	€/SACHET	PCS	SACHETS
BZPAGAM04	M4 Ø12	**2,967**	2	12
BZPAGAM05	M5 Ø15	**2,967**	2	12
BZPAGAM06	M6 Ø18	**2,967**	2	10

Boîte avec fenêtre

CODE	DIMENSIONS	€/BOÎTE	PCS	BOÎTES
VPAGAM04	M4 Ø12	**3,576**	6	8
VPAGAM05	M5 Ø15	**4,104**	6	8
VPAGAM06	M6 Ø18	**3,861**	4	8

Auto-service

CODE	DIMENSIONS	€/SACHET	PCS	SACHETS
LSPAGAM04	M4 Ø12	**3,621**	6	6
LSPAGAM05	M5 Ø15	**4,157**	6	6
LSPAGAM06	M6 Ø18	**3,915**	4	6

CREUX — Béton creuse — Placo-prâtre — Plâtre — kg. — ZINC

CA-PA

Tête segment à ressort

CODE	DIMENSIONS	€/100		
CAPA004	M4 Ø12	**13,359**	100	2.400
CAPA005	M5 Ø15	**16,113**	100	1.200
CAPA006	M6 Ø18	**19,863**	100	600
CAPA008	M8 Ø22	**35,088**	100	400

Boîte avec fenêtre

CODE	DIMENSIONS	€/BOÎTE	PCS	BOÎTES
VCAPA004	M4 Ø12	**5,178**	24	8
VCAPA005	M5 Ø15	**5,100**	20	8
VCAPA006	M6 Ø18	**4,504**	15	8

Auto-service

CODE	DIMENSIONS	€/SACHET	PCS	SACHETS
LSCAPA004	M4 Ø12	**5,296**	24	8
LSCAPA005	M5 Ø15	**5,217**	20	7
LSCAPA006	M6 Ø18	**4,606**	15	7

IN

Cheville Indemoll pour fixation dans matériaux creux

IN-CO

Avec vis à tête bombée

02 P. 406 Info Technique

CREUX — Placo-prâtre, Béton creuse, Brique creuse — kg. — ZINC

CODE	DIMENSIONS	€/100	ÉPAISSEUR MAX. À FIXER		
INCO421	M4 x 30 Ø 8	**15,497**	17 -hmin	100	2.400
INCO432	M4 x 41 Ø 8	**16,741**	22 -hmin	100	1.200
INCO438	M4 x 47 Ø 8	**18,884**	30 -hmin	100	1.200
INCO446	M4 x 53 Ø 8	**20,259**	33 -hmin	100	1.200
INCO459	M4 x 67 Ø 8	**31,922**	52 -hmin	100	1.200
INCO537	M5 x 46 Ø 10	**24,534**	26 -hmin	100	1.200
INCO552	M5 x 59 Ø 10	**28,309**	42 -hmin	100	600
INCO565	M5 x 72 Ø 10	**33,966**	55 -hmin	100	600
INCO580	M5 x 89 Ø 10	**41,516**	61 -hmin	100	600
INCO637	M6 x 46 Ø 12	**35,859**	25 -hmin	100	1.200
INCO652	M6 x 59 Ø 12	**36,106**	38 -hmin	100	600
INCO665	M6 x 72 Ø 12	**42,531**	49 -hmin	100	600
INCO680	M6 x 89 Ø 12	**61,578**	78 -hmin	100	600

Blister

CODE	DIMENSIONS	€/SACHET	PCS	SACHETS
BZINCO432	M4 x 41 Ø 8	**2,143**	2	20
BZINCO438	M4 x 47 Ø 8	**2,143**	2	20
BZINCO537	M5 x 46 Ø 10	**2,143**	2	20
BZINCO552	M5 x 59 Ø 10	**2,143**	2	15
BZINCO565	M5 x 72 Ø 10	**2,143**	2	15
BZINCO637	M6 x 46 Ø 12	**2,143**	2	15
BZINCO652	M6 x 59 Ø 12	**2,143**	2	15

Boîte avec fenêtre

CODE	DIMENSIONS	€/BOÎTE	PCS	BOÎTES
VINCO432	M4 x 41 Ø 8	**4,538**	15	8
VINCO438	M4 x 47 Ø 8	**4,930**	15	8
VINCO446	M4 x 53 Ø 8	**5,365**	15	8
VINCO537	M5 x 46 Ø 10	**6,230**	15	8
VINCO552	M5 x 59 Ø 10	**5,342**	12	8
VINCO637	M6 x 46 Ø 12	**4,736**	10	8
VINCO652	M6 x 59 Ø 12	**5,497**	10	8

Auto-service

CODE	DIMENSIONS	€/SACHET	PCS	SACHETS
LSINCO432	M4 x 41 Ø 8	**8,356**	30	6
LSINCO438	M4 x 47 Ø 8	**9,078**	30	6
LSINCO446	M4 x 53 Ø 8	**9,874**	30	6
LSINCO537	M5 x 46 Ø 10	**9,558**	25	6
LSINCO552	M5 x 59 Ø 10	**7,381**	18	7
LSINCO637	M6 x 46 Ø 12	**8,717**	20	7
LSINCO652	M6 x 59 Ø 12	**7,595**	15	7

IN-HE

Avec vis à tête hexagonale

02 P. 407 Info Technique

CREUX — Placo-prâtre, Béton creuse, Brique creuse — kg. — ZINC

CODE	DIMENSIONS	€/100	ÉPAISSEUR MAX. À FIXER		
INHE837	M8 x 45 Ø 14	**65,763**	25 -hmin	100	600
INHE855	M8 x 60 Ø 14	**75,641**	36 -hmin	100	400
INHE865	M8 x 73 Ø 14	**90,063**	47 -hmin	100	400

IN-SI

Sans vis

CREUX — Placo-prâtre, Béton creuse, Brique creuse — kg. — ZINC

CODE	DIMENSIONS	€/100	ÉPAISSEUR MAX. À FIXER		
INSI421	M4 x 21 Ø 8	**12,356**	17 -hmin	100	2.400
INSI432	M4 x 32 Ø 8	**12,859**	22 -hmin	100	2.400
INSI438	M4 x 38 Ø 8	**16,731**	30 -hmin	100	2.400
INSI537	M5 x 37 Ø 10	**21,344**	26 -hmin	100	1.200
INSI552	M5 x 52 Ø 10	**22,559**	42 -hmin	100	600
INSI565	M5 x 65 Ø 10	**26,859**	55 -hmin	100	600
INSI637	M6 x 37 Ø 12	**24,725**	25 -hmin	100	1.200
INSI652	M6 x 52 Ø 12	**26,547**	38 -hmin	100	600
INSI665	M6 x 65 Ø 12	**35,034**	49 -hmin	100	600
INSI865	M8 x 65 Ø 14	**54,850**	47 -hmin	100	400

Cheville Indemoll pour fixation dans matériaux creux

IN

CREUX — Béton creuse, Brique creuse, Placo-prâtre

CODE	€/100		
INPINZANI	1.041,025	1	20

INPIN

Pince

CREUX — Béton creuse, Brique creuse, Placo-prâtre

CODE	€/100		
INPISANIN	2.138,791	1	10

INPIS

Pistolet

CREUX — Placo-prâtre, Béton creuse, Brique creuse, kg., ZINC

CODE	CONTENU	DIMENSIONS CONTENU	UDS X KIT	€/KIT	KITS X
KITINPIN01	INPINZANI	-	1	33,460	1
	INCO432	M4 x 41 Ø 8	20		
	INCO537	M5 x 46 Ø 10	20		

KITINPIN

Kit de bricolage pour materiaux creux

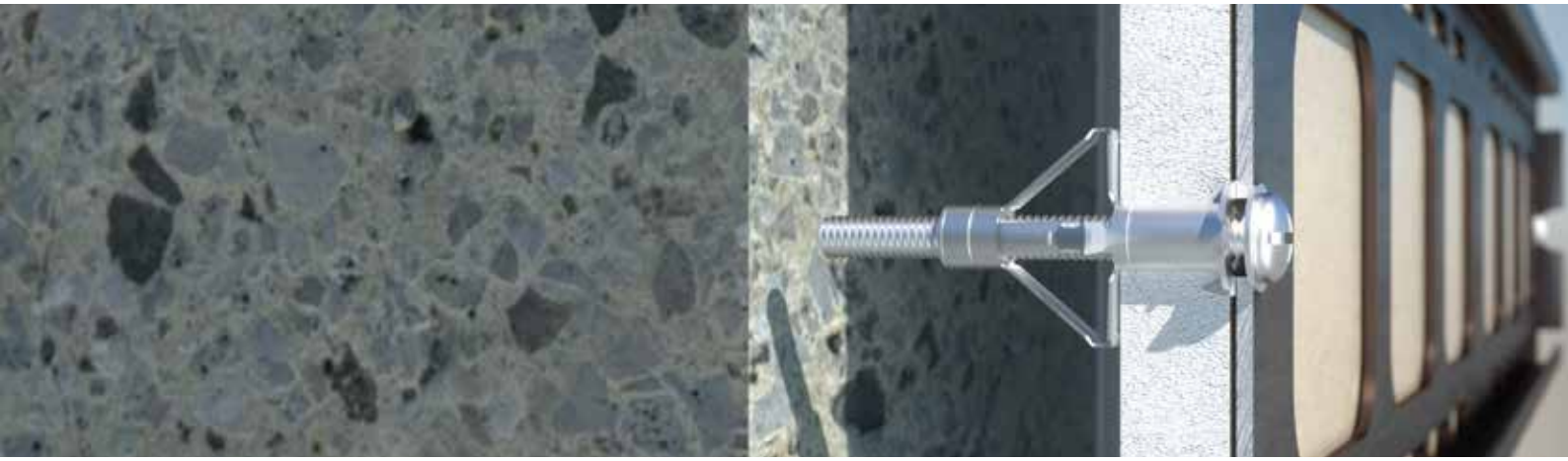

ANCLA

Cheville nylon pour briques creuses et plaques de plâtre

02 P. 407 Info Technique

CREUX — Béton creuse, Brique creuse, Placo-prâtre — kg. — Ny NYLON

CODE	DIMENSIONS	€/100	MIN. COMMANDE		
ANCLA40	10 x 40 Ø10	**11,194**	200	100	600
ANCLA47	10 x 47 Ø10	**13,500**	200	100	600

Blister

CODE	DIMENSIONS	€/SACHET	PCS	SACHETS
BZANCLA40	10 x 40 Ø10	**2,143**	4	12
BZANCLA47	10 x 47 Ø10	**2,143**	4	12

TAPLA

Cheville pour brique creuse et plaques de plâtre

TAPLA NY

Cheville nylon

02 P. 407 Info Technique

CREUX — Placo-prâtre — kg. — Ny NYLON

CODE	DIMENSIONS	VALABLE POUR	€/100		MIN. ÉPAISSEUR DU SUPPORT	MIN. COMMANDE		
TAPLANY	15 x 33	TPPO 4,5 x 40 / DIN-7981 4,2 x 38	**10,338**	PH2/PH3	9-16	200	100	1.600

Blister

CODE	DIMENSIONS	€/SACHET	PCS	SACHETS
BZTAPLANY	15 x 33	**2,143**	4	15

TAPLA ME

Cheville Zamak avec vis DIN 7981 4,2 x 32

02 P. 407 Info Technique

CREUX — Placo-prâtre — kg. — Zk ZAMAK

CODE	DIMENSIONS	VALABLE POUR	€/100		MIN. ÉPAISSEUR DU SUPPORT	MIN. COMMANDE		
TAPLAME	13 x 32	DIN-7981 4,2 x 32	**18,163**	PH2/PH3	9-16	200	100	1.600

Blister

CODE	DIMENSIONS	€/SACHET	PCS	SACHETS
BZTAPLAME	13 x 32	**2,967**	4	15

TAPLA ZK

Cheville Zamak

02 P. 407 Info Technique

CREUX — Placo-prâtre — kg. — Zk ZAMAK

CODE	DIMENSIONS	VALABLE POUR	€/100		MIN. ÉPAISSEUR DU SUPPORT	MIN. COMMANDE		
TAPLAZK	13 x 37	TPPO 4,5 x 50 / DIN-7981 4,2 x 38	**15,647**	PH3	9-16	200	100	1.600

RIVETS

RE Rivets

RE-NO

Tête bombée. Aluminium

MÉTAL

Menuiserie aluminium · Tôle - profilé lourd · Tôle · Al

CODE	DIMENSIONS	€/100	Ø FORET	ÉPAISSEUR MAX. À FIXER		
RENO3206	3,2 x 6	**2,244**	3,3	1 – 3	500	12.000
RENO3208	3,2 x 8	**2,394**	3,3	3 – 5	500	12.000
RENO3210	3,2 x 10	**2,691**	3,3	5 – 7	500	6.000
RENO3212	3,2 x 12	**2,994**	3,3	7 – 9	500	6.000
RENO3214	3,2 x 14	**3,178**	3,3	9 – 11	500	6.000
RENO3216	3,2 x 16	**3,609**	3,3	11 – 13	500	6.000
RENO3218	3,2 x 18	**3,772**	3,3	13 – 15	500	6.000
RENO4006	4 x 6	**2,691**	4,1	0,5 – 2	500	6.000
RENO4008	4 x 8	**3,125**	4,1	2 – 4	500	6.000
RENO4010	4 x 10	**3,256**	4,1	4 – 6	500	6.000
RENO4012	4 x 12	**3,372**	4,1	6 – 8	500	6.000
RENO4014	4 x 14	**3,569**	4,1	8 – 10	500	6.000
RENO4016	4 x 16	**3,997**	4,1	10 – 12	500	6.000
RENO4018	4 x 18	**3,844**	4,1	12 – 14	500	3.000
RENO4020	4 x 20	**4,425**	4,1	14 – 16	500	6.000
RENO4025	4 x 25	**5,709**	4,1	16 – 18	250	3.000
RENO4030	4 x 30	**6,856**	4,1	23 – 16	250	3.000
RENO4035	4 x 35	**8,500**	4,1	26 – 30	250	3.000
RENO4806	4,8 x 6	**3,713**	5	0,5 – 1,5	500	6.000
RENO4808	4,8 x 8	**3,866**	5	1,5 – 3,5	500	6.000
RENO4810	4,8 x 10	**4,144**	5	3,5 – 5,5	500	3.000
RENO4812	4,8 x 12	**4,297**	5	5,5 – 7,5	500	3.000
RENO4814	4,8 x 14	**4,913**	5	7,5 – 9,5	250	3.000
RENO4816	4,8 x 16	**5,128**	5	9,5 – 11,5	250	3.000
RENO4818	4,8 x 18	**5,544**	5	11,5 – 13,5	250	3.000
RENO4820	4,8 x 20	**5,866**	5	13,5 – 15	250	3.000
RENO4822	4,8 x 22	**6,744**	5	15 – 17	200	2.400
RENO4824	4,8 x 24	**7,038**	5	17 – 19	200	2.400
RENO4826	4,8 x 26	**7,544**	5	19 – 21	200	2.400
RENO4828	4,8 x 28	**7,691**	5	21 – 23	200	2.400
RENO4830	4,8 x 30	**7,928**	5	23 – 25	200	2.400
RENO4835	4,8 x 35	**9,856**	5	25 – 30	150	1.800
RENO6008	6 x 8	**10,334**	6,1	1 – 2	250	3.000
RENO6010	6 x 10	**10,525**	6,1	2 – 4	250	3.000
RENO6012	6 x 12	**10,831**	6,1	3 – 6	250	3.000
RENO6018	6 x 18	**14,997**	6,1	6 – 10	200	1.200
RENO6025	6 x 25	**19,081**	6,1	10 – 12	200	1.200
RENO6016	6 x 16	**14,753**	6,1	15 – 19	250	1.500

Blister

CODE	DIMENSIONS	€/SACHET	PCS	SACHETS
BZRENO3208	3,2 x 8	**1,647**	15	20
BZRENO3210	3,2 x 10	**1,647**	15	20
BZRENO4008	4 x 8	**1,647**	15	20
BZRENO4010	4 x 10	**1,647**	15	20
BZRENO4012	4 x 12	**1,647**	15	20
BZRENO4016	4 x 16	**1,647**	15	20
BZRENO4810	4,8 x 10	**1,647**	15	20
BZRENO4812	4,8 x 12	**1,647**	15	20
BZRENO4816	4,8 x 16	**1,647**	8	20
BZRENO4820	4,8 x 20	**1,647**	8	20
BZRENO4824	4,8 x 24	**1,647**	8	20

Boîte avec fenêtre

CODE	DIMENSIONS	€/BOÎTE	PCS	BOÎTES
VRENO3206	3,2 x 6	**2,107**	50	8
VRENO3208	3,2 x 8	**2,239**	50	8
VRENO3210	3,2 x 10	**2,499**	50	8
VRENO3212	3,2 x 12	**2,679**	50	8
VRENO3214	3,2 x 14	**2,914**	50	8
VRENO3218	3,2 x 18	**3,692**	50	8
VRENO4006	4 x 6	**2,344**	50	8
VRENO4008	4 x 8	**2,521**	50	8
VRENO4010	4 x 10	**2,914**	50	8
VRENO4012	4 x 12	**3,179**	50	8
VRENO4014	4 x 14	**3,593**	50	8
VRENO4016	4 x 16	**3,748**	50	8
VRENO4018	4 x 18	**4,005**	50	8
VRENO4020	4 x 20	**4,137**	50	8
VRENO4808	4,8 x 8	**3,692**	50	8
VRENO4810	4,8 x 10	**3,802**	50	8
VRENO4812	4,8 x 12	**4,005**	50	8
VRENO4814	4,8 x 14	**4,583**	50	8
VRENO4816	4,8 x 16	**4,975**	50	8
VRENO4818	4,8 x 18	**5,674**	50	8
VRENO4820	4,8 x 20	**6,111**	50	8
VRENO4822	4,8 x 22	**3,356**	25	8
VRENO4824	4,8 x 24	**3,410**	25	8
VRENO4830	4,8 x 30	**4,112**	25	8
VRENO4835	4,8 x 35	**4,518**	25	8

Rivets RE

MÉTAL — Menuiserie aluminium · Tôle - profilé lourd · Tôle · A2 INOX

RE-IN

Tête bombée. Inoxydable A2

CODE	DIMENSIONS	€/100	Ø FORET	ÉPAISSEUR MAX. À FIXER		
REIN3206	3,2 x 6,4	**13,850**	3,3	0,5 – 3	500	6.000
REIN3208	3,2 x 8	**14,538**	3,3	3 – 5	500	6.000
REIN3212	3,2 x 12,7	**21,853**	3,3	6,5 – 8,5	500	6.000
REIN3215	3,2 x 15,9	**37,844**	3,3	10,5 – 12,5	500	6.000
REIN4008	4 x 8,5	**24,306**	4,1	2,5 – 4,5	500	6.000
REIN4010	4 x 10,2	**25,856**	4,1	4,5 – 6,5	500	6.000
REIN4012	4 x 12	**29,272**	4,1	6,5 – 8,5	500	6.000
REIN4016	4 x 16	**36,331**	4,1	10 – 12	500	3.000
REIN4810	4,8 x 10,8	**36,597**	5	4 – 6	500	3.000
REIN4812	4,8 x 12	**40,022**	5	6 – 8	500	3.000
REIN4816	4,8 x 16	**49,181**	5	8 – 11	250	3.000
REIN4820	4,8 x 20,3	**66,425**	5	11 – 13	250	3.000
REIN4818	4,8 x 18	**52,613**	5	13 – 15	250	3.000

MÉTAL — Menuiserie aluminium · Tôle - profilé lourd · Tôle · Al

RE-CA

Tête large. Aluminium

CODE	DIMENSIONS	€/100	Ø FORET	ÉPAISSEUR MAX. À FIXER		
RECA4008	4 x 8	**5,900**	4,1	2 - 4	500	3.000
RECA4010	4 x 10	**6,188**	4,1	4 - 6	500	3.000
RECA4012	4 x 12	**7,256**	4,1	6 - 8	250	3.000
RECA4016	4 x 16	**8,103**	4,1	10 - 12	250	3.000
RECA4810	4,8 x 10	**6,697**	5	3,5 - 5,5	250	3.000
RECA4812	4,8 x 12	**6,938**	5	5,5 - 7,5	250	3.000
RECA4814	4,8 x 14	**7,472**	5	7,5 - 9,5	250	3.000
RECA4816	4,8 x 16	**8,094**	5	9,5 - 11,5	250	1.500
RECA4818	4,8 x 18	**8,791**	5	11,5 - 13,5	200	2.400

Blister

CODE	DIMENSIONS	€/SACHET	PCS	SACHETS
BZRECA4010	4 x 10	**1,647**	8	15
BZRECA4012	4 x 12	**1,647**	8	15
BZRECA4016	4 x 16	**1,647**	8	15
BZRECA4810	4,8 x 10	**1,647**	8	15
BZRECA4812	4,8 x 12	**1,647**	8	15
BZRECA4814	4,8 x 14	**1,647**	8	15
BZRECA4816	4,8 x 16	**1,647**	8	15
BZRECA4818	4,8 x 18	**1,647**	5	15

Boîte avec fenêtre

CODE	DIMENSIONS	€/BOÎTE	PCS	BOÎTES
VRECA4010	4 x 10	**3,982**	50	8
VRECA4012	4 x 12	**3,351**	35	8
VRECA4016	4 x 16	**3,753**	35	8
VRECA4810	4,8 x 10	**3,071**	25	8
VRECA4812	4,8 x 12	**3,071**	25	8
VRECA4814	4,8 x 14	**3,503**	25	8
VRECA4816	4,8 x 16	**3,669**	25	8
VRECA4818	4,8 x 18	**3,193**	20	8

MÉTAL — Menuiserie aluminium · Tôle - profilé lourd · Tôle · Al

RE-BL

Tête bombée laquée blanc. Aluminium

CODE	DIMENSIONS	€/100	Ø FORET	ÉPAISSEUR MAX. À FIXER		
RENO3208BL	3,2 x 8 9003	**5,191**	3,3	3,5 – 5	500	6.000
RENO3210BL	3,2 x 10 9003	**5,506**	3,3	5 – 7	500	6.000
RENO3212BL	3,2 x 12 9003	**6,206**	3,3	7 – 9	500	6.000
RENO4008BL	4 x 8 9003	**5,900**	4,1	3 – 5	500	6.000
RENO4010BL	4 x 10 9003	**6,206**	4,1	5 – 6,5	500	6.000
RENO4012BL	4 x 12 9003	**7,238**	4,1	6,5 – 8,5	500	6.000
RENO4014BL	4 x 14 9003	**7,338**	4,1	8,5 – 10,5	500	6.000
RENO4810BL	4,8 x 10 9003	**7,922**	4,9	4 – 6	500	3.000
RENO4812BL	4,8 x 12 9003	**8,138**	4,9	6 – 8	500	3.000
RENO4814BL	4,8 x 14 9003	**9,447**	4,9	8 – 10	250	3.000
RENO4816BL	4,8 x 16 9003	**9,738**	4,9	10 – 12	250	3.000

RE Rivets

RE-NE

Tête bombée laquée noir. Aluminium

MÉTAL — Menuiserie aluminium · Tôle - profilé lourd · Tôle · Al

CODE	DIMENSIONS	€/100	Ø FORET	ÉPAISSEUR MAX. À FIXER		
RENO3208NE	3,2 x 8 9005	**5,191**	3,3	3,5 – 5	500	6.000
RENO3210NE	3,2 x 10 9005	**5,506**	3,3	5 – 7	500	6.000
RENO3212NE	3,2 x 12 9005	**6,206**	3,3	7 – 9	500	6.000
RENO4008NE	4 x 8 9005	**5,900**	4,1	3 – 5	500	6.000
RENO4010NE	4 x 10 9005	**6,206**	4,1	5 – 6,5	500	6.000
RENO4012NE	4 x 12 9005	**7,238**	4	6,5 – 8,5	500	6.000
RENO4014NE	4 x 14 9005	**7,338**	4,1	8,5 – 10,5	500	6.000
RENO4810NE	4,8 x 10 9005	**7,922**	4,9	4 – 6	500	3.000
RENO4812NE	4,8 x 12 9005	**8,138**	4,9	6 – 8	500	3.000
RENO4814NE	4,8 x 14 9005	**9,447**	4,9	8 – 10	250	3.000
RENO4816NE	4,8 x 16 9005	**9,738**	4,9	10 – 12	250	3.000

RE-FL

Tête bombée. Finition fleur

MÉTAL — Menuiserie aluminium · Tôle - profilé lourd · Tôle · Z ZINC

CODE	DIMENSIONS	€/100	Ø FORET	ÉPAISSEUR MAX. À FIXER		
REFL4012	4 x 12,1	**5,984**	4,1	4 – 6,5	500	6.000
REFL4014	4 x 13,9	**6,491**	4,1	6 – 9	500	3.000
REFL4016	4 x 15,7	**7,081**	4,1	8 – 11	500	3.000
REFL4018	4 x 17,4	**7,381**	4,1	10 – 13	500	3.000
REFL4020	4 x 19,2	**7,831**	4,1	12 – 15	500	3.000
REFL4814	4,8 x 14,5	**8,666**	5	4 – 8	250	3.000
REFL4816	4,8 x 16,3	**9,797**	5	6 – 10	250	3.000
REFL4830	4,8 x 30	**15,063**	5	19 – 24	200	1.200
REFL4835	4,8 x 35	**17,138**	5	24 – 29	150	1.800
REFL4840	4,8 x 40	**20,075**	5	29 – 34	150	1.800
REFL4845	4,8 x 45	**23,316**	5	-	150	900
REFL4850	4,8 x 50	**25,503**	5	-	150	900
REFL4818	4,8 x 18	**11,125**	5	8 – 12	250	3.000
REFL4824	4,8 x 24	**12,819**	5	15 - 18	200	2.400
REFL4025	4 x 25	**9,569**	4,1	15 - 20	250	3.000

Blister

CODE	DIMENSIONS	€/SACHET	PCS	SACHETS
BZREFL4835	4,8 x 35	**1,647**	5	20

Boîte avec fenêtre

CODE	DIMENSIONS	€/BOÎTE	PCS	BOÎTES
VREFL4835	4,8 x 35	**8,024**	25	8

Écrou à sertir TR

MÉTAL — Menuiserie aluminium — Tôle - profilé lourd — Tôle — ZINC

TR-AV

Tête fraisée

CODE	DIMENSIONS	€/100		
TRAV0411	M4 x 11	**12,438**	500	12.000
TRAV0513	M5 x 13	**13,344**	500	6.000
TRAV0616	M6 x 16	**16,672**	500	3.000
TRAV0819	M8 x 19	**14,213**	250	3.000
TRAV1021	M10 x 21	**29,738**	250	1.500

MÉTAL — Menuiserie aluminium — Tôle - profilé lourd — Tôle — ZINC

TR-CA

Tête large

CODE	DIMENSIONS	€/100		
TRCA0310	M3 x 10	**7,297**	500	12.000
TRCA0410	M4 x 10	**7,581**	500	12.000
TRCA0411	M4 x 11	**10,472**	500	12.000
TRCA0512	M5 x 12	**12,713**	500	12.000
TRCA0515	M5 x 15	**15,303**	500	6.000
TRCA0614	M6 x 14	**10,741**	250	3.000
TRCA0616	M6 x 16	**14,103**	250	3.000
TRCA0816	M8 x 16	**18,950**	250	3.000
TRCA0818	M8 x 18	**19,606**	250	1.500
TRCA1017	M10 x 17	**31,313**	250	1.500
TRCA1022	M10 x 22	**32,409**	250	1.500
TRCA1223	M12 x 23	**52,488**	250	1.000

MÉTAL — Menuiserie aluminium — Tôle - profilé lourd — Tôle — ZINC

TR-CR

Tête reduite

CODE	DIMENSIONS	€/100		
TRCR0410	M4 x 10	**10,472**	500	12.000
TRCR0511	M5 x 11	**11,606**	500	12.000
TRCR0614	M6 x 14	**14,103**	250	6.000
TRCR0815	M8 x 15	**17,053**	250	3.000
TRCR1019	M10 x 19	**25,250**	250	1.500

RM Pinces

RM-MA

MÉTAL

Pince à levier

CODE	VALABLE POUR	€/PC		
RMMA01	Ø2,4 / Ø3,2 / Ø 4,0 / Ø4,8	**28,548**	1	40

RM-PA

MÉTAL

Pince extenseur

CODE	VALABLE POUR	€/PC		
RMPA01	Ø3,2 / Ø 4,0 / Ø4,8 / Ø 6,0 / Ø6,4	**112,293**	1	10

RM-EX

MÉTAL

Pince à riveter manuel

CODE	VALABLE POUR	€/PC		
RMEX01	Ø3,2 / Ø 4,0 / Ø4,8 / Ø 6,0 / Ø6,4	**140,983**	1	5

ACCESSOIRES POUR CÂBLES, CHAÎNES ET CLÔTURES

SJ Serre-cable DIN-741

SJ-Z

Zingué

MÉTAL — Câble dénudé, Chaîne, Corde — ZINC

CODE		MÉTRIQUE	Ø CÂBLE	€/100		
SJZ0403		M4	M4(Ø3)	**26,491**	200	2.400
SJZ0505		M5	M5(Ø5)	**30,613**	200	1.200
SJZ0506		M5	M5(Ø6 - 6,5)	**38,266**	100	1.200
SJZ0608		M6	M6(Ø8)	**55,141**	100	600
SJZ0810		M8	M8(Ø10)	**73,781**	100	400
SJZ0811		M8	M8(Ø11)	**94,188**	100	400
SJZ1013		M10	M10(Ø13)	**129,119**	50	150
SJZ1014		M10	M10(Ø14)	**148,741**	50	200
SJZ1216		M12	M12(Ø16)	**221,016**	50	100
SJZ1220		M12	M12(Ø20)	**280,572**	25	75
SJZ1422		M14	M14(Ø22)	**357,241**	15	45
SJZ1426		M14	M14(Ø26)	**503,259**	15	45
SJZ1630		M16	M16(Ø30)	**924,356**	10	30
SJZ1634		M16	M16(Ø34)	**1.085,947**	10	20
SJZ1640		M16	M16(Ø40)	**1.352,819**	5	15
SJZ1845	NEW	M18	M18(Ø45)	**2.459,584**	5	-
SJZ2050	NEW	M20	M20(Ø50)	**2.805,241**	5	-

Blister

CODE	DIMENSIONS	€/SACHET	PCS	SACHETS
BZSJZ0403	M4(Ø3)	**4,000**	4	20
BZSJZ0505	M5(Ø5)	**4,000**	2	20
BZSJZ0506	M5(Ø6 - 6,5)	**4,000**	2	20
BZSJZ0608	M6(Ø8)	**4,000**	2	20

NEW SJ-A4

Inoxydable A4

MÉTAL — Câble dénudé, Chaîne, Corde — A4 INOX

CODE	MÉTRIQUE	Ø CÂBLE	€/100		
SJA42103	M4	M4(Ø3)	**171,500**	50	1.200
SJA42305	M5	M5(Ø5)	**225,900**	40	960
SJA42606	M5	M5(Ø6)	**246,800**	20	900
SJA43008	M6	M6(Ø8)	**259,300**	20	480
SJA43410	M8	M8(Ø10)	**460,100**	10	240
SJA43611	M8	M8(Ø11)	**669,300**	10	240
SJA44414	M10	M10(Ø14)	**786,400**	5	225
SJA45016	M12	M12(Ø16)	**1.250,700**	5	120
SJA45418	M12	M12(Ø18)	**1.882,400**	5	80
SJA46122	M14	M14(Ø22)	**2.668,800**	1	45
SJA46525	M14	M14(Ø25)	**2.990,900**	1	24

NEW SJ-O

Serre-câble ovale. Zingué

MÉTAL — Câble dénudé, Chaîne, Corde — ZINC

CODE	MÉTRIQUE	Ø CÂBLE	€/100		
SJO0502	M5	M5(Ø2)	**78,759**	100	1.200
SJO0503	M5	M5(Ø3)	**82,513**	100	1.200
SJO0604	M6	M6(Ø4)	**148,147**	100	600
SJO0605	M6	M6(Ø5)	**161,272**	100	600
SJO0606	M6	M6(Ø6)	**175,150**	25	600

Serre-câble plat SJ-P

MÉTAL — Câble dénudé — Chaîne — Corde — ZINC

SJ-PS NEW

Simple. Zingué

CODE	MÉTRIQUE	Ø CÂBLE	€/100		
SJPS0402	M4	M4(Ø2)	**19,503**	100	4.500
SJPS0403	M4	M4(Ø3)	**19,878**	100	2.400
SJPS0504	M5	M5(Ø4)	**26,253**	100	2.400
SJPS0605	M6	M6(Ø5)	**37,503**	100	1.200
SJPS0606	M6	M6(Ø6)	**52,506**	50	600

MÉTAL — Câble dénudé — Chaîne — Corde — A4 INOX

SJ-PS A4 NEW

Simple. Inoxydable A4

CODE	MÉTRIQUE	Ø CÂBLE	€/100		
SJPSA40403	M4	M4(Ø3)	**87,844**	30	1.350
SJPSA40504	M5	M5(Ø4)	**129,672**	30	1.350
SJPSA40605	M6	M6(Ø5)	**179,869**	20	900
SJPSA40606	M6	M6(Ø6)	**305,359**	10	450

MÉTAL — Câble dénudé — Chaîne — Corde — ZINC

SJ-PD NEW

Double. Zingué

CODE	MÉTRIQUE	Ø CÂBLE	€/100		
SJPD0402	M4	M4(Ø2)	**29,066**	100	2.400
SJPD0403	M4	M4(Ø3)	**35,256**	100	1.200
SJPD0504	M5	M5(Ø4)	**44,819**	100	1.200
SJPD0605	M5	M5(Ø5)	**61,884**	50	600
SJPD0606	M6	M6(Ø6)	**95,641**	50	300
SJPD0808	M8	M8(Ø8)	**163,147**	25	150

MÉTAL — Câble dénudé — Chaîne — Corde — A4 INOX

SJ-PD A4 NEW

Double. Inoxydable A4

CODE	MÉTRIQUE	Ø CÂBLE	€/100		
SJPDA40403	M4	M4(Ø3)	**146,406**	30	720
SJPDA40504	M5	M5(Ø4)	**238,431**	30	720
SJPDA40605	M5	M5(Ø5)	**296,994**	20	480
SJPDA40606	M6	M6(Ø6)	**514,509**	10	240

TS-GA

Tendeur crochet/ceil DIN-1480

TS-GA

Zinguée

MÉTAL — Câble dénudé — Chaîne — Corde — ZINC

CODE		MÉTRIQUE	Ø CÂBLE	€/100		
TSGA06		M6	M6(Ø10)	**215,275**	50	200
TSGA08		M8	M8(Ø11)	**287,391**	25	100
TSGA10		M10	M10(Ø14)	**410,556**	25	75
TSGA12		M12	M12(Ø17)	**617,622**	10	20
TSGA14		M14	M14(Ø18)	**871,169**	10	20
TSGA16		M16	M16(Ø23)	**1.223,409**	10	20
TSGA20		M20	M20(Ø25)	**2.212,769**	5	-
TSGA22		M22	M22(Ø30)	**3.055,597**	1	-
TSGA24		M24	M24(Ø34)	**3.799,747**	1	-
TSGA30		M30	M30(Ø38)	**7.620,816**	1	-
TSGA36		M36	M36(Ø48)	**23.281,488**	1	-
TSGA05	NEW	M5	M5(Ø8)	**154,913**	50	300

Blister

CODE	DIMENSIONS	€/SACHET	PCS	SACHETS
BZTSGA06	M6(Ø10)	**4,000**	1	20

NEW

TS-GA A4

Inoxydable A4

MÉTAL — Câble dénudé — Chaîne — Corde — A4 INOX

CODE	MÉTRIQUE	Ø CÂBLE	€/100		
TSGAA405	M5	M5(Ø8)	**425,219**	10	240
TSGAA406	M6	M6(Ø10)	**596,125**	10	120
TSGAA410	M10	M10(Ø14)	**1.549,831**	5	30
TSGAA412	M12	M12(Ø17)	**2.920,775**	5	30

TS-AA

Tendeur ceil/ceil DIN-1480

NEW

TS-AA

Zinguée

MÉTAL — Câble dénudé — Chaîne — Corde — ZINC

CODE	MÉTRIQUE	Ø CÂBLE	€/100		
TSAA05	M5	M5(Ø8)	**154,913**	50	300
TSAA06	M6	M6(Ø10)	**225,506**	50	200
TSAA08	M8	M8(Ø11)	**291,675**	25	100
TSAA10	M10	M10(Ø14)	**422,316**	25	75
TSAA12	M12	M12(Ø17)	**626,894**	10	30
TSAA14	M14	M14(Ø18)	**823,956**	10	20
TSAA16	M16	M16(Ø23)	**1.241,419**	10	20
TSAA20	M20	M20(Ø25)	**2.132,300**	5	10
TSAA22	M22	M22(Ø30)	**2.977,266**	1	-
TSAA24	M24	M24(Ø34)	**3.959,803**	1	-
TSAA30	M30	M30(Ø39)	**7.115,869**	1	-
TSAA36	M36	M36(Ø49)	**21.739,075**	1	-

NEW

TS-AA A4

Inoxydable A4

MÉTAL — Câble dénudé — Chaîne — Corde — A4 INOX

CODE	MÉTRIQUE	Ø CÂBLE	€/100		
TSAAA410	M10	M10(Ø14)	**1.631,400**	5	20
TSAAA412	M12	M12(Ø17)	**3.074,500**	5	20
TSAAA405	M5	M5(Ø8)	**447,600**	10	240
TSAAA406	M6	M6(Ø10)	**627,500**	10	120
TSAAA408	M8	M8(Ø11)	**1.100,100**	10	60

Tendeur crochet/crochet DIN-1480 — TS-GG

MÉTAL — Câble dénudé — Chaîne — Corde — ZINC

TS-GG NEW

Zinguée

CODE	MÉTRIQUE	Ø CÂBLE	€/100		
TSGG05	M5	M5(Ø7)	**154,944**	50	300
TSGG06	M6	M6(Ø8)	**225,531**	50	200
TSGG08	M8	M8(Ø9.5)	**291,650**	25	75
TSGG10	M10	M10(Ø12)	**422,275**	25	75
TSGG12	M12	M12(Ø15)	**626,906**	10	20
TSGG14	M14	M14(Ø17)	**823,934**	10	20
TSGG16	M16	M16(Ø19)	**1.241,459**	10	20
TSGG20	M20	M20(Ø20)	**2.132,275**	5	-
TSGG22	M22	M22(Ø23)	**2.977,300**	1	-
TSGG24	M24	M24(Ø25)	**3.959,791**	1	-
TSGG30	M30	M30(Ø31)	**7.115,881**	1	-
TSGG36	M36	M36(Ø44)	**21.739,041**	1	-

MÉTAL — Câble dénudé — Chaîne — Corde — A4 INOX

TS-GG A4 NEW

Inoxydable A4

CODE	MÉTRIQUE	Ø CÂBLE	€/100		
TSGGA405	M5	M5(Ø7)	**447,600**	10	240
TSGGA406	M6	M6(Ø8)	**627,500**	10	120
TSGGA408	M8	M8(Ø9.5)	**1.100,100**	10	-
TSGGA410	M10	M10(Ø12)	**1.631,400**	5	20
TSGGA412	M12	M12(Ø15)	**3.074,500**	5	15

Tendeur tige à souder — TS-VS

MÉTAL — Câble dénudé — Chaîne — Corde — ZINC

NEW

CODE	MÉTRIQUE	Ø CÂBLE	€/100		
TSVS06	M6	M6(Ø9)	**216,884**	50	100
TSVS08	M8	M8(Ø11)	**263,341**	25	50
TSVS10	M10	M10(Ø13)	**402,800**	25	50
TSVS12	M12	M12(Ø16)	**561,544**	25	50
TSVS14	M12	M12(Ø20)	**778,431**	10	20
TSVS16	M16	M16(Ø24)	**1.154,059**	10	-
TSVS20	M20	M20(Ø17)	**1.982,934**	1	-
TSVS22	M22	M22(Ø26)	**2.610,316**	1	-
TSVS24	M24	M24(Ø28)	**3.625,009**	1	-
TSVS30	M30	M30(Ø34)	**5.615,641**	1	-
TSVS36	M36	M36(Ø39)	**12.005,719**	1	-

EV-H

Anneau de manipulation D-582

EV-H

Zinguée

MÉTAL — Câble dénudé — Chaîne — Corde — Z ZINC

CODE		MÉTRIQUE	Ø CÂBLE	€/100		
EVH06		M6	M6(Ø20)	**154,366**	100	400
EVH08		M8	M8(Ø20)	**162,256**	100	400
EVH10		M10	M10(Ø25)	**230,044**	100	200
EVH12		M12	M12(Ø30)	**284,131**	100	-
EVH14		M14	M14(Ø35)	**378,600**	50	150
EVH16		M16	M16(Ø35)	**430,766**	50	100
EVH18		M18	M18(Ø40)	**576,916**	50	-
EVH20		M20	M20(Ø40)	**603,872**	50	-
EVH22		M22	M22(Ø45)	**954,044**	25	50
EVH24		M24	M24(Ø50)	**1.189,888**	25	-
EVH30		M30	M30(Ø60)	**2.653,513**	10	20
EVH36		M36	M36(Ø70)	**4.348,647**	1	-
EVH27	NEW	M28	M28(Ø53)	**2.250,316**	10	-
EVH42	NEW	M42	M42(Ø80)	**5.625,791**	1	-
EVH48	NEW	M48	M48(Ø90)	**8.626,213**	1	-

NEW EV-H A4

Inoxydable A4

MÉTAL — Câble dénudé — Chaîne — Corde — A4 INOX

CODE	MÉTRIQUE	Ø CÂBLE	€/100		
EVHA406	M6	M6(Ø15)	**184,053**	10	450
EVHA408	M8	M8(Ø20)	**296,994**	10	450
EVHA410	M10	M10(Ø25)	**564,706**	10	240
EVHA412	M12	M12(Ø30)	**836,603**	5	120
EVHA414	M14	M14(Ø30)	**1.254,903**	5	120
EVHA416	M16	M16(Ø35)	**1.464,053**	1	-
EVHA420	M20	M20(Ø38)	**1.924,184**	1	-
EVHA424	M24	M24(Ø50)	**4.183,009**	1	24

EV-M

Anneau de manipulation D-580

EV-M

Zinguée

MÉTAL — Câble dénudé — Chaîne — Corde — Z ZINC

CODE		MÉTRIQUE	Ø CÂBLE	€/100		
EVM06		M6	M6 (Ø20)	**134,463**	100	400
EVM08		M8	M8 (Ø20)	**162,256**	100	400
EVM10		M10	M10 (Ø25)	**230,044**	100	200
EVM12		M12	M12 (Ø30)	**284,131**	50	100
EVM14		M14	M14 (Ø35)	**378,600**	50	100
EVM16		M16	M16 (Ø35)	**430,766**	50	-
EVM18		M18	M18 (Ø40)	**576,916**	50	-
EVM20		M20	M20 (Ø40)	**603,872**	25	50
EVM22		M22	M22 (Ø45)	**954,044**	25	50
EVM24		M24	M24 (Ø50)	**1.189,888**	25	-
EVM30		M30	M30 (Ø60)	**2.653,513**	10	-
EVM36		M36	M36 (Ø70)	**4.348,647**	1	-
EVM42		M42	M42(Ø80)	**8.070,250**	1	-
EVM48		M48	M48 (Ø90)	**13.651,222**	1	-
EVM27	NEW	M27	M27 (Ø55)	**2.250,316**	10	-
EVM33	NEW	M33	M33 (Ø65)	**3.375,475**	1	-

NEW EV-M A4

Inoxydable A4

MÉTAL — Câble dénudé — Chaîne — Corde — A4 INOX

CODE	MÉTRIQUE	Ø CÂBLE	€/100		
EVMA406	M6	M6 (Ø20)	**196,600**	10	450
EVMA408	M8	M8 (Ø20)	**338,825**	10	450
EVMA410	M10	M10 (Ø25)	**606,538**	10	240
EVMA412	M12	M12(Ø30)	**920,263**	5	120
EVMA414	M14	M14 (Ø35)	**1.359,478**	5	120
EVMA416	M16	M16 (Ø35)	**1.589,544**	1	45
EVMA420	M20	M20 (Ø40)	**2.300,653**	1	-
EVMA424	M24	M24(Ø50)	**5.019,609**	1	12

Anse droite GR

MÉTAL — Câble dénudé — Chaîne — Corde — Z ZINC

GR-Z

Zingué

CODE		MÉTRIQUE	Ø CÂBLE	€/100		
GRZ05		M5	M5(Ø10)	**103,509**	50	1.200
GRZ06		M6	M6(Ø12)	**108,628**	50	600
GRZ08		M8	M8(Ø16)	**136,900**	50	300
GRZ10		M10	M10(Ø19)	**179,597**	50	200
GRZ11		M11	M11(Ø22)	**310,484**	25	150
GRZ12		M12	M12(Ø25)	**282,631**	25	100
GRZ14		M14	M14(Ø28)	**433,369**	25	75
GRZ16		M16	M16(Ø32)	**584,413**	10	40
GRZ18		M18	M18(Ø36)	**906,863**	5	30
GRZ20		M20	M20(Ø38)	**1.040,844**	5	20
GRZ22		M22	M22(Ø44)	**1.386,456**	1	-
GRZ25		M25	M25(Ø50)	**2.028,256**	1	-
GRZ28		M28	M28(Ø56)	**3.016,059**	1	-
GRZ32		M32	M32(Ø64)	**4.926,291**	1	-
GRZ36		M36	M36(Ø70)	**9.459,847**	1	-
GRZ38	NEW	M38	M38(Ø76)	**6.375,897**	1	-
GRZ42		M42	M42(Ø76)	**18.067,431**	1	-
GRZ45		M45	M45(Ø80)	**24.014,894**	1	-
GRZ50		M50	M50(Ø90)	**31.531,894**	1	-
GRZ56	NEW	M56	M56(Ø100)	**42.756,013**	1	-
GRZ63	NEW	M63	M63(Ø110)	**69.947,334**	1	-

Blister

CODE	DIMENSIONS	€/SACHET	PCS	SACHETS
BZGRZ05	M5(Ø10)	**4,000**	4	20
BZGRZ06	M6(Ø12)	**4,000**	4	20
BZGRZ08	M8(Ø16)	**4,000**	2	20
BZGRZ10	M10(Ø19)	**4,000**	1	20

MÉTAL — Câble dénudé — Chaîne — Corde — A4 INOX

GR-A4 NEW

Inoxydable A4

CODE	MÉTRIQUE	Ø CÂBLE	€/100		
GRA404	M4	M4(Ø08)	**184,053**	25	1.125
GRA405	M5	M5(Ø10)	**200,784**	25	1.125
GRA406	M6	M6(Ø12)	**230,066**	25	600
GRA408	M8	M8(Ø16)	**343,006**	10	240
GRA410	M10	M10(Ø19)	**552,156**	10	120
GRA412	M12	M12(Ø25)	**870,066**	5	60
GRA414	M14	M14(Ø28)	**1.401,309**	5	60
GRA416	M16	M16(Ø32)	**2.007,844**	5	40
GRA419	M20	M20(Ø38)	**3.932,028**	1	-
GRA425	M25	M25(Ø50)	**8.449,675**	1	-

GD

Guide câble DIN-6899/A

GD-Z

Zingué

MÉTAL — Câble dénudé — Chaîne — Corde — ZINC

CODE		MÉTRIQUE	Ø CÂBLE	€/100		
GDZ03		M3	M3(Ø12)	**35,322**	200	2.400
GDZ04		M4	M4(Ø13)	**36,106**	200	1.200
GDZ05		M5	M5(Ø14)	**41,206**	200	600
GDZ06		M6	M6(Ø15)	**46,309**	200	-
GDZ08		M8	M8(Ø18)	**51,019**	100	200
GDZ10		M10	M10(Ø22)	**69,856**	100	200
GDZ13		M13	M13(Ø28)	**156,984**	50	-
GDZ15		M15	M15(Ø32)	**233,469**	50	-
GDZ18		M18	M18(Ø40)	**549,444**	50	-
GDZ20		M20	M20(Ø44)	**686,803**	25	-
GDZ24		M24	M24(Ø48)	**843,788**	10	20
GDZ12	NEW	M12	M12(Ø26)	**86,263**	100	200

Blister

CODE	DIMENSIONS	€/SACHET	PCS	SACHETS
BZGDZ03	M3(Ø12)	**4,000**	6	20
BZGDZ04	M4(Ø13)	**4,000**	4	20
BZGDZ05	M5(Ø14)	**4,000**	4	20
BZGDZ06	M6(Ø15)	**4,000**	4	20

NEW GD-A4

Inoxydable A4

MÉTAL — Câble dénudé — Chaîne — Corde — A4 INOX

CODE	MÉTRIQUE	Ø CÂBLE	€/100		
GDA402	M2	M2(Ø10)	**34,719**	100	4.500
GDA403	M3	M3(Ø12)	**50,197**	100	4.500
GDA404	M4	M4(Ø13)	**58,563**	50	2.250
GDA405	M5	M5(Ø14)	**79,478**	50	1.200
GDA406	M6	M6(Ø15)	**92,025**	50	1.200
GDA408	M8	M8(Ø18)	**175,688**	50	600
GDA410	M10	M10(Ø22)	**288,628**	25	300
GDA412	M12	M12(Ø26)	**338,825**	10	120
GDA415	M15	M15(Ø32)	**585,622**	5	60

NEW GI-Z

Zingué

MÉTAL — Câble dénudé — Chaîne — Corde — ZINC

CODE	MÉTRIQUE	Ø CÂBLE	€/100		
GIZ05	M5	M5(Ø8)	**56,259**	50	1.200
GIZ06	M6	M6(Ø10)	**60,009**	50	600
GIZ08	M8	M8(Ø12)	**97,516**	50	300
GIZ10	M10	M10(Ø16)	**153,772**	50	200
GIZ11	M11	M11(Ø19)	**206,278**	25	150
GIZ12	M12	M12(Ø28)	**232,534**	25	100
GIZ14	M14	M14(Ø33)	**360,050**	10	60
GIZ16	M16	M16(Ø37)	**498,822**	10	40
GIZ20	M20	M20(Ø40)	**900,125**	5	30
GIZ22	M22	M22(Ø47)	**1.200,169**	1	45
GIZ25	M25	M25(Ø52)	**1.687,738**	1	-
GIZ28	M28	M28(Ø63)	**2.550,359**	1	-
GIZ32	M32	M32(Ø75)	**4.163,088**	1	-
GIZ36	M36	M36(Ø78)	**5.569,534**	1	-

Manille avec goupille — GI

MÉTAL — Câble dénudé — Chaîne — Corde — A4 INOX

GI-A4 NEW

Inoxydable A4

CODE	MÉTRIQUE	Ø CÂBLE	€/100		
GIA404	M4	M4(Ø6)	**234,247**	25	1.125
GIA405	M5	M5(Ø8)	**255,163**	25	1.125
GIA406	M6	M6(Ø10)	**280,263**	10	450
GIA408	M8	M8(Ø12)	**418,300**	10	240
GIA410	M10	M10(Ø16)	**690,197**	10	120
GIA412	M12	M12(Ø28)	**1.087,581**	5	60
GIA414	M14	M14(Ø33)	**1.882,353**	5	60
GIA416	M16	M16(Ø37)	**2.572,550**	5	30

Crochet en "S" — GS NEW

MÉTAL — Câble dénudé — Chaîne — Corde — Z ZINC

CODE	MÉTRIQUE	Ø CÂBLE	€/100		
GSZ0325	M3	M3(Ø8)	**9,375**	200	4.800
GSZ0435	M4	M4(Ø10)	**10,875**	200	2.400
GSZ0545	M5	M5(Ø13)	**19,878**	200	1.200
GSZ0655	M6	M6(Ø15)	**30,381**	100	600
GSZ0765	M7	M7(Ø20)	**57,759**	50	300
GSZ0875	M8	M8(Ø22)	**84,388**	50	300
GSZ1010	M10	M10(Ø25)	**148,147**	25	150

Mousqueton de pompier — MQ

MÉTAL — Câble dénudé — Chaîne — Corde — Z ZINC

MQ-BS NEW

Avec fermeture de sécurité

CODE	MÉTRIQUE	Ø CÂBLE	€/100		
MQBS04	M4	M4(Ø6)	**93,763**	200	2.400
MQBS06	M6	M6(Ø9)	**122,300**	100	600
MQBS07	M7	M7(Ø10)	**150,838**	100	400
MQBS08	M8	M8(Ø12)	**167,144**	50	300
MQBS09	M9	M9(Ø15)	**232,369**	25	150
MQBS10	M10	M10(Ø14,7)	**281,291**	25	150
MQBS11	M11	M11(Ø18)	**383,206**	25	100
MQBS12	M12	M12(Ø20)	**558,503**	10	60

MÉTAL — Câble dénudé — Chaîne — Corde — Z ZINC

MQ-B NEW

Mousqueton de pompier

CODE	MÉTRIQUE	Ø CÂBLE	€/100		
MQB04	M4	M4(Ø6)	**61,150**	100	2.400
MQB05	M5	M5(Ø8)	**63,188**	100	1.200
MQB06	M6	M6(Ø9)	**77,456**	100	600
MQB07	M7	M7(Ø10)	**99,878**	100	600
MQB08	M8	M8(Ø12)	**122,300**	50	300
MQB09	M9	M9(Ø15)	**170,403**	25	150
MQB10	M10	M10(Ø15)	**203,834**	25	150
MQB11	M11	M11(Ø18)	**305,750**	10	120
MQB12	M12	M12(Ø20)	**375,053**	10	60
MQB14	M14	M14(Ø25)	**843,869**	10	40
MQB15	M15	M15(Ø26)	**1.182,231**	10	30

CM

Accessoires pour clôtures

CM-BP

Collier poteau

MÉTAL

CODE	DIMENSIONS	€/100	
CMBRPOS33	33-35	133,109	250
CMBRPOS40	40-43	141,956	200
CMBRPOS42	42-45	170,544	200
CMBRPOS48	48-52	176,344	200
CMBRPOS50	50-53	198,159	200
CMBRPOS60	60-62	210,859	150

CM-BT

Collier tenseur

MÉTAL

CODE	DIMENSIONS	€/100	
CMBRTEN48	48	303,484	200

CM-TA

Capuchon

MÉTAL

CODE	DIMENSIONS	€/100	
CMTAPON33	33	57,772	500
CMTAPON40	40	68,488	350
CMTAPON42	42	70,266	350
CMTAPON48	48	79,313	300
CMTAPON50	50	83,422	250
CMTAPON60	60	102,369	250

CM-TP

Bouchon poteau

MÉTAL

CODE	DIMENSIONS	€/100	
CMTAPOS33	33	198,197	100
CMTAPOS40	40	207,669	200
CMTAPOS42	42	209,778	200
CMTAPOS48	48	220,506	150

CM-UN

Ongles

MÉTAL

CODE	DIMENSIONS	€/100	
CMUNAAGUJ	Con agujero	22,000	1.500

Tenseurs pour clôtures CM-T

MÉTAL

CM-TENSO

Tenseur fil de fer

CODE	DIMENSIONS	€/100	
CMTENSOAL	85 x 29,5	**136,047**	250

MÉTAL

CM-TENSOVE

Tenseur fil de fer vert

CODE	DIMENSIONS	€/100	
CMTENSOVE	85 x 29,5	**144,947**	250

MÉTAL

CM-TT

Tenseur vis

CODE	DIMENSIONS	€/100	
CMTENSOTO	Tornillo	**111,244**	450

FIXATIONS ET ACCESSOIRES POUR PLAQUES DE PLÂTRE

PL

Vis pour cloisons sèches, tête trompette, double filetage, vis pointue. Phosphaté. Empreinte PH

PL-F

Vis

GRATUIT - 1 embout dans chaque boîte

CREUX

Placo-prâtre

CODE	DIMENSIONS	€/100		CAPACITÉ DE PERÇADE	MIN. COMMANDE		
PL35019	3,5 x 19	**1,888**	PH2	< 0.6 mm	2.000	1.000	12.000
PL35025	3,5 x 25	**1,528**	PH2	< 0.6 mm	2.000	1.000	12.000
PL35035	3,5 x 35	**1,984**	PH2	< 0.6 mm	2.000	1.000	6.000
PL35045	3,5 x 45	**2,759**	PH2	< 0.6 mm	1.000	500	6.000
PL35055	3,5 x 55	**3,025**	PH2	< 0.6 mm	1.000	500	3.000
PL39025	3,9 x 25	**2,250**	PH2	< 0.6 mm	2.000	1.000	12.000
PL39035	3,9 x 35	**3,444**	PH2	< 0.6 mm	2.000	1.000	6.000
PL39045	3,9 x 45	**3,888**	PH2	< 0.6 mm	1.000	500	3.000
PL39055	3,9 x 55	**5,413**	PH2	< 0.6 mm	1.000	500	3.000
PL42070	4,2 x 70	**5,938**	PH2	< 0.6 mm	500	500	3.000
PL42080	4,2 x 80	**6,456**	PH2	< 0.6 mm	500	500	2.000
PL48090	4,8 x 90	**8,813**	PH2	< 0.6 mm	500	500	1.500
PL48100	4,8 x 100	**10,984**	PH2	< 0.6 mm	500	500	1.000
PL48110	4,8 x 110	**12,866**	PH2	< 0.6 mm	500	500	1.000
PL48120	4,8 x 120	**14,306**	PH2	< 0.6 mm	500	500	1.000
PL48130	4,8 x 130	**16,494**	PH2	< 0.6 mm	500	500	1.000

Blister

CODE	DIMENSIONS	€/SACHET	PCS	SACHETS
BZPL35025	3,5 x 25	**2,143**	50	10
BZPL35035	3,5 x 35	**2,143**	40	10
BZPL35045	3,5 x 45	**2,143**	25	10

Boîte avec fenêtre

CODE	DIMENSIONS	€/BOÎTE	PCS	BOÎTES
VPL35025	3,5 x 25	**5,057**	250	8
VPL35035	3,5 x 35	**6,399**	250	8
VPL35045	3,5 x 45	**4,834**	150	8

PL-EP

Seau plastique

CREUX

Placo-prâtre

CODE	DIMENSIONS	€/PC		CAPACITÉ DE PERÇADE	MIN. COMMANDE		PCS. X SEAU
PLEP35025	3,5 x 25	**98,537**	PH2	< 0.6 mm	1	1	4.000
PLEP35035	3,5 x 35	**94,776**	PH2	< 0.6 mm	1	1	3.000

Vis pour plaques de plâtre.Tête large — PL-CA

CREUX

Placo-prâtre

CODE	DIMENSIONS	€/100			
PLCAZ4213	4,2 x 13	**2,300**	PH2	1.000	12.000
PLCAZ4216	4,2 x 16	**2,469**	PH2	1.000	12.000
PLCAZ4219	4,2 x 19	**2,691**	PH2	1.000	12.000
PLCAZ4225	4,2 x 25	**3,034**	PH2	1.000	6.000
PLCAZ4232	4,2 x 32	**3,550**	PH2	500	6.000
PLCAZ4241	4,2 x 41	**4,066**	PH2	500	3.000
PLCAZ4251	4,2 x 51	**4,881**	PH2	200	2.400

CE 13 UK CA 21

Vis pour plaques de plâtre, tête trompette, filetage à pas large vis pointue — PL-RA

CREUX

Placo-prâtre

CODE	DIMENSIONS	€/100		MIN. COMMANDE		
PLRA3925	3,9 x 25	**2,103**	PH2	2.000	1.000	12.000
PLRA3935	3,9 x 35	**2,759**	PH2	2.000	1.000	6.000
PLRA3945	3,9 x 45	**3,284**	PH2	1.000	500	3.000
PLRA3955	3,9 x 55	**4,172**	PH2	1.000	500	3.000
PLRA4835	4,8 x 35	**4,341**	PH2	2.000	1.000	6.000

CE 13 UK CA 21

Vis pour cloisons sèches, autoperceuse, tête trompette — PL-TR

CREUX

Placo-prâtre

CODE	DIMENSIONS	€/100		CAPACITÉ DE PERÇADE	MIN. COMMANDE		
PLTR3525	3,5 x 25	**2,441**	PH2	0,6 - 3 mm	2.000	1.000	12.000
PLTR3535	3,5 x 35	**3,088**	PH2	0,6 - 3 mm	2.000	1.000	6.000
PLTR3545	3,5 x 45	**3,425**	PH2	0,6 - 3 mm	1.000	500	6.000

CE 13 UK CA 21

CP — Bandes a joint pour plaques de plâtre

CP-PA

Bande à joint papier

CREUX

Placo-prâtre

CODE	DIMENSIONS	€/PC	
CPPA023	23 m x 50 mm	2,997	20
CPPA075	75 m x 50 mm	5,643	20
CPPA150	150 m x 50 mm	8,682	10

CP-GV

Bande Armée

CREUX

Placo-prâtre

CODE	DIMENSIONS	€/PC		
CPGV012	12,5 m	12,822	1	20
CPGV030	30 m	17,810	1	10

CP-AC

Ruban isolant acoustique

CREUX

Placo-prâtre

CODE	DIMENSIONS	€/PC	
CPAC300453	30m x 45 x 3	13,003	26
CPAC300703	30m x 70 x 3	20,002	17

CP-MV

Bande grillagée adhésive

CREUX

Placo-prâtre

CODE	DIMENSIONS	€/PC	
CPMV020	20 m	3,164	100
CPMV045	45 m	5,870	64
CPMV090	90 m	12,251	36
CPMV150	150 m	16,425	16

OME — Cavalier universel

MULTI-MATERIAUX — Pierre, Brique creuse, Brique pleine, Brique d'adobe, Béton cellulaire, Béton creuse, Béton, Béton armé, ZINC

CODE	DIMENSIONS	€/100		
OMEM06	M6	**45,328**	100	1.000

CE 13 UKCA 21

MAB — Demi-collier M6. Zingué

MÉTAL — Placo-plâtre, Brique creuse, Brique pleine, Béton, Béton creuse, Brique alvéolaire, Bois feuillu, Pierre, ZINC

CODE	DIMENSIONS	€/100		
MABM6018	18 (M6)	**18,763**	100	2.400

HO — Cavalier pivot pour suspente

HO-CU

Giratoire

CREUX — Profilés en aluminium, ZINC

CODE	DIMENSIONS	€/100		
HOCUM647	M6 (TC47)	**24,094**	100	1.000

CE 13 UKCA 21

HO-CR

Droit

CREUX — Profilés en aluminium, ZINC

CODE	DIMENSIONS	€/100		
HOCRM647	M6 (TC47)	**38,981**	100	1.000
HOCRM660	M6 (TC60)	**50,119**	100	-

CE 13 UKCA 21

EMP

Raccordement de profil

CREUX

Profilés en aluminium

CODE	DIMENSIONS	€/100		
EMPTC45	TC 45	**31,038**	50	150
EMPTC47	TC 47	**31,781**	50	500
EMPTC60	TC 60	**54,772**	50	500

CAB

Faîtière pour la ligne de rencontre de profil

CREUX

Profilés en aluminium

CODE	DIMENSIONS	€/100		
CABTC47	TC 47	**45,328**	50	400
CABTC60	TC 60	**52,884**	50	-

ADU

Ancrage direct “U” pour suspension de profil sur faux plafonds

CREUX

Profilés en aluminium

CODE	DIMENSIONS	€/100		
ADUTC47	TC 47	**53,942**	100	400
ADUTC60	TC 60	**57,796**	100	400

PCU

Suspente angle faux plafond

MÉTAL

CODE	DIMENSIONS	€/100	MIN. COMMANDE		
PCU0005	5	**13,556**	200	100	800
PCU0006	6	**13,556**	200	100	800

Accessoire pour suspension — SUS

CREUX

Profilés en aluminium

CODE	DIMENSIONS	€/100		
SUSTC47090	90 (TC47)	**19,884**	100	1.000
SUSTC47180	180 (TC47)	**30,538**	100	500
SUSTC47240	240 (TC47)	**72,253**	100	300
SUSTC47300	300 (TC47)	**94,153**	50	300
SUSTC47400	400 (TC47)	**132,188**	50	200

CE 13 UKCA 21

Trappes de visite pour plaques de plâtre — TR

CREUX

Placo-prâtre

TR-BL

Laquée blanche (RAL 9016)

CODE	DIMENSIONS	€/PC	
TRBL200200	200 x 200	**24,096**	1
TRBL300300	300 x 300	**30,291**	1
TRBL400400	400 x 400	**41,304**	1
TRBL500500	500 x 500	**55,071**	1
TRBL600600	600 x 600	**67,120**	1

CREUX

Placo-prâtre

TR-13

13 mm

CODE	DIMENSIONS	€/PC	
TR13200200	200 x 200	**30,978**	2
TR13300300	300 x 300	**37,864**	2
TR13400400	400 x 400	**48,190**	2
TR13500500	500 x 500	**58,516**	1
TR13600600	600 x 600	**72,283**	1

CREUX

Placo-prâtre

TR-15

15 mm

CODE	DIMENSIONS	€/PC	
TR15200200	200 x 200	**66,260**	2
TR15300300	300 x 300	**73,833**	2
TR15400400	400 x 400	**84,331**	2
TR15500500	500 x 500	**103,264**	1
TR15600600	600 x 600	**120,472**	1

FIXATION DIRECTE

FP-GUN

Pistolet semi-automatique. Cloueur à poudre

FP08GUN

Pour clous 08 mm

POUDRE

Béton | Béton creuse

CODE	DIMENSIONS	€/PC	
FP08GUN	8mm	492,750	1

FP12GUN

Pour clous 12 mm

POUDRE

Béton | Béton creuse

CODE	DIMENSIONS	€/PC	
FP12GUN	12mm	928,052	1

PISTOLETS FOURNIS AVEC MALLETTE COMPLÈTE

CONTENÚ DE LA MALLETTE

- Pistolet
- Écouvillon
- Guide d'utilisation
- Lunettes de protection
- Pièces de rechange
- Huile lubrifiante

FP-IM

Cartouches de poudre

FP-IP

Cartouches de poudre

POUDRE

CODE	PUISSANCE	COULEUR	€/100	
FPP3VE	POWER 3	VERT	28,709	100
FPP4AM	POWER 4	JAUNE	28,634	100
FPP5RO	POWER 5	ROUGE	28,634	100

FP-CR

Disque de charges

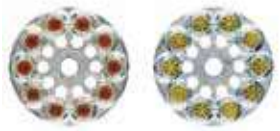

POUDRE

CODE	PUISSANCE	COULEUR	€/100	
FPCRAM	POWER 4	JAUNE	29,397	100
FPCRRO	POWER 5	ROUGE	29,397	100

Clous pour cloueur à poudre pour pistolet FP08 — FP-CL08

FP-CG 08

POUDRE — Poutre IPN — Tôle — ZINC

Puissance réglable

CODE	DIMENSIONS	€/100		
FPCG0816	3,8 x 16	**7,106**	100	4.500
FPCG0819	3,8 x 19	**7,794**	100	4.500

FP-CL 08

POUDRE — Béton — Béton armé — ZINC

Clous standards avec rondelle plastique

CODE	DIMENSIONS	€/100		
FPCL0816	3,8 x 16	**4,200**	100	4.500
FPCL0819	3,8 x 19	**4,572**	100	4.500
FPCL0825	3,8 x 25	**4,634**	100	4.500
FPCL0827	3,8 x 27	**4,700**	100	2.400
FPCL0832	3,8 x 32	**4,928**	100	2.400
FPCL0838	3,8 x 38	**5,494**	100	2.400
FPCL0844	3,8 x 44	**5,672**	100	2.400
FPCL0851	3,8 x 51	**6,469**	100	2.400
FPCL0857	3,8 x 57	**7,181**	100	2.400
FPCL0864	3,8 x 64	**7,388**	100	1.200
FPCL0870	3,8 x 70	**7,906**	100	1.200

FP-AP 08

POUDRE — Béton — Béton armé — ZINC

Clous standards avec rondelle plastique 66 mm

CODE	DIMENSIONS	€/100		
FPAP085166	3,8 x 51	**46,119**	100	200

FP-C30

POUDRE — Béton — Béton armé — kg.

Clous standards avec rondelle plastique 35 mm

CODE	DIMENSIONS	€/100	
FPC303708	3,8 x 37	**28,822**	100
FPC304708	3,8 x 47	**31,359**	100

FP-AM 08

POUDRE — Béton — Béton armé — ZINC

Clous rainurés avec rondelle métallique 36 mm

CODE	DIMENSIONS	€/100		
FPAM0837	3,8 x 37	**16,456**	100	600
FPAM0851	3,8 x 51	**18,022**	100	600

FP-CL08

Clous pour cloueur à poudre pour pistolet FP08

FP-CR 08 M6

Clous standards avec filetage M6 x 8 pour l'installation de collier

POUDRE — Béton — Béton armé — ZINC

CODE	DIMENSIONS	€/100		
FPCR0812	3,8 x 12	**8,784**	100	2.400
FPCR0822	3,8 x 22	**9,028**	100	2.400
FPCR0827	3,8 x 27	**9,175**	100	2.400

FP-CR 08 M8

Clous standards avec filetage M8 x 8 pour l'installation de collier

POUDRE — Béton — Béton armé — ZINC

CODE	DIMENSIONS	€/100		
FPCRM80812	3,8 x 12	**34,216**	100	2.400
FPCRM80827	3,8 x 27	**36,566**	100	2.400

FP-PI 08

Clip collier 13 mm avec clou

POUDRE — Béton — Béton armé — ZINC

CODE	DIMENSIONS	€/100		
FPPI081613	3,8 x 13	**23,650**	100	600

FP-CL12

Clous pour cloueur à poudre pour pistolet FP12

FP-CG 12

Striés avec rondelle métallique 12 mm

POUDRE — Poutre IPN — kg. — ZINC

CODE	DIMENSIONS	€/100		
FPCG1612	3,8 x 16	**8,613**	100	4.500
FPCG1912	3,8 x 19	**8,944**	100	-

FP-CGD12

Striés avec rondelle double métallique et plastique

POUDRE — Poutre IPN — kg. — ZINC

CODE	DIMENSIONS	€/100	
FPCGD1612	3,8 x 16	**12,466**	100
FPCGD1912	3,8 x 19	**13,681**	100

FP-CL12

Standards avec rondelle métallique 12 mm

POUDRE — Béton — Béton armé — kg. — ZINC

CODE	DIMENSIONS	€/100		
FPCL2212	3,8 x 22	**8,069**	100	-
FPCL2712	3,8 x 27	**10,047**	100	1.000
FPCL3212	3,8 x 32	**11,216**	100	1.000
FPCL3712	3,8 x 37	**12,050**	100	-
FPCL4212	3,8 x 42	**12,303**	100	-
FPCL4712	3,8 x 47	**15,556**	100	2.400

Clous pour cloueur à poudre pour pistolet FP12 — FP-CL12

POUDRE — Béton — Béton armé — kg. — ZINC

CODE	DIMENSIONS	€/100	
FPCLD2212	3,8 x 22	9,553	100
FPCLD2712	3,8 x 27	12,078	100
FPCLD3212	3,8 x 32	13,853	100
FPCLD3712	3,8 x 37	9,584	100
FPCLD4212	3,8 x 42	10,125	100
FPCLD4712	3,8 x 47	10,688	100

FP-CLD12

Standards avec rondelle double métallique + plastique 12 mm

POUDRE — Béton — Béton armé — kg. — ZINC

CODE	DIMENSIONS	€/100	
FPCT3212	3,8 x 32	25,022	100

FP-CT12

Pour la pose de faux plafonds

Accessoires pour pistolets FP08GUN et FP12GUN — FP-PIS

POUDRE

CODE	DIMENSIONS	€/PC	
FPPISCL08	8	43,566	1

FP-PISCL08

Piston pour pistolet FP08GUN. Apte pour clous Ref: FP-AP y FP-C30

POUDRE

CODE	DIMENSIONS	€/PC	
FPPISPL08	8	43,332	1

FP-PISPL08

Piston plat pour pistolet FP08GUN. Apte pour clous Ref: FP-CG, FP-CL, FP-AM, FP-CR, FP-PI

POUDRE

CODE	DIMENSIONS	€/PC	
FPPISCL12	12	66,856	1

FP-PISCL12

Piston pour pistolet FP12GUN. Apte pour clous Ref: FP-CG12, FP-CGD12, FP-CL12, FP-CLD12

POUDRE

CODE	DIMENSIONS	€/PC	
FPPISCM12	M6 x 8	73,287	1

FP-PISCM12

Piston pour pistolet FP12GUN. Apte pour clous de Ø12, M6

POUDRE

CODE	DIMENSIONS	€/PC	
FPPISCT12	12	75,198	1

FP-PISCT12

Piston pour pistolet FP12GUN. Apte pour clous de FPCT3212

FG-GUN

Pistolet semi-automatique autonome. Cloueur à gaz

FG-GUN

GAZ

Pistolet semi-automatique autonome.
Cloueur à gaz pour materiaux creux

CODE	DIMENSIONS	€/PC	
FG60GUN	Pistola gas / Gas gun / Pistolet gaz	1.879,825	1

CONTENU MALLETTE

- Pistolet à gaz
- Chargeur
- 2 batteries de long durée
- Clé Allen
- Guide d'utilisation

PISTOLET FOURNI
AVEC MALLETTE COMPLÈTE

- Technique de fixation directe pour fixations légères : organisation de câbles, pose de profils métalliques pour l'installation de cloisons en plaque de plâtre etc.
- Fixation métal ou bois sur béton ou parpaing.
- Pistolet fourni avec mallette complète comprenant un chargeur de batterie.
- Batteries de longues durées.
- Capacité pour clous jusqu'à 40 mm de longueur.
- Recharge de gaz fournie avec les consommables.

FG-GUNEL

GAZ

Pistolet semi-automatique autonome.
Cloueur à gaz pour électriciens

CODE	DIMENSIONS	€/PC	
FG60GUNEL	Pistola gas / Gas gun / Pistolet gaz	2.062,609	1

CONTENU MALLETTE

- Pistolet à gaz
- Chargeur
- 2 batteries de long durée
- Clé Allen
- Guide d'utilisation
- Canon pour électriciens

Clous pour cloueur à gaz — FG-CL

GAZ — Béton, Béton cellulaire, Bois noble, kg., ZINC

CODE	DIMENSIONS	€/100	
FGCL15	2,6 x 15	**10,600**	1.000
FGCL20	2,6 x 20	**10,809**	1.000
FGCL25	2,6 x 25	**11,028**	1.000
FGCL30	2,6 x 30	**11,250**	1.000
FGCL35	2,6 x 35	**11,475**	1.000
FGCL40	2,6 x 40	**11,706**	1.000

FG-CL

Clous standards

GAZ — Béton, Béton cellulaire, Bois noble, kg., ATLANTA

CODE	DIMENSIONS	€/100		
FGCLH15	3,1 x 15	**14,272**	1.000	-
FGCLH17	3,1 x 17	**11,506**	1.000	5.000
FGCLH19	3,1 x 19	**11,738**	1.000	-
FGCLH22	3,1 x 22	**11,975**	1.000	-
FGCLH27	3,1 x 27	**12,213**	1.000	-
FGCLH32	3,1 x 32	**12,456**	1.000	-

FG-CLH

Clous pour matériaux durs

Accessoires pour l'installation avec un pistolet à gaz — FG-AC

MULTI-MATERIAUX — Pierre, Brique creuse, Brique pleine, Brique d'adobe, Béton cellulaire, Béton creuse, Béton, Béton armé, ZINC

CODE	DIMENSIONS	€/100		
OMEM06	M6	**45,328**	100	1.000

OME

Ancrage universel

GAZ — Béton, Béton cellulaire, Tôle - profilé lourd, Bois noble, ZINC

CODE	DIMENSIONS	€/100		
FGARAM25	Ø25	**19,559**	200	4.800

FG-ARAM

Rondelle métallique

GAZ — Béton, Béton cellulaire, Tôle - profilé lourd, Bois noble, ZINC

CODE	DIMENSIONS	€/PC		PCS. X SEAU
FGARAM25EP	Ø25	**207,319**	1	1.000

FG-ARAM EP

Rondelle métallique. Seau plastique

FG-AC

Accessoires pour l'installation avec un pistolet à gaz

FG-PLET

Clip de fixation pour tiges filetées

GAZ | Béton | Béton cellulaire | Tôle - profilé lourd | Bois noble | Zinc

CODE	DIMENSIONS	€/100		
FGPLET	M6 - M8	**64,656**	100	400

AB-PID

Agrafe 1 pied pour déclenchement

GAZ | Zinc

CODE	DIMENSIONS	€/100		
ABPID016	16	**10,650**	100	1.200
ABPID020	20	**16,475**	100	1.200
ABPID025	25	**19,303**	100	600
ABPID032	32	**23,959**	100	600

FG-ABRA

Collier à pression

GAZ | Béton | Béton cellulaire | Tôle - profilé lourd | Bois noble | Nylon

CODE	DIMENSIONS	€/100		
FGABRA15	15 - 18	**54,306**	100	-
FGABRA20	20 - 25	**65,084**	50	200
FGABRA25	25 - 32	**79,531**	50	-

INSTALLATION

PISTOLET

FG-BASE

Base pour collier de serrage

GAZ | Béton | Béton cellulaire | Tôle - profilé lourd | Bois noble | Nylon

CODE	COULEUR	€/100		
FGBASENE	NOIR	**13,359**	100	1.200
FGBASEGR	GRIS	**16,953**	100	1.200

INDEX A PERFECT FIXING

Accesoires pour pistolet à gaz

FG-APG

FG-CAEL

Canon spécial pour électriciens

GAZ — Béton — Béton cellulaire — Tôle - profilé lourd — Bois noble

CODE	DIMENSIONS	€/PC	
FGCAEL	11	188,035	1

FG-CLCAR

Chargeur de pistolet pour 40 clous

GAZ — Béton — Béton cellulaire — Tôle - profilé lourd — Bois noble

CODE	DIMENSIONS	€/PC	
FGCLCAR40	40	311,388	1

FG-IMAN

Aimant

GAZ — Béton — Béton cellulaire — Tôle - profilé lourd — Bois noble

CODE	DIMENSIONS	€/PC	
FGIMAN	Øinterior 11,25	102,651	1

FG-BAT

Batterie pour pistolet FP60GUN

GAZ — Béton — Béton cellulaire — Tôle - profilé lourd — Bois noble

CODE	€/PC	
FG60BAT	255,199	1

FG-CAR

Chargeur pour pistolet FP60GUN

GAZ — Béton — Béton cellulaire — Tôle - profilé lourd — Bois noble

CODE	€/PC	
FG60CAR	228,990	1

FG-GAS

Cartouche de gaz

GAZ — Béton — Béton cellulaire — Tôle - profilé lourd — Bois noble

CODE	DIMENSIONS	€/PC		
FG60GAS	80 ml.	39,566	1	12

VIS POUR TOITURES ET FAÇADES

DIN-7504-K

Vis autoperceuse, tête hexagonale avec collerette estampée

DIN-7504-K

Vis

Disponible en diférentes couleurs

Disponible en diférentes revêtements. Consultez prix et délais de livraison.

MÉTAL — Tôle - profilé lourd — Tôle — ZINC

CODE	DIMENSIONS	€/100			
ABE3509	3,5 x 9,5	**1,722**	6	1.000	24.000
ABE3513	3,5 x 13	**2,359**	6	1.000	12.000
ABE3516	3,5 x 16	**2,550**	6	1.000	12.000
ABE3519	3,5 x 19	**2,625**	6	1.000	12.000
ABE4213	4,2 x 13	**2,463**	7	1.000	12.000
ABE4216	4,2 x 16	**2,550**	7	1.000	8.000
ABE4219	4,2 x 19	**2,872**	7	1.000	8.000
ABE4225	4,2 x 25	**3,244**	7	500	6.000
ABE4232	4,2 x 32	**3,884**	7	500	6.000
ABE4238	4,2 x 38	**5,444**	7	500	6.000
ABE4813	4,8 x 13	**3,066**	8	1.000	8.000
ABE4816	4,8 x 16	**3,444**	8	1.000	6.000
ABE4819	4,8 x 19	**3,506**	8	500	6.000
ABE4825	4,8 x 25	**4,009**	8	500	6.000
ABE4832	4,8 x 32	**4,644**	8	500	3.000
ABE4838	4,8 x 38	**5,531**	8	500	3.000
ABE5519	5,5 x 19	**5,281**	8	500	6.000
ABE5522	5,5 x 22	**5,584**	8	500	4.000
ABE5525	5,5 x 25	**6,525**	8	500	4.000
ABE5532	5,5 x 32	**6,628**	8	500	3.000
ABE5538	5,5 x 38	**8,228**	8	500	3.000
ABE5550	5,5 x 50	**8,988**	8	500	2.000

CODE	DIMENSIONS	€/100			
ABE5563	5,5 x 63	**10,728**	8	250	1.000
ABE5575	5,5 x 75	**13,969**	8	250	1.500
ABE6319	6,3 x 19	**7,731**	10	500	3.000
ABE6325	6,3 x 25	**8,516**	10	500	3.000
ABE6332	6,3 x 32	**9,072**	10	500	2.000
ABE6338	6,3 x 38	**10,434**	10	500	2.000
ABE6350	6,3 x 50	**12,563**	10	250	1.500
ABE6363	6,3 x 63	**13,547**	10	250	1.500
ABE6375	6,3 x 75	**16,347**	10	250	1.000
ABE6380	6,3 x 80	**22,722**	10	250	1.000
ABE6390	6,3 x 90	**25,344**	10	250	750
ABE6310	6,3 x 100	**27,891**	10	100	600
ABE6311	6,3 x 110	**33,175**	10	100	600
ABE6312	6,3 x 120	**35,256**	10	100	600
ABE6313	6,3 x 130	**37,459**	10	100	600
ABE6314	6,3 x 140	**40,822**	10	100	600
ABE6315	6,3 x 150	**56,853**	10	100	600
ABE6316	6,3 x 160	**72,775**	10	100	400
ABE6318	6,3 x 180	**98,247**	10	100	300
ABE6320	6,3 x 200	**113,528**	10	100	300
ABE6322	6,3 x 220	**166,509**	10	100	200
ABE6324	6,3 x 240	**217,972**	10	100	200

Blister

CODE	DIMENSIONS	€/SACHET	PCS	SACHETS
BZABE3509	3,5 x 9,5	**2,143**	20	20
BZABE3513	3,5 x 13	**2,143**	20	20
BZABE4213	4,2 x 13	**2,143**	20	20
BZABE4216	4,2 x 16	**2,143**	20	20
BZABE4219	4,2 x 19	**2,143**	20	20
BZABE4225	4,2 x 25	**2,143**	10	20
BZABE4813	4,8 x 13	**2,143**	20	20
BZABE4816	4,8 x 16	**2,143**	20	20
BZABE4819	4,8 x 19	**2,143**	10	20
BZABE4825	4,8 x 25	**2,143**	10	20
BZABE4832	4,8 x 32	**2,143**	10	20
BZABE4838	4,8 x 38	**2,143**	10	20
BZABE5519	5,5 x 19	**2,143**	10	20
BZABE5522	5,5 x 22	**2,143**	10	20
BZABE5525	5,5 x 25	**2,143**	10	20
BZABE5532	5,5 x 32	**2,143**	10	20
BZABE5538	5,5 x 38	**2,143**	10	20
BZABE5550	5,5 x 50	**2,143**	10	20
BZABE6325	6,3 x 25	**2,143**	10	20
BZABE6332	6,3 x 32	**2,143**	10	20
BZABE6338	6,3 x 38	**2,143**	10	20
BZABE6350	6,3 x 50	**2,143**	5	20

Boîte avec fenêtre

CODE	DIMENSIONS	€/BOÎTE	PCS	BOÎTES
VABE3509	3,5 x 9,5	**5,173**	225	8
VABE3513	3,5 x 13	**4,831**	200	8
VABE4213	4,2 x 13	**4,817**	150	8
VABE4216	4,2 x 16	**5,322**	150	8
VABE4219	4,2 x 19	**6,275**	150	8
VABE4225	4,2 x 25	**3,554**	75	8
VABE4232	4,2 x 32	**3,918**	75	8
VABE4813	4,8 x 13	**6,529**	150	8
VABE4816	4,8 x 16	**7,206**	150	8
VABE4819	4,8 x 19	**7,857**	150	8
VABE4825	4,8 x 25	**8,862**	150	8
VABE4832	4,8 x 32	**7,363**	110	8
VABE4838	4,8 x 38	**6,501**	85	8
VABE5519	5,5 x 19	**8,300**	125	8
VABE5522	5,5 x 22	**8,723**	125	8
VABE5525	5,5 x 25	**9,623**	125	8
VABE5532	5,5 x 32	**7,581**	85	8
VABE5538	5,5 x 38	**7,939**	80	8
VABE5550	5,5 x 50	**7,200**	60	8
VABE5563	5,5 x 63	**5,776**	40	8
VABE6319	6,3 x 19	**9,965**	100	8
VABE6325	6,3 x 25	**9,685**	90	8
VABE6332	6,3 x 32	**8,906**	70	8
VABE6338	6,3 x 38	**8,258**	60	8
VABE6350	6,3 x 50	**6,710**	40	8
VABE6363	6,3 x 63	**4,989**	25	8

DIN-7504-K A2

Vis. Inoxydable A2

INOXYDABLE — Profilés en aluminium — A2 INOX

CODE	DIMENSIONS	€/100			
ABEI4213	4,2 x 13	**16,538**	7	1.000	12.000
ABEI4216	4,2 x 16	**18,556**	7	1.000	8.000
ABEI4219	4,2 x 19	**19,225**	7	1.000	8.000
ABEI4813	4,8 x 13	**23,391**	8	1.000	8.000
ABEI4816	4,8 x 16	**22,856**	8	500	6.000
ABEI4819	4,8 x 19	**24,738**	8	500	6.000
ABEI4825	4,8 x 25	**27,691**	8	500	6.000
ABEI4832	4,8 x 32	**32,938**	8	500	3.000
ABEI5519	5,5 x 19	**34,144**	8	500	6.000
ABEI5522	5,5 x 22	**36,431**	8	500	4.000
ABEI5525	5,5 x 25	**38,719**	8	500	6.000
ABEI6319	6,3 x 19	**51,759**	10	500	3.000
ABEI6325	6,3 x 25	**58,881**	10	500	3.000

DIN-7504-K

Vis autoperceuse, tête hexagonale avec collerette estampée

MÉTAL — Tôle - profilé lourd — Tôle — ZINC — ATLANTIS

DIN-7504-K + ARVUL

Vis avec rondelle vulcanisée acier-EPDM

Disponible en diférentes couleurs

Disponible en diférentes revêtements. Consultez prix et délais de livraison.

CODE	DIMENSIONS	€/100			
ABE144219	4,2 x 19 P14	**9,188**	7	1.000	4.000
ABE144225	4,2 x 25 P14	**10,022**	7	500	3.000
ABE144816	4,8 x 16 P14	**9,259**	8	1.000	4.000
ABE144819	4,8 x 19 P14	**10,016**	8	1.000	4.000
ABE144825	4,8 x 25 P14	**10,294**	8	1.000	4.000
ABE144832	4,8 x 32 P14	**11,766**	8	500	3.000
ABE144838	4,8 x 38 P14	**12,238**	8	500	3.000
ABE145522	5,5 x 22 P14	**10,841**	8	1.000	4.000
ABE145532	5,5 x 32 P14	**13,544**	8	1.000	3.000
ABE164219	4,2 x 19 P16	**9,913**	7	1.000	4.000
ABE164816	4,8 x 16 P16	**9,769**	8	1.000	4.000
ABE164819	4,8 x 19 P16	**9,947**	8	1.000	3.000
ABE164825	4,8 x 25 P16	**11,309**	8	1.000	3.000
ABE164832	4,8 x 32 P16	**12,494**	8	500	3.000
ABE164838	4,8 x 38 P16	**13,144**	8	500	2.000
ABE165519	5,5 x 19 P16	**10,659**	8	1.000	3.000
ABE165522	5,5 x 22 P16	**11,166**	8	1.000	3.000
ABE165525	5,5 x 25 P16	**12,819**	8	1.000	3.000
ABE165532	5,5 x 32 P16	**13,363**	8	1.000	2.000
ABE165538	5,5 x 38 P16	**15,453**	8	1.000	2.000
ABE165550	5,5 x 50 P16	**17,669**	8	500	1.500
ABE165563	5,5 x 63 P16	**20,409**	8	250	1.500
ABE165575	5,5 x 75 P16	**22,731**	8	250	1.000
ABE166319	6,3 x 19 P16	**15,750**	10	500	3.000
ABE166325	6,3 x 25 P16	**16,131**	10	500	2.000
ABE166332	6,3 x 32 P16	**18,431**	10	500	2.000
ABE166338	6,3 x 38 P16	**19,134**	10	500	2.000
ABE166350	6,3 x 50 P16	**22,066**	10	500	1.000
ABE166363	6,3 x 63 P16	**24,813**	10	250	1.000
ABE166375	6,3 x 75 P16	**28,466**	10	250	750
ABE166380	6,3 x 80 P16	**29,725**	10	100	600
ABE166390	6,3 x 90 P16	**33,266**	10	100	600
ABE166310	6,3 x 100 P16	**37,872**	10	100	600
ABE166311	6,3 x 110 P16	**42,047**	10	100	600
ABE166312	6,3 x 120 P16	**44,266**	10	100	400
ABE166313	6,3 x 130 P16	**47,363**	10	100	400
ABE166314	6,3 x 140 P16	**50,728**	10	100	400

CODE	DIMENSIONS	€/100			
ABE184819	4,8 x 19 P18	**12,372**	8	500	3.000
ABE184825	4,8 x 25 P18	**13,397**	8	500	3.000
ABE184838	4,8 x 38 P18	**14,781**	8	500	2.000
ABE185522	5,5 x 22 P18	**14,134**	8	500	3.000
ABE185525	5,5 x 25 P18	**14,550**	8	500	3.000
ABE185532	5,5 x 32 P18	**15,463**	8	500	2.000
ABE185538	5,5 x 38 P18	**17,009**	8	500	2.000
ABE185550	5,5 x 50 P18	**19,188**	8	500	1.500
ABE185563	5,5 x 63 P18	**23,172**	8	250	1.000
ABE186319	6,3 x 19 P18	**15,328**	10	500	3.000
ABE186325	6,3 x 25 P18	**18,916**	10	500	2.000
ABE186332	6,3 x 32 P18	**20,338**	10	500	2.000
ABE186338	6,3 x 38 P18	**21,431**	10	250	1.500
ABE186350	6,3 x 50 P18	**24,059**	10	250	1.000
ABE186363	6,3 x 63 P18	**27,309**	10	250	1.000
ABE186375	6,3 x 75 P18	**30,638**	10	250	750
ABE186380	6,3 x 80 P18	**30,988**	10	100	600
ABE186390	6,3 x 90 P18	**35,172**	10	100	600
ABE186310	6,3 x 100 P18	**40,256**	10	100	400
ABE186311	6,3 x 110 P18	**44,897**	10	100	400
ABE186312	6,3 x 120 P18	**45,581**	10	100	400
ABE186313	6,3 x 130 P18	**53,684**	10	100	400
ABE186314	6,3 x 140 P18	**74,763**	10	100	400
ABE255522	5,5 x 22 P25	**19,781**	8	500	1.500
ABE255525	5,5 x 25 P25	**20,625**	8	500	1.500
ABE256325	6,3 x 25 P25	**24,272**	10	500	1.500
ABE256332	6,3 x 32 P25	**24,919**	10	500	1.000
ABE256338	6,3 x 38 P25	**26,516**	10	250	750
ABE256350	6,3 x 50 P25	**29,575**	10	250	750
ABE256363	6,3 x 63 P25	**33,459**	10	100	600
ABE256380	6,3 x 80 P25	**40,944**	10	100	300
ABE256390	6,3 x 90 P25	**42,066**	10	100	400
ABE256310	6,3 x 100 P25	**44,769**	10	100	400
ABE256311	6,3 x 110 P25	**56,547**	10	100	300
ABE256312	6,3 x 120 P25	**58,300**	10	100	300
ABE256313	6,3 x 130 P25	**66,309**	10	100	300
ABE256314	6,3 x 140 P25	**74,984**	10	100	200

Blister

CODE	DIMENSIONS	€/SACHET	PCS	SACHETS
BZABE144819	4,8 x 19 P14	**2,143**	18	10
BZABE144825	4,8 x 25 P14	**2,143**	18	10
BZABE164819	4,8 x 19 P16	**2,143**	18	10
BZABE165522	5,5 x 22 P16	**2,143**	15	10
BZABE165525	5,5 x 25 P16	**2,143**	15	10
BZABE165532	5,5 x 32 P16	**2,143**	12	10
BZABE165538	5,5 x 38 P16	**2,143**	12	10
BZABE165550	5,5 x 50 P16	**2,143**	10	10
BZABE166325	6,3 x 25 P16	**2,143**	10	10
BZABE166332	6,3 x 32 P16	**2,143**	8	10
BZABE166338	6,3 x 38 P16	**2,143**	8	10

Boîte avec fenêtre

CODE	DIMENSIONS	€/BOÎTE	PCS	BOÎTES
VABE144819	4,8 x 19 P14	**9,296**	100	8
VABE144825	4,8 x 25 P14	**8,241**	80	8
VABE164819	4,8 x 19 P16	**6,726**	70	8
VABE165522	5,5 x 22 P16	**7,714**	70	8
VABE165525	5,5 x 25 P16	**8,007**	60	8
VABE165532	5,5 x 32 P16	**6,848**	50	8
VABE165538	5,5 x 38 P16	**6,978**	45	8
VABE165550	5,5 x 50 P16	**6,137**	35	8
VABE166325	6,3 x 25 P16	**7,457**	50	8
VABE166332	6,3 x 32 P16	**9,694**	50	8
VABE166338	6,3 x 38 P16	**8,266**	40	8

MÉTAL — Tôle - profilé lourd — Tôle — ZINC

DIN-7504-K CP + ARVUL

Seau plastique

CODE	DIMENSIONS	€/UD			PCS. X SEAU
ABE144819CP	4,8 x 19 P14	**87,676**	8	1	1.250
ABE164819CP	4,8 x 19 P16	**103,074**	8	1	1.250
ABE165522CP	5,5 x 22 P16	**120,465**	8	1	1.250
ABE166325CP	6,3 x 25 P16	**123,188**	10	1	750

DIN-7504-K RE Vis autoperceuse, pointe foreuse reduite tête hexagonale 8 mms

DIN-7504-K RE

Vis

MÉTAL — Menuiserie aluminium · Tôle - profilé lourd · Tôle

CODE	DIMENSIONS	€/100			
ARE4816	4,8 x 16	**4,425**	8	500	6.000
ARE4819	4,8 x 19	**4,581**	8	500	6.000
ARE5522	5,5 x 22	**6,216**	8	500	4.000
ARE6320	6,3 x 20	**8,331**	8	500	3.000
ARE6325	6,3 x 25	**9,869**	8	500	3.000
ARE6332	6,3 x 32	**10,938**	8	500	3.000
ARE6338	6,3 x 38	**11,941**	8	500	3.000
ARE6350	6,3 x 50	**14,106**	8	250	1.500
ARE6363	6,3 x 63	**17,731**	8	250	1.500
ARE6380	6,3 x 80	**24,822**	8	250	1.000

Disponible en diférentes couleurs

Disponible en diférentes revêtements. Consultez prix et délais de livraison.

DIN-7504-K RE + ARVUL

Vis avec rondelle vulcanisée acier-EPDM

MÉTAL — Menuiserie aluminium · Tôle - profilé lourd · Tôle

CODE	DIMENSIONS	€/100			
ARE164816	4,8 x 16 P16	**11,313**	8	500	3.000
ARE164819	4,8 x 19 P16	**11,094**	8	500	3.000
ARE165522	5,5 x 22 P16	**12,556**	8	500	3.000
ARE166320	6,3 x 20 P16	**15,613**	8	500	3.000
ARE166325	6,3 x 25 P16	**16,178**	8	500	3.000
ARE166332	6,3 x 32 P16	**18,216**	8	500	2.000
ARE166338	6,3 x 38 P16	**19,206**	8	500	2.000
ARE166350	6,3 x 50 P16	**21,388**	8	250	1.500

Disponible en diférentes couleurs

Disponible en diférentes revêtements. Consultez prix et délais de livraison.

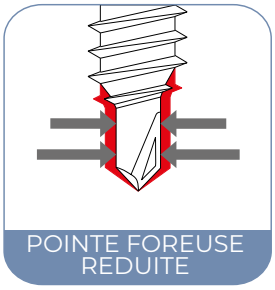

NEW

DIN-7504-K RE NI + ARVUL

Vis autoperceuse Atlantis C4-M à pointe réduite + rondelle vulcanisée EPDM-inox A2

MÉTAL

CODE	DIMENSIONS	€/100			
ARENI166325	6,25 x 25 P-16	**25,500**	8	500	3.000

Vis à poutre autoperceuse avec tête hexagonale. Pointe foreuse n° 5 — AUTO

MÉTAL — Poutre IPN, Tôle - profilé lourd, Tôle, ZINC

CODE		DIMENSIONS	€/100		ÉPAISSEUR MAX. À FIXER	CAPACITÉ DE PERÇADE		
AUTO532		5,5 x 32	**13,369**	8	21,5	4,00-12,00	500	3.000
AUTO538		5,5 x 38	**15,622**	8	27,5	4,00-12,00	500	3.000
AUTO550	NEW	5,5 x 50	**17,888**	8	39,5	4,00-12,00	500	2.000
AUTO510	NEW	5,5 x 100	**34,447**	8	80	4,00-12,00	100	600
AUTO580	NEW	5,5 x 80	**26,922**	8	67	4,00-12,00	250	1.000
AUTO560	NEW	5,5 x 60	**20,559**	8	49,5	4,00-12,00	250	1.500

AUTO

Vis

Disponible en diferentes revêtements. Consultez prix et délais de livraison.

MÉTAL — Poutre IPN, Tôle - profilé lourd, Tôle, ZINC

CODE		DIMENSIONS	€/100		ÉPAISSEUR MAX. À FIXER	CAPACITÉ DE PERÇADE		
AUTO16532		5,5 x 32 P16	**18,325**	8	19,5	4,00-12,00	500	2.000
AUTO16538		5,5 x 38 P16	**20,647**	8	25,5	4,00-12,00	500	2.000
AUTO16510	NEW	5,5 x 100 P16	**40,459**	8	78	4,00-12,00	100	600
AUTO16550	NEW	5,5 x 50 P16	**22,834**	8	37,5	4,00-12,00	500	2.000
AUTO16560	NEW	5,5 x 60 P16	**27,400**	8	47,5	4,00-12,00	250	1.000
AUTO16580	NEW	5,5 x 80 P16	**33,978**	8	65	4,00-12,00	250	1.000

AUTO + ARVUL

Vis avec rondelle vulcanisée acier-EPDM

Disponible en diferentes revêtements. Consultez prix et délais de livraison.

Vis autoperceuse, inoxydable bimétal avec tête hexagonale — ABE BIMETAL

MÉTAL — Tôle - profilé lourd, Tôle, A2 INOX A, ATLANTA

CODE	DIMENSIONS	€/100		ÉPAISSEUR MAX. À FIXER	CAPACITÉ DE PERÇADE		
BIE4825	4,8 x 25	**44,959**	8	9	1,75-4,40	500	6.000
BIE5525	5,5 x 25	**49,438**	8	5	1,75-5,25	500	6.000
BIE5532	5,5 x 32	**49,803**	8	12	1,75-5,25	500	3.000
BIE5538	5,5 x 38	**53,459**	8	18	1,75-5,25	500	3.000
BIE5550	5,5 x 50	**61,175**	8	30	1,75-5,25	500	2.000
BIE5558	5,5 x 58	**69,053**	8	38	1,75-5,25	250	1.500
BIE5565	5,5 x 65	**85,678**	8	45	1,75-5,25	250	1.500
BIE5580	5,5 x 80	**92,803**	8	60	1,75-5,25	250	1.000
BIE6325	6,3 x 25	**63,559**	10	7	2,50-6,00	500	3.000

ABE BIMETAL

Vis

MÉTAL — Tôle - profilé lourd, Tôle, A2 INOX A, ATLANTA

CODE	DIMENSIONS	€/100		ÉPAISSEUR MAX. À FIXER	CAPACITÉ DE PERÇADE		
BIE164825	4,8 x 25 P16	**59,316**	8	7	1,75-4,40	500	2.000
BIE165525	5,5 x 25 P16	**62,084**	8	3	1,75-5,25	500	2.000
BIE165532	5,5 x 32 P16	**63,466**	8	10	1,75-5,25	500	2.000
BIE165538	5,5 x 38 P16	**66,938**	8	16	1,75-5,25	500	1.500
BIE165550	5,5 x 50 P16	**74,563**	8	28	1,75-5,25	500	1.500
BIE165558	5,5 x 58 P16	**83,484**	8	36	1,75-5,25	250	1.500
BIE165565	5,5 x 65 P16	**95,525**	8	43	1,75-5,25	250	1.500
BIE165580	5,5 x 80 P16	**101,288**	8	58	1,75-5,25	250	1.000
BIE166325	6,3 x 25 P16	**76,228**	10	5	2,50-6,00	500	2.000

ABE BIMETAL + ARVUL

Vis avec rondelle vulcanisée acier-EPDM

AUTO BIMETAL

Vis autoperceuse, inoxydable bimétal avec tête hexagonale. Pointe foreuse nº 5

AUTO BIMETAL

Vis

MÉTAL — Poutre IPN, Tôle - profilé lourd, Tôle

CODE	DIMENSIONS	€/100		ÉPAISSEUR MAX. À FIXER	CAPACITÉ DE PERÇADE		
BAUTO5540	5,5 x 40	**75,556**	8	10	4,00-12,00	500	3.000
BAUTO5550	5,5 x 50	**85,925**	8	20	4,00-12,00	500	3.000
BAUTO5565	5,5 x 65	**87,747**	8	35	4,00-12,00	250	1.500
BAUTO5580	5,5 x 80	**103,194**	8	50	4,00-12,00	250	1.000
BAUTO5510	5,5 x 100	**121,456**	8	70	4,00-12,00	100	600

AUTO BIMETAL + ARVUL

Vis avec rondelle vulcanisée acier-EPDM

MÉTAL — Poutre IPN, Tôle - profilé lourd, Tôle

CODE	DIMENSIONS	€/100		ÉPAISSEUR MAX. À FIXER	CAPACITÉ DE PERÇADE		
BAUTO165540	5,5 x 40 P16	**87,156**	8	8	4,00-12,00	500	1.500
BAUTO165550	5,5 x 50 P16	**96,919**	8	18	4,00-12,00	500	1.500
BAUTO165565	5,5 x 65 P16	**98,834**	8	33	4,00-12,00	250	1.500
BAUTO165580	5,5 x 80 P16	**118,959**	8	48	4,00-12,00	250	1.000
BAUTO165510	5,5 x 100 P16	**139,563**	8	68	4,00-12,00	100	600

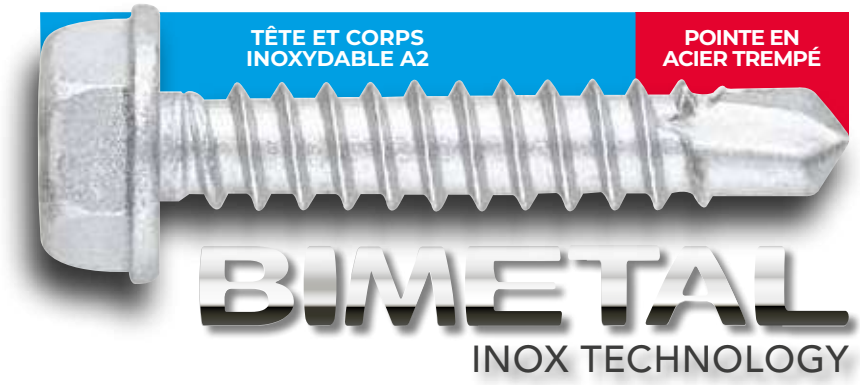

Les avantages de la vis autoforeuse en acier avec la durabilité anticorrosion d'un inoxydable

REVÊTEMENT ATLANTIS C3-H

AUE

Vis à tôle à tête hexagonale

AUE

Vis

MÉTAL — Menuiserie aluminium, Tôle

CODE	DIMENSIONS	€/100			
AUE6319	6,3 x 19	**8,803**	10	500	3.000
AUE6325	6,3 x 25	**9,388**	10	500	3.000
AUE6332	6,3 x 32	**10,988**	10	500	2.000
AUE6340	6,3 x 40	**12,331**	10	500	2.000
AUE6350	6,3 x 50	**14,709**	10	500	1.500
AUE6360	6,3 x 60	**17,694**	10	250	1.000
AUE6380	6,3 x 80	**21,859**	10	250	1.000
AUE6310	6,3 x 100	**28,572**	10	250	750
AUE6311	6,3 x 110	**31,253**	10	250	750
AUE6312	6,3 x 120	**33,303**	10	250	750
AUE6313	6,3 x 130	**38,419**	10	250	750
AUE6314	6,3 x 140	**43,553**	10	250	500
AUE6315	6,3 x 150	**55,203**	10	100	400

Disponible en diferentes couleurs

Disponible en diferentes revêtements. Consultez prix et délais de livraison.

Vis à tôle à tête hexagonale — AUE

MÉTAL — Menuiserie aluminium — Tôle

AUE + ARVUL

Vis avec rondelle vulcanisée acier-EPDM

Disponible en diférentes couleurs

Disponible en diférentes revêtements. Consultez prix et délais de livraison.

CODE	DIMENSIONS	€/100			
AUE166319	6,3 x 19 P16	**14,041**	10	500	2.000
AUE166325	6,3 x 25 P16	**14,813**	10	500	2.000
AUE166332	6,3 x 32 P16	**17,394**	10	500	2.000
AUE166340	6,3 x 40 P16	**18,684**	10	500	1.500
AUE166350	6,3 x 50 P16	**20,972**	10	500	1.500
AUE166360	6,3 x 60 P16	**23,550**	10	250	1.000
AUE166380	6,3 x 80 P16	**27,603**	10	250	750
AUE186325	6,3 x 25 P18	**16,569**	10	500	2.000
AUE186332	6,3 x 32 P18	**22,969**	10	500	1.500
AUE186340	6,3 x 40 P18	**25,275**	10	500	1.500
AUE186350	6,3 x 50 P18	**29,694**	10	500	1.500
AUE186360	6,3 x 60 P18	**33,766**	10	250	1.000
AUE186380	6,3 x 80 P18	**41,806**	10	250	750
AUE186310	6,3 x 100 P18	**49,159**	10	250	750
AUE186311	6,3 x 110 P18	**57,744**	10	250	500
AUE186312	6,3 x 120 P18	**63,997**	10	100	400
AUE186313	6,3 x 130 P18	**76,975**	10	100	400
AUE186314	6,3 x 140 P18	**85,038**	10	100	400
AUE186315	6,3 x 150 P18	**88,578**	10	100	400
AUE256325	6,3 x 25 P25	**21,516**	10	500	1.500

MÉTAL

AUE NI + ARVUL *NEW*

Vis autotaraudeuse Atlantis C4-M + rondelle vulcanisée EPDM-acier inoxydable A2

CODE	DIMENSIONS	€/100		
AUENI166325	6,25 x 25 P-16	**30,000**	500	2.000

Vis autoperceuse, tête hexagonale avec rondelle estampée, pour panneaux sandwich — PS

MÉTAL — Tôle - profilé lourd

PS 3

Pointe foreuse #3. Zinguée

CODE	DIMENSIONS	€/100		ÉPAISSEUR MAX. À FIXER	CAPACITÉ DE PERÇADE		
PS55060	5,5 / 6,3 x 60	**12,597**	8	31 -45	1,50-6,00	500	1.500
PS55082	5,5 / 6,3 x 82	**17,369**	8	43 - 67	1,50-6,00	500	1.000
PS55098	5,5 / 6,3 x 98	**20,791**	8	54 - 83	1,50-6,00	500	1.000
PS55115	5,5 / 6,3 x 115	**24,753**	8	56 - 100	1,50-6,00	500	1.000
PS55130	5,5 / 6,3 x 130	**47,756**	8	66 - 115	1,50-6,00	200	400
PS55150	5,5 / 6,3 x 150	**61,322**	8	86 - 135	1,50-6,00	200	400
PS55180	5,5 / 6,3 x 180	**102,125**	8	116 - 165	1,50-6,00	200	400

MÉTAL — Tôle - profilé lourd

PS 3 + ARVUL

Pointe foreuse #3 avec rondelle vulcanisée acier-EPDM. Zinguée

CODE	DIMENSIONS	€/100		ÉPAISSEUR MAX. À FIXER	CAPACITÉ DE PERÇADE		
PS1655060	5,5 / 6,3 x 60 P16	**18,813**	8	31 -45	1,50-6,00	500	1.000
PS1655082	5,5 / 6,3 x 82 P16	**23,306**	8	43 - 67	1,50-6,00	500	1.000
PS1655098	5,5 / 6,3 x 98 P16	**26,744**	8	54 - 83	1,50-6,00	500	1.000
PS1655115	5,5 / 6,3 x 115 P16	**30,463**	8	56 - 100	1,50-6,00	500	-
PS1655130	5,5 / 6,3 x 130 P16	**46,488**	8	66 - 115	1,50-6,00	200	-
PS1655150	5,5 / 6,3 x 150 P16	**59,005**	8	86 - 135	1,50-6,00	200	400
PS1655180	5,5 / 6,3 x 180 P16	**77,886**	8	116 - 165	1,50-6,00	200	400

PS

Vis autoperceuse, tête hexagonale avec rondelle estampée, pour panneaux sandwich

PS 3 + ARVUL A2

Pointe foreuse #3 revêtement ATLANTIS C4-M avec rondelle en acier inoxydable A2

MÉTAL — Tôle - profilé lourd — ATLANTIS — A2 INOX

CODE	DIMENSIONS	€/100		ÉPAISSEUR MAX. À FIXER	CAPACITÉ DE PERÇADE		
PS1955195	5,5 / 6,3 x 195 P19	**214,622**	8	130 - 185	1,50-6,00	200	400
PS1955230	5,5 / 6,3 x 230 P19	**262,691**	8	166 - 215	1,50-6,00	200	-

PS 5

Pointe foreuse #5. Zinguée

MÉTAL — Poutre IPN — Tôle - profilé lourd — ZINC

CODE	DIMENSIONS	€/100		ÉPAISSEUR MAX. À FIXER	CAPACITÉ DE PERÇADE		
PSL55075	5,5 / 6,3 x 75	**19,081**	8	33 - 60	6,00-12,00	500	1.500
PSL55085	5,5 / 6,3 x 85	**22,391**	8	38 - 70	6,00-12,00	500	1.000
PSL55105	5,5 / 6,3 x 105	**28,313**	8	48 - 90	6,00-12,00	500	1.000
PSL55130	5,5 / 6,3 x 130	**41,619**	8	63 - 115	6,00-12,00	250	750
PSL55150	5,5 / 6,3 x 150	**51,031**	8	83 - 135	6,00-12,00	250	750
PSL55175	5,5 / 6,3 x 175	**99,484**	8	108 - 160	6,00-12,00	200	400
PSL55200	5,5 / 6,3 x 200	**120,047**	8	133 - 185	6,00-12,00	200	400
PSL55230	5,5 / 6,3 x 230	**169,369**	8	163 - 215	6,00-12,00	200	400

PS 5 + ARVUL

Pointe foreuse #5 avec rondelle vulcanisée acier-EPDM. Zinguée

MÉTAL — Poutre IPN — Tôle - profilé lourd — ZINC — ATLANTIS

CODE	DIMENSIONS	€/100		ÉPAISSEUR MAX. À FIXER	CAPACITÉ DE PERÇADE		
PSL1655075	5,5 / 6,3 x 75 P16	**25,391**	8	33 - 60	6,00-12,00	500	1.000
PSL1655085	5,5 / 6,3 x 85 P16	**28,409**	8	38 - 70	6,00-12,00	500	1.000
PSL1655105	5,5 / 6,3 x 105 P16	**34,319**	8	48 - 90	6,00-12,00	500	-
PSL1655130	5,5 / 6,3 x 130 P16	**46,347**	8	63 - 115	6,00-12,00	250	500
PSL1655150	5,5 / 6,3 x 150 P16	**57,000**	8	83 - 135	6,00-12,00	250	500

PS 5 + ARVUL

Pointe foreuse #5 avec rondelle vulcanisée acier-EPDM. Zinguée

MÉTAL — Poutre IPN — Tôle - profilé lourd — ZINC

CODE	DIMENSIONS	€/100		ÉPAISSEUR MAX. À FIXER	CAPACITÉ DE PERÇADE		
PSL1655075	5,5 / 6,3 x 75 P16	**25,391**	8	33 - 60	6,00-12,00	500	1.000
PSL1655085	5,5 / 6,3 x 85 P16	**28,409**	8	38 - 70	6,00-12,00	500	1.000
PSL1655105	5,5 / 6,3 x 105 P16	**34,319**	8	48 - 90	6,00-12,00	500	-
PSL1655130	5,5 / 6,3 x 130 P16	**46,347**	8	63 - 115	6,00-12,00	250	500
PSL1655150	5,5 / 6,3 x 150 P16	**57,000**	8	83 - 135	6,00-12,00	250	500
PSL1655175	5,5 / 6,3 x 175 P16	**79,800**	8	-	6,00-12,00	200	400
PSL1655200	5,5 / 6,3 x 200 P16	**100,320**	8	-	6,00-12,00	200	400
PSL1655230	5,5 / 6,3 x 230 P16	**144,210**	8	-	6,00-12,00	200	400

FIBR

Vis autoperceuse pointe foreuse pour fibreciment, premontée avec une rondelle d'étanchéité

MÉTAL — Poutre IPN — Tôle - profilé lourd — Tôle — ZINC

CODE	DIMENSIONS	€/100		ÉPAISSEUR MAX. À FIXER	CAPACITÉ DE PERÇADE	
FI63110	6,3 x 110	**59,941**	8	75	6,00-12,00	250
FI63115	6,3 x 115	**60,991**	8	85	1,00-6,00	250
FI63120	6,3 x 120	**62,813**	8	85	6,00-12,00	250
FI63125	6,3 x 125	**64,184**	8	95	1,00-6,00	250
FI63130	6,3 x 130	**66,184**	8	95	6,00-12,00	250
FI63150	6,3 x 150	**83,884**	8	115	6,00-12,00	250
FI63160	6,3 x 160	**86,772**	8	125	6,00-12,00	250

ARVUL

Rondelle vulcanisée en acier-EPDM

MÉTAL

ARVUL

Revêtement ATLANTIS C2-M

CODE	DIMENSIONS	€/100	Ø INTÉRIEUR RONDELLE		
ARANE14	P14	3,625	2.5	1.000	12.000
ARANE16	P16	4,778	2.7	1.000	6.000
ARANE18	P18	5,809	3.2	1.000	6.000
ARANE25	P25	10,597	3.3	500	3.000

Blister

CODE	DIMENSIONS	€/SACHET	PCS	SACHETS
BZARANE14	P14	1,647	20	10
BZARANE16	P16	1,647	20	10
BZARANE18	P18	1,647	20	10

Boîte avec fenêtre

CODE	DIMENSIONS	€/BOÎTE	PCS	BOÎTES
VARANE14	P14	4,053	100	8
VARANE16	P16	4,493	100	8
VARANE18	P18	5,951	100	8
VARANE25	P25	10,495	100	8

INOXYDABLE

ARVUL A2

Inoxydable A2

CODE	DIMENSIONS	€/100	Ø INTÉRIEUR RONDELLE		
ARINO14	P14	8,491	2.5	1.000	12.000
ARINO16	P16	10,528	2.7	1.000	6.000
ARINO18	P18	13,481	3.2	1.000	6.000
ARINO25	P25	23,134	3.3	500	3.000
ARINOM30	P30	34,041	6.3	500	1.500

* ARINOM30: Pour installations avec goujons MTH-A2, Ø6.

ARPAR

Rondelle d'étanchéité

MÉTAL

ARPAR NEW

Galvanisé

CODE	DIMENSIONS	€/100		
ARPAR25	P22	27,028	250	1.500

MÉTAL

ARPAR A2 NEW

Inoxydable A2

CODE	DIMENSIONS	€/100		
ARPARA225	P22	36,169	250	1.500

ATAP

Capuchon nylon pour vis à tête hexagonale.

MÉTAL

CODE		COULEUR	€/100			
ATAPO08AR		RAL 1001	7,456	8	1.000	2.000
ATAPO08RC		RAL 3003	7,456	8	1.000	2.000
ATAPO08RT		RAL 3011	7,456	8	1.000	2.000
ATAPO08VN		RAL 6028	7,456	8	1.000	2.000
ATAPO08BP		RAL 9010	7,456	8	1.000	2.000
ATAPO08NE		RAL 9005	7,456	8	1.000	2.000
ATAPO08BO		RAL 9002	7,456	8	1.000	2.000
ATAPO10AR		RAL 1001	7,456	10	1.000	2.000
ATAPO10RC		RAL 3003	7,456	10	1.000	2.000
ATAPO10RT		RAL 3011	7,456	10	1.000	2.000
ATAPO10VN		RAL 6028	7,456	10	1.000	2.000
ATAPO10BP		RAL 9010	7,456	10	1.000	2.000
ATAPO10NE		RAL 9005	7,456	10	1.000	2.000
ATAPO10BO		RAL 9002	7,456	10	1.000	2.000
ATAPO08BS	NEW	RAL 9003	7,456	8	1.000	2.000
ATAPO08GM	NEW	RAL 9006	7,456	8	1.000	2.000
ATAPO08RX	NEW	RAL 3009	7,456	8	1.000	2.000
ATAPO08PC	NEW	RAL 8004	7,456	8	1.000	2.000
ATAPO10BS	NEW	RAL 9003	7,456	10	1.000	2.000
ATAPO10GM	NEW	RAL 9006	7,456	10	1.000	2.000
ATAPO10RX	NEW	RAL 3009	7,456	10	1.000	2.000
ATAPO10PC	NEW	RAL 8004	7,456	10	1.000	2.000

NEW

TDR

Vis de réparation avec rondelle d'étanchéité

MÉTAL

Tôle | Tôle - profilé lourd | Poutre IPN

CODE	DIMENSIONS	€/100		
TDR2572032	7,2 x 32	38,256	500	1.000
TDR2572025	7,2 x 25	33,953	500	1.000
TDR2572038	7,2 x 38	41,591	250	750

INDEX A PERFECT FIXING

VIS AUTO-PERCEUSES, FILETÉES À TÔLE ET PVC

DIN-7504-N Vis autoperceuse, tête bombée

DIN-7504-N HP Z

Zinguée. Empreinte PH

MÉTAL

Tôle - profilé lourd | Tôle

Disponible en diférentes revêtements. Consultez prix et délais de livraison.

CODE	DIMENSIONS	€/100		ÉPAISSEUR MAX. À FIXER	CAPACITÉ DE PERÇADE		
ABR3509	3,5 x 9,5	**1,913**	PH2	2,8	0,70-2,25	1.000	24.000
ABR3511	3,5 x 11	**1,991**	PH2	4,2	0,70-2,25	1.000	24.000
ABR3513	3,5 x 13	**2,019**	PH2	6,2	0,70-2,25	1.000	24.000
ABR3516	3,5 x 16	**2,109**	PH2	9,2	0,70-2,25	1.000	16.000
ABR3519	3,5 x 19	**2,319**	PH2	12,1	0,70-2,25	1.000	12.000
ABR3522	3,5 x 22	**2,816**	PH2	15,1	0,70-2,25	1.000	12.000
ABR3525	3,5 x 25	**2,797**	PH2	18,1	0,70-2,25	500	12.000
ABR3532	3,5 x 32	**3,934**	PH2	25,1	0,70-2,25	500	6.000
ABR3913	3,9 x 13	**1,928**	PH2	5,8	0,70-2,40	1.000	16.000
ABR3916	3,9 x 16	**2,116**	PH2	8,8	0,70-2,40	1.000	12.000
ABR3919	3,9 x 19	**2,319**	PH2	11,7	0,70-2,40	1.000	12.000
ABR3925	3,9 x 25	**2,759**	PH2	17,7	0,70-2,40	500	8.000
ABR3932	3,9 x 32	**3,144**	PH2	24,5	0,70-2,40	500	6.000
ABR4213	4,2 x 13	**2,300**	PH2	4,3	1,75-3,00	1.000	12.000
ABR4216	4,2 x 16	**2,541**	PH2	7,3	1,75-3,00	1.000	12.000
ABR4219	4,2 x 19	**2,759**	PH2	10,3	1,75-3,00	1.000	12.000
ABR4222	4,2 x 22	**2,981**	PH2	13,3	1,75-3,00	500	8.000
ABR4225	4,2 x 25	**3,169**	PH2	17,7	1,75-3,00	500	6.000
ABR4232	4,2 x 32	**3,866**	PH2	24,5	1,75-3,00	500	6.000
ABR4238	4,2 x 38	**5,572**	PH2	30,5	1,75-3,00	500	6.000
ABR4250	4,2 x 50	**6,697**	PH2	41	1,75-3,00	500	3.000
ABR4811	4,8 x 110	**26,028**	PH2	-	1,75-4,40	100	1.200
ABR4812	4,8 x 120	**26,688**	PH2	-	1,75-4,40	100	1.200

CODE	DIMENSIONS	€/100		ÉPAISSEUR MAX. À FIXER	CAPACITÉ DE PERÇADE		
ABR4813	4,8 x 13	**2,759**	PH2	3,7	1,75-4,40	1.000	8.000
ABR4816	4,8 x 16	**3,313**	PH2	5,5	1,75-4,40	1.000	8.000
ABR4819	4,8 x 19	**3,475**	PH2	10,3	1,75-4,40	1.000	8.000
ABR4822	4,8 x 22	**3,866**	PH2	11,7	1,75-4,40	500	6.000
ABR4825	4,8 x 25	**4,066**	PH2	14,7	1,75-4,40	500	6.000
ABR4832	4,8 x 32	**4,638**	PH2	21,5	1,75-4,40	500	6.000
ABR4838	4,8 x 38	**5,391**	PH2	27,5	1,75-4,40	500	3.000
ABR4845	4,8 x 45	**6,550**	PH2	34,5	1,75-4,40	500	3.000
ABR4850	4,8 x 50	**7,153**	PH2	39,5	1,75-4,40	500	3.000
ABR4860	4,8 x 60	**8,700**	PH2	49,5	1,75-4,40	500	2.000
ABR4875 NEW	4,8 x 75	**11,224**	-	64,5	1,75-4,40	250	1.500
ABR4880	4,8 x 80	**11,738**	PH2	69,5	1,75-4,40	250	1.500
ABR4890	4,8 x 90	**14,222**	PH2	79,5	1,75-4,40	100	1.200
ABR4810	4,8 x 100	**16,022**	PH2	89,5	1,75-4,40	100	1.200
ABR5519	5,5 x 19	**6,272**	PH3	8,7	1,75-5,25	500	6.000
ABR5522	5,5 x 22	**6,806**	PH3	11,7	1,75-5,25	500	6.000
ABR5525	5,5 x 25	**5,444**	PH3	14,7	1,75-5,25	500	4.000
ABR5532	5,5 x 32	**6,419**	PH3	21,5	1,75-5,25	500	3.000
ABR5538	5,5 x 38	**8,825**	PH3	27,5	1,75-5,25	500	3.000
ABR5545	5,5 x 45	**9,544**	PH3	34,5	1,75-5,25	500	3.000
ABR5560	5,5 x 60	**11,403**	PH3	49,5	1,75-5,25	250	1.500
ABR5573	5,5 x 73	**14,347**	PH3	62,5	1,75-5,25	250	1.500

Blister

CODE	DIMENSIONS	€/SACHET	PCS	SACHETS
BZABR3509	3,5 x 9,5	**2,143**	40	15
BZABR3513	3,5 x 13	**2,143**	40	15
BZABR3516	3,5 x 16	**2,143**	40	15
BZABR4213	4,2 x 13	**2,143**	40	15
BZABR4216	4,2 x 16	**2,143**	40	15
BZABR4219	4,2 x 19	**2,143**	40	15
BZABR4225	4,2 x 25	**2,143**	20	15
BZABR4232	4,2 x 32	**2,143**	20	15
BZABR4816	4,8 x 16	**2,143**	35	15
BZABR4819	4,8 x 19	**2,143**	35	15
BZABR4825	4,8 x 25	**2,143**	20	15
BZABR4832	4,8 x 32	**2,143**	20	15
BZABR4838	4,8 x 38	**2,143**	20	15
BZABR4845	4,8 x 45	**2,143**	20	15
BZABR4850	4,8 x 50	**2,143**	20	15
BZABR4860	4,8 x 60	**2,143**	20	15

Boîte avec fenêtre

CODE	DIMENSIONS	€/BOÎTE	PCS	BOÎTES
VABR3509	3,5 x 9,5	**4,501**	275	8
VABR3511	3,5 x 11	**4,665**	250	8
VABR3513	3,5 x 13	**4,964**	250	8
VABR3516	3,5 x 16	**4,823**	225	8
VABR3519	3,5 x 19	**5,102**	225	8
VABR3525	3,5 x 25	**5,083**	180	8
VABR3913	3,9 x 13	**5,895**	250	8
VABR3916	3,9 x 16	**5,071**	200	8
VABR3919	3,9 x 19	**5,573**	200	8
VABR3925	3,9 x 25	**5,195**	150	8
VABR3932	3,9 x 32	**8,340**	200	8
VABR4213	4,2 x 13	**5,212**	200	8
VABR4216	4,2 x 16	**5,539**	200	8
VABR4219	4,2 x 19	**5,497**	175	8
VABR4222	4,2 x 22	**6,094**	175	8
VABR4225	4,2 x 25	**4,634**	125	8

Boîte avec fenêtre

CODE	DIMENSIONS	€/BOÎTE	PCS	BOÎTES
VABR4232	4,2 x 32	**3,912**	90	8
VABR4238	4,2 x 38	**3,825**	75	8
VABR4250	4,2 x 50	**3,255**	50	8
VABR4813	4,8 x 13	**4,571**	125	8
VABR4816	4,8 x 16	**4,842**	125	8
VABR4819	4,8 x 19	**4,676**	110	8
VABR4822	4,8 x 22	**4,504**	90	8
VABR4825	4,8 x 25	**4,591**	90	8
VABR4832	4,8 x 32	**4,456**	75	8
VABR4838	4,8 x 38	**3,706**	55	8
VABR4845	4,8 x 45	**3,921**	50	8
VABR4850	4,8 x 50	**3,590**	40	8
VABR4860	4,8 x 60	**4,795**	40	8
VABR4880	4,8 x 80	**3,915**	25	8
VABR5532	5,5 x 32	**4,041**	50	8

DIN-7504-N HP A2

Inoxydable A2. Empreinte PH

INOXYDABLE

Menuiserie aluminium | Tôle - profilé lourd | Tôle

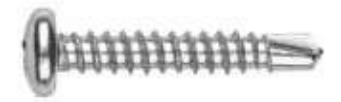

CODE	DIMENSIONS	€/100		ÉPAISSEUR MAX. À FIXER	CAPACITÉ DE PERÇADE		
ABRA23509	3,5 x 9,5	**8,900**	PH2	2,85	0,70-2,25	1.000	24.000
ABRA23513	3,5 x 13	**10,013**	PH2	6,2	0,70-2,25	500	12.000
ABRA23519	3,5 x 19	**12,038**	PH2	12,1	0,70-2,25	500	12.000
ABRA24213	4,2 x 13	**14,266**	PH2	4,3	1,75-3,00	500	12.000
ABRA24216	4,2 x 16	**14,934**	PH2	7,3	1,75-3,00	500	12.000
ABRA24219	4,2 x 19	**15,409**	PH2	10,3	1,75-3,00	500	12.000
ABRA24225	4,2 x 25	**16,825**	PH2	16,3	1,75-3,00	250	6.000
ABRA24816	4,8 x 16	**18,513**	PH2	5,5	1,75-4,40	250	6.000
ABRA24819	4,8 x 19	**19,978**	PH2	8,7	1,75-4,40	250	6.000
ABRA24825	4,8 x 25	**23,384**	PH2	14,7	1,75-4,40	250	6.000
ABRA24832	4,8 x 32	**25,088**	PH2	21,5	1,75-4,40	250	4.000
ABRA24838	4,8 x 38	**26,838**	PH2	27,5	1,75-4,40	250	3.000
ABRA24850	4,8 x 50	**33,716**	PH2	39,5	1,75-4,40	250	3.000

Vis autoperceuse, tête bombée DIN-7504-N

MÉTAL — Tôle - profilé lourd — Tôle — ZF BLACK

DIN-7504-N HP N

Noire. Empreinte PH

CODE	DIMENSIONS	€/100		ÉPAISSEUR MAX. À FIXER	CAPACITÉ DE PERÇADE		
NBR3509	3,5 x 9,5	**2,478**	PH2	2,85	0,70-2,25	1.000	24.000
NBR3513	3,5 x 13	**2,831**	PH2	6,2	0,70-2,25	1.000	24.000
NBR3516	3,5 x 16	**3,241**	PH2	9,2	0,70-2,25	1.000	16.000
NBR3519	3,5 x 19	**3,625**	PH2	12,1	0,70-2,25	1.000	12.000
NBR4213	4,2 x 13	**3,828**	PH2	4,3	1,75-3,00	1.000	12.000
NBR4216	4,2 x 16	**4,284**	PH2	7,3	1,75-3,00	1.000	12.000
NBR4219	4,2 x 19	**4,725**	PH2	10,3	1,75-3,00	1.000	12.000
NBR4225	4,2 x 25	**5,913**	PH2	16,3	1,75-3,00	500	6.000
NBR4232	4,2 x 32	**7,097**	PH2	23	1,75-3,00	500	6.000
NBR4238	4,2 x 38	**7,822**	PH2	29	1,75-3,00	500	6.000
NBR4816	4,8 x 16	**5,894**	PH2	5,5	1,75-4,40	1.000	8.000
NBR4819	4,8 x 19	**6,672**	PH2	8,7	1,75-4,40	1.000	8.000
NBR4825	4,8 x 25	**8,122**	PH2	14,7	1,75-4,40	500	6.000
NBR4832	4,8 x 32	**9,575**	PH2	21,5	1,75-4,40	500	6.000
NBR4838	4,8 x 38	**10,888**	PH2	27,5	1,75-4,40	500	3.000
NBR4845	4,8 x 45	**12,409**	PH2	34,5	1,75-4,40	500	3.000
NBR4850	4,8 x 50	**14,441**	PH2	39,5	1,75-4,40	500	3.000

Autres dimensions, consultez prix et délai

MÉTAL — Tôle - profilé lourd — Tôle — Z WHITE

DIN-7504-N HP B

Blanche. Empreinte PH

CODE	DIMENSIONS	€/100		ÉPAISSEUR MAX. À FIXER	CAPACITÉ DE PERÇADE		
ABR3509BLE	3,5 x 9,5	**2,206**	PH2	2,85	0,70-2,25	1.000	24.000
ABR3513BLE	3,5 x 13	**2,466**	PH2	6,2	0,70-2,25	1.000	24.000
ABR3516BLE	3,5 x 16	**2,581**	PH2	9,2	0,70-2,25	1.000	16.000
ABR4213BLE	4,2x 13	**3,469**	PH2	4,3	1,75-3,00	1.000	12.000
ABR4216BLE	4,2 x 16	**3,934**	PH2	7,3	1,75-3,00	1.000	12.000
ABR4219BLE	4,2 x 19	**4,350**	PH2	10,3	1,75-3,00	1.000	12.000
ABR4825BLE	4,8 x 25	**7,897**	PH2	14,7	1,75-4,40	500	6.000

Autres dimensions, consultez prix et délai

DIN-7504-N Vis autoperceuse, tête bombée

DIN-7504-N HT

Zinguée. Empreinte TX/OXBIT

GRATUIT - 1 embout dans chaque boîte

MÉTAL — Tôle - profilé lourd — Tôle — Zinc

CODE		DIMENSIONS	€/100		ÉPAISSEUR MAX. À FIXER	CAPACITÉ DE PERÇADE		
ABRT3509		3,5 x 9,5	**1,844**	Tx20/OXBIT20	2,8	0,70-2,25	1.000	24.000
ABRT3513		3,5 x 13	**2,153**	Tx20/OXBIT20	6,2	0,70-2,25	1.000	24.000
ABRT3516		3,5 x 16	**2,300**	Tx20/OXBIT20	9,2	0,70-2,25	1.000	16.000
ABRT3519		3,5 x 19	**2,463**	Tx20/OXBIT20	12,1	0,70-2,25	1.000	12.000
ABRT3913		3,9 x 13	**2,578**	Tx20/OXBIT20	5,8	0,70-2,40	1.000	16.000
ABRT3916		3,9 x 16	**2,772**	Tx20/OXBIT20	8,8	0,70-2,40	1.000	12.000
ABRT3919		3,9 x 19	**3,081**	Tx20/OXBIT20	11,7	0,70-2,40	1.000	12.000
ABRT3925		3,9 x 25	**3,788**	Tx20/OXBIT20	17,7	0,70-2,40	500	8.000
ABRT4213		4,2 x 13	**2,744**	Tx20/OXBIT20	4,3	1,75-3,00	1.000	12.000
ABRT4216		4,2 x 16	**3,000**	Tx20/OXBIT20	7,3	1,75-3,00	1.000	12.000
ABRT4219		4,2 x 19	**3,400**	Tx20/OXBIT20	10,3	1,75-3,00	1.000	12.000
ABRT4225		4,2 x 25	**4,013**	Tx20/OXBIT20	17,7	1,75-3,00	500	6.000
ABRT4232		4,2 x 32	**4,706**	Tx20/OXBIT20	24,5	1,75-3,00	500	6.000
ABRT4238		4,2 x 38	**5,528**	Tx20/OXBIT20	30,5	1,75-3,00	500	6.000
ABRT4250		4,2 x 50	**6,769**	Tx20/OXBIT20	41	1,75-3,00	500	3.000
ABRT4813		4,8 x 13	**3,800**	Tx25/OXBIT25	3,7	1,75-4,40	1.000	8.000
ABRT4816		4,8 x 16	**4,063**	Tx25/OXBIT25	5,5	1,75-4,40	1.000	8.000
ABRT4819		4,8 x 19	**4,484**	Tx25/OXBIT25	10,3	1,75-4,40	1.000	8.000
ABRT4825		4,8 x 25	**5,306**	Tx25/OXBIT25	14,7	1,75-4,40	500	6.000
ABRT4832		4,8 x 32	**6,178**	Tx25/OXBIT25	21,5	1,75-4,40	500	6.000
ABRT4838		4,8 x 38	**7,013**	Tx25/OXBIT25	27,5	1,75-4,40	500	3.000
ABRT4845		4,8 x 45	**8,063**	Tx25/OXBIT25	34,5	1,75-4,40	500	3.000
ABRT4850		4,8 x 50	**9,328**	Tx25/OXBIT25	39,5	1,75-4,40	500	3.000
ABRT4860		4,8 x 60	**12,466**	Tx25/OXBIT25	49,5	1,75-4,40	500	2.000
ABRT4875	NEW	4,8 x 75	**15,566**	-	64,5	1,75-4,40	250	1.500
ABRT4880		4,8 x 80	**16,278**	Tx25/OXBIT25	69,5	1,75-4,40	250	1.500
ABRT4890		4,8 x 90	**25,647**	Tx25/OXBIT25	79,5	1,75-4,40	100	1.200
ABRT4810		4,8 x 100	**28,934**	Tx25/OXBIT25	89,5	1,75-4,40	100	1.200
ABRT4811		4,8 x 110	**29,928**	Tx25/OXBIT25	-	1,75-4,40	100	1.200
ABRT4812		4,8 x 120	**30,838**	Tx25/OXBIT25	-	1,75-4,40	100	1.200
ABRT5519		5,5 x 19	**6,300**	Tx25/OXBIT25	8,7	1,75-5,25	500	6.000
ABRT5525		5,5 x 25	**6,934**	Tx25/OXBIT25	14,7	1,75-5,25	500	4.000
ABRT5532		5,5 x 32	**8,413**	Tx25/OXBIT25	21,5	1,75-5,25	500	3.000
ABRT5538		5,5 x 38	**9,456**	Tx25/OXBIT25	27,5	1,75-5,25	500	3.000
ABRT5560		5,5 x 60	**14,838**	Tx25/OXBIT25	49,5	1,75-5,25	250	1.500
ABRT5573		5,5 x 73	**17,894**	Tx25/OXBIT25	62,5	1,75-5,25	250	1.500

DIN-7504-N HC

Zinguée. Empreinte carrée

GRATUIT - 1 embout dans chaque boîte

MÉTAL — Menuiserie aluminium — Tôle - profilé lourd — Tôle — Zinc

CODE	DIMENSIONS	€/100		ÉPAISSEUR MAX. À FIXER	CAPACITÉ DE PERÇADE		
ABRC3509	3,5 x 9,5	**1,475**	PC1	2,85	0,70-2,25	1.000	24.000
ABRC3513	3,5 x 13	**1,803**	PC1	6,2	0,70-2,25	1.000	24.000
ABRC3516	3,5 x 16	**1,984**	PC1	9,2	0,70-2,25	1.000	16.000
ABRC3519	3,5 x 19	**2,159**	PC1	12,1	0,70-2,25	1.000	12.000
ABRC3913	3,9 x 13	**1,803**	PC1	5,8	0,70-2,40	1.000	16.000
ABRC3916	3,9 x 16	**1,984**	PC1	8,8	0,70-2,40	1.000	12.000
ABRC3919	3,9 x 19	**2,159**	PC1	11,7	0,70-2,40	1.000	12.000
ABRC3925	3,9 x 25	**2,522**	PC1	17,7	0,70-2,40	500	8.000
ABRC3938	3,9 x 38	**3,069**	PC1	30,5	0,70-2,40	500	6.000
ABRC4213	4,2 x 13	**2,331**	PC2	4,3	1,75-3,00	1.000	12.000
ABRC4216	4,2 x 16	**2,350**	PC2	7,3	1,75-3,00	1.000	12.000
ABRC4219	4,2 x 19	**2,700**	PC2	10,3	1,75-3,00	1.000	12.000
ABRC4225	4,2 x 25	**3,069**	PC2	16,3	1,75-3,00	500	6.000
ABRC4232	4,2 x 32	**3,613**	PC2	23	1,75-3,00	500	6.000
ABRC4238	4,2 x 38	**4,594**	PC2	29	1,75-3,00	500	6.000
ABRC4816	4,8 x 16	**3,069**	PC2	5,5	1,75-4,40	1.000	8.000
ABRC4819	4,8 x 19	**3,241**	PC2	8,7	1,75-4,40	1.000	8.000
ABRC4825	4,8 x 25	**3,784**	PC2	14,7	1,75-4,40	500	6.000
ABRC4832	4,8 x 32	**4,331**	PC2	21,5	1,75-4,40	500	6.000
ABRC4838	4,8 x 38	**5,050**	PC2	27,5	1,75-4,40	500	3.000
ABRC4845	4,8 x 45	**6,134**	PC2	34,5	1,75-4,40	500	3.000
ABRC4850	4,8 x 50	**6,678**	PC2	39,5	1,75-4,40	500	3.000
ABRC4860	4,8 x 60	**8,116**	PC2	49,5	1,75-4,40	500	2.000
ABRC4880	4,8 x 80	**11,181**	PC2	69,5	1,75-4,40	250	1.500
ABRC4890	4,8 x 90	**12,159**	PC2	79,5	1,75-4,40	100	1.200
ABRC4810	4,8 x 100	**13,269**	PC2	89,5	1,75-4,40	100	1.200
ABRC5525	5,5 x 25	**5,941**	PC3	13	1,75-5,25	500	4.000
ABRC5573	5,5 x 73	**14,053**	PC3	61	1,75-5,25	250	1.500

Vis autoperceuse, tête fraisée

DIN-7504-P

MÉTAL

Tôle - profilé lourd

Tôle

DIN-7504-P HP Z

Zinguée. Empreinte PH

CODE	DIMENSIONS	€/100		ÉPAISSEUR MAX. À FIXER	CAPACITÉ DE PERÇADE		
ABP3509	3,5 x 9,5	**1,422**	PH2	2,85	0,70-2,25	1.000	24.000
ABP3511	3,5 x 11	**1,413**	PH2	4,2	0,70-2,25	1.000	24.000
ABP3513	3,5 x 13	**1,553**	PH2	6,2	0,70-2,25	1.000	24.000
ABP3516	3,5 x 16	**1,634**	PH2	9,2	0,70-2,25	1.000	24.000
ABP3519	3,5 x 19	**1,806**	PH2	12,1	0,70-2,25	1.000	12.000
ABP3522	3,5 x 22	**2,231**	PH2	15,1	0,70-2,25	1.000	12.000
ABP3525	3,5 x 25	**2,591**	PH2	18,1	0,70-2,25	500	12.000
ABP3913	3,9 x 13	**1,844**	PH2	5,8	0,70-2,40	1.000	24.000
ABP3916	3,9 x 16	**2,019**	PH2	8,8	0,70-2,40	1.000	12.000
ABP3919	3,9 x 19	**2,200**	PH2	11,7	0,70-2,40	1.000	12.000
ABP3922	3,9 x 22	**2,391**	PH2	14,7	0,70-2,40	500	12.000
ABP3925	3,9 x 25	**2,569**	PH2	17,7	0,70-2,40	500	12.000
ABP3932	3,9 x 32	**2,944**	PH2	24,5	0,70-2,40	500	6.000
ABP3938	3,9 x 38	**3,072**	PH2	30,5	0,70-2,40	500	6.000
ABP4213	4,2 x 13	**1,891**	PH2	4,3	1,75-3,00	1.000	12.000
ABP4216	4,2 x 16	**2,391**	PH2	7,3	1,75-3,00	1.000	12.000
ABP4219	4,2 x 19	**2,463**	PH2	10,3	1,75-3,00	1.000	12.000
ABP4222	4,2 x 22	**2,944**	PH2	13,3	1,75-3,00	500	12.000
ABP4225	4,2 x 25	**3,125**	PH2	16,3	1,75-3,00	500	6.000
ABP4232	4,2 x 32	**3,678**	PH2	23	1,75-3,00	500	6.000
ABP4238	4,2 x 38	**4,928**	PH2	29	1,75-3,00	500	6.000
ABP4813	4,8 x 13	**2,944**	PH2	3,7	1,75-4,40	1.000	12.000
ABP4816	4,8 x 16	**3,125**	PH2	5,5	1,75-4,40	1.000	12.000
ABP4819	4,8 x 19	**3,300**	PH2	8,7	1,75-4,40	1.000	8.000
ABP4825	4,8 x 25	**3,856**	PH2	14,7	1,75-4,40	500	6.000
ABP4832	4,8 x 32	**4,406**	PH2	21,5	1,75-4,40	500	6.000
ABP4838	4,8 x 38	**5,141**	PH2	27,5	1,75-4,40	500	3.000
ABP4850	4,8 x 50	**6,800**	PH2	39,5	1,75-4,40	500	3.000
ABP5519	5,5 x 19	**5,409**	PH3	8,7	1,75-5,25	500	6.000
ABP5525	5,5 x 25	**5,516**	PH3	14,7	1,75-5,25	500	6.000
ABP5532	5,5 x 32	**6,994**	PH3	21,5	1,75-5,25	500	3.000
ABP5538	5,5 x 38	**7,531**	PH3	27,5	1,75-5,25	500	3.000
ABP5550	5,5 x 50	**8,619**	PH3	39,5	1,75-5,25	500	3.000

Blister

CODE	DIMENSIONS	€/SACHET	PCS	SACHETS
BZABP3513	3,5 x 13	**2,143**	40	20
BZABP3516	3,5 x 16	**2,143**	40	20
BZABP4219	4,2 x 19	**2,143**	40	20
BZABP4225	4,2 x 25	**2,143**	20	20
BZABP4232	4,2 x 32	**2,143**	20	20

Boîte avec fenêtre

CODE	DIMENSIONS	€/BOÎTE	PCS	BOÎTES
VABP3513	3,5 x 13	**4,789**	250	8
VABP3516	3,5 x 16	**4,760**	225	8
VABP3519	3,5 x 19	**4,978**	200	8
VABP3525	3,5 x 25	**5,141**	180	8
VABP3913	3,9 x 13	**4,417**	200	8
VABP3916	3,9 x 16	**4,842**	200	8
VABP3919	3,9 x 19	**4,817**	175	8
VABP3925	3,9 x 25	**4,693**	150	8
VABP3938	3,9 x 38	**4,405**	100	8
VABP4213	4,2 x 13	**4,239**	175	8
VABP4216	4,2 x 16	**4,817**	175	8
VABP4219	4,2 x 19	**5,215**	175	8
VABP4225	4,2 x 25	**4,702**	125	8
VABP4232	4,2 x 32	**3,968**	90	8
VABP4238	4,2 x 38	**3,858**	75	8
VABP4816	4,8 x 16	**4,614**	125	8
VABP4819	4,8 x 19	**3,901**	100	8
VABP4825	4,8 x 25	**3,991**	90	8
VABP4832	4,8 x 32	**4,434**	75	8
VABP4838	4,8 x 38	**5,176**	75	8
VABP5532	5,5 x 32	**3,988**	50	8

DIN-7504-P Vis autoperceuse, tête fraisée

DIN-7504-P HP N

Noire. Empreinte PH

MÉTAL — Tôle - profilé lourd — Tôle

CODE	DIMENSIONS	€/100		ÉPAISSEUR MAX. À FIXER	CAPACITÉ DE PERÇADE		
NBP3513	3,5 x 13	**2,563**	PH2	6,2	0,70-2,25	1.000	24.000
NBP3516	3,5 x 16	**2,722**	PH2	9,2	0,70-2,25	1.000	24.000
NBP3519	3,5 x 19	**3,094**	PH2	12,1	0,70-2,25	1.000	12.000
NBP3525	3,5 x 25	**4,047**	PH2	18,1	0,70-2,25	500	12.000
NBP4216	4,2 x 16	**4,025**	PH2	7,3	1,75-3,00	1.000	12.000
NBP4219	4,2 x 19	**4,078**	PH2	10,3	1,75-3,00	1.000	12.000
NBP4225	4,2 x 25	**5,513**	PH2	16,3	1,75-3,00	500	6.000
NBP4232	4,2 x 32	**6,694**	PH2	23	1,75-3,00	500	6.000
NBP4238	4,2 x 38	**7,709**	PH2	29	1,75-3,00	500	6.000
NBP4825	4,8 x 25	**7,125**	PH2	14,7	1,75-4,40	500	6.000
NBP4832	4,8 x 32	**8,606**	PH2	21,5	1,75-4,40	500	6.000
NBP4838	4,8 x 38	**9,950**	PH2	27,5	1,75-4,40	500	3.000
NBP4850	4,8 x 50	**12,919**	PH2	39,5	1,75-4,40	500	3.000

DIN-7504-P HT Z

Zinguée. Empreinte TX/OXBIT

MÉTAL — Tôle - profilé lourd — Tôle

CODE	DIMENSIONS	€/100		ÉPAISSEUR MAX. À FIXER	CAPACITÉ DE PERÇADE		
ABPT3513	3,5 x 13	**2,128**	Tx15/OXBIT15	6,2	0,70-2,25	1.000	24.000
ABPT3516	3,5 x 16	**2,350**	Tx15/OXBIT15	9,2	0,70-2,25	1.000	24.000
ABPT3519	3,5 x 19	**2,791**	Tx15/OXBIT15	12,1	0,70-2,25	1.000	12.000
ABPT3913	3,9 x 13	**2,447**	Tx15/OXBIT15	5,8	0,70-2,40	1.000	24.000
ABPT3916	3,9 x 16	**2,716**	Tx15/OXBIT15	8,8	0,70-2,40	1.000	12.000
ABPT4213	4,2 x 13	**2,750**	Tx20/OXBIT20	4,3	1,75-3,00	1.000	12.000
ABPT4216	4,2 x 16	**3,088**	Tx20/OXBIT20	7,3	1,75-3,00	1.000	12.000
ABPT4219	4,2 x 19	**3,347**	Tx20/OXBIT20	10,3	1,75-3,00	1.000	12.000
ABPT4225	4,2 x 25	**4,181**	Tx20/OXBIT20	16,3	1,75-3,00	500	6.000
ABPT4232	4,2 x 32	**4,828**	Tx20/OXBIT20	23	1,75-3,00	500	6.000
ABPT4819	4,8 x 19	**4,331**	Tx25/OXBIT25	8,7	1,75-4,40	1.000	8.000
ABPT4825	4,8 x 25	**4,925**	Tx25/OXBIT25	14,7	1,75-4,40	500	6.000
ABPT4832	4,8 x 32	**6,497**	Tx25/OXBIT25	21,5	1,75-4,40	500	6.000
ABPT4838	4,8 x 38	**7,509**	Tx25/OXBIT25	27,5	1,75-4,40	500	3.000
ABPT4850	4,8 x 50	**9,419**	Tx25/OXBIT25	39,5	1,75-4,40	500	3.000

GRATUIT - 1 embout dans chaque boîte

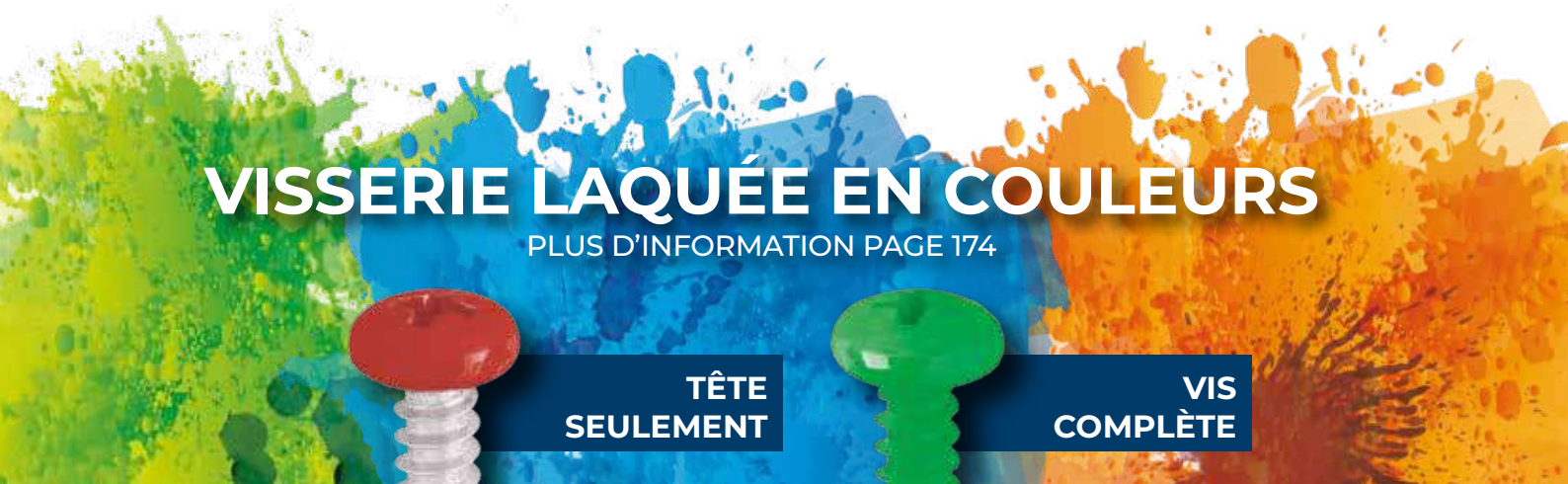

Vis autoperceuse avec pointe foreuse à 2 ailettes, tête fraisée — ABA

MÉTAL — Bois - métal — ZINC

CODE	DIMENSIONS	€/100		ÉPAISSEUR MAX. À FIXER	CAPACITÉ DE PERÇADE		
ABA4832	4,8 x 32	**5,034**	PH2	16	1,75 - 4,00	500	6.000
ABA4838	4,8 x 38	**5,913**	PH2	22	1,75 - 4,00	500	6.000
ABA4845	4,8 x 45	**8,153**	PH2	29	1,75 - 4,00	500	3.000
ABA4850	4,8 x 50	**8,363**	PH2	34	1,75 - 4,00	500	3.000
ABA5538	5,5 x 38	**8,916**	PH2	19	1,75 - 5,00	500	3.000
ABA5545	5,5 x 45	**9,109**	PH2	26	1,75 - 5,00	500	3.000
ABA5555	5,5 x 55	**11,644**	PH2	36	1,75 - 5,00	500	3.000
ABA5565	5,5 x 65	**12,522**	PH2	46	1,75 - 5,00	500	2.000
ABA6360	6,3 x 60	**15,878**	PH3	40	2,50 - 6,00	250	1.500
ABA6370	6,3 x 70	**18,053**	PH3	50	2,50 - 6,00	250	1.500
ABA6385	6,3 x 85	**24,888**	PH3	65	2,50 - 6,00	250	1.000

ABA

Zinguée. Empreinte PH

Disponible en diférentes revêtements. Consultez prix et délais de livraison.

MÉTAL — Bois - métal — ZINC

CODE	DIMENSIONS	€/100		ÉPAISSEUR MAX. À FIXER	CAPACITÉ DE PERÇADE		
ATA4832	4,8 x 32	**4,906**	TX25	16	1,75 - 4,00	500	6.000
ATA4838	4,8 x 38	**5,763**	TX25	22	1,75 - 4,00	500	6.000
ATA4845	4,8 x 45	**7,947**	TX25	29	1,75 - 4,00	500	3.000
ATA4850	4,8 x 50	**8,150**	TX25	34	1,75 - 4,00	500	3.000
ATA5538	5,5 x 38	**8,691**	TX25	19	1,75 - 5,00	500	3.000
ATA5545	5,5 x 45	**8,881**	TX25	26	1,75 - 5,00	500	3.000
ATA5550	5,5 x 50	**10,631**	TX25	31	1,75 - 5,00	500	3.000
ATA5555	5,5 x 55	**11,350**	TX25	36	1,75 - 5,00	500	2.000
ATA5565	5,5 x 65	**12,206**	TX25	46	1,75 - 5,00	500	2.000
ATA6350	6,3 x 50	**13,547**	TX30	30	2,50 - 6,00	500	2.000
ATA6360	6,3 x 60	**15,484**	TX30	40	2,50 - 6,00	250	1.500
ATA6370	6,3 x 70	**17,600**	TX30	50	2,50 - 6,00	250	1.500
ATA6385	6,3 x 85	**24,266**	TX30	65	2,50 - 6,00	250	1.000
ATA6310	6,3 x 100	**32,831**	TX30	80	2,50 - 6,00	250	750

ATA

Zinguée. Empreinte TX

Disponible en diférentes revêtements. Consultez prix et délais de livraison.

Vis autoperceuse , tête type rivet. Empreinte PH — RS

MÉTAL — Menuiserie aluminium — Tôle - profilé lourd — Tôle — ZINC

CODE	DIMENSIONS	€/100		ÉPAISSEUR MAX. À FIXER	CAPACITÉ DE PERÇADE		
RSZ3509	3,5 x 9	**3,163**	PH2	2,8	0,75 - 2,25	500	22.500
RSZ3513	3,5 x 13	**3,544**	PH2	6,2	0,75 - 2,25	500	22.500
RSZ3516	3,5 x 16	**3,653**	PH2	9,2	0,75 - 2,25	500	22.500
RSZ4213	4,2 x 13	**5,722**	PH2	4,3	1,75 - 3	500	22.500
RSZ4216	4,2 x 16	**5,938**	PH2	7,3	1,75 - 3	500	12.000
RSZ4219	4,2 x 19	**6,866**	PH2	10,3	1,75 - 3	500	12.000
RSZ4225	4,2 x 25	**8,934**	PH2	16,3	1,75 - 3	250	6.000
RSZ4232	4,2 x 32	**9,294**	PH2	23	1,75 - 3	250	6.000
RSZ4813	4,8 x 13	**8,581**	PH2	3,7	1,75 - 4,4	500	12.000
RSZ4816	4,8 x 16	**8,791**	PH2	5,5	1,75 - 4,4	250	11.250
RSZ4819	4,8 x 19	**10,009**	PH2	8,7	1,75 - 4,4	250	11.250
RSZ4825	4,8 x 25	**12,150**	PH2	14,7	1,75 - 4,4	250	6.000
RSZ4832	4,8 x 32	**12,581**	PH2	21,5	1,75 - 4,4	250	3.000
RSZ4838	4,8 x 38	**14,297**	PH2	27,5	1,75 - 4,4	250	3.000

RS

Zinguée

Disponible en diférentes revêtements. Consultez prix et délais de livraison.

INOXYDABLE — Menuiserie aluminium — Tôle - profilé lourd — Tôle — A2 INOX

CODE	DIMENSIONS	€/100		ÉPAISSEUR MAX. À FIXER	CAPACITÉ DE PERÇADE		
RSA23509	3,5 x 9,5	**18,975**	PH2	2,8	0,75 - 2,25	500	22.500
RSA24213	4,2 x 13	**27,334**	PH2	7,3	1,75 - 3	500	22.500
RSA24216	4,2 x 16	**29,116**	PH2	10,3	1,75 - 3	500	12.000
RSA24219	4,2 x 19	**30,878**	PH2	16,3	1,75 - 3	500	12.000
RSA24816	4,8 x 16	**38,209**	PH2	5,5	1,75 - 4,4	250	11.250
RSA24819	4,8 x 19	**40,944**	PH2	8,7	1,75 - 4,4	250	11.250
RSA24825	4,8 x 25	**46,188**	PH2	14,7	1,75 - 4,4	250	6.000

RS-A2

Inoxydable A2

BCP

Vis auoperceuse, tête extra plate et empreinte PH

BCP Z

Zingué. Empreinte PH

MÉTAL

Menuiserie aluminium · Tôle - profilé lourd · Tôle

CODE	DIMENSIONS	€/100		ÉPAISSEUR MAX. À FIXER	CAPACITÉ DE PERÇADE		
BCPZ4214	4,2 x 14	**1,781**	PH2	6	0,70-2,00	500	12.000
BCPZ4223	4,2 x 23	**2,500**	PH2	15	0,70-2,00	500	12.000

Disponible en diférentes revêtements. Consultez prix et délais de livraison.

BCP A2

Inoxydable A2. Empreinte PH

INOXYDABLE

Menuiserie aluminium · Tôle - profilé lourd · Tôle

CODE	DIMENSIONS	€/100		ÉPAISSEUR MAX. À FIXER	CAPACITÉ DE PERÇADE		
BCPA24214	4,2 x 14	**15,700**	PH2	6	0,70-2,00	500	12.000
BCPA24223	4,2 x 23	**34,156**	PH2	6	-	500	12.000

BCP N

Noir. Empreinte PH

MÉTAL

Menuiserie aluminium · Tôle - profilé lourd · Tôle

CODE	DIMENSIONS	€/100		ÉPAISSEUR MAX. À FIXER	CAPACITÉ DE PERÇADE		
BCPN4214	4,2 x 14	**2,684**	PH2	6	0,70-2,00	500	12.000
BCPN4223	4,2 x 23	**3,969**	PH2	15	0,70-2,00	500	12.000

BCP B

Blanc. Empreinte PH

MÉTAL

Menuiserie aluminium · Tôle - profilé lourd · Tôle

CODE	DIMENSIONS	€/100		ÉPAISSEUR MAX. À FIXER	CAPACITÉ DE PERÇADE		
BCPB4214	4,2 x 14	**3,731**	PH2	6	0,70-2,00	500	12.000
BCPB4223	4,2 x 23	**5,075**	PH2	15	0,70-2,00	500	12.000

BCP CB

Tête blanche. Empreinte PH

MÉTAL

Menuiserie aluminium · Tôle - profilé lourd · Tôle

CODE	DIMENSIONS	€/100		ÉPAISSEUR MAX. À FIXER	CAPACITÉ DE PERÇADE		
BCPZ4214BL	4,2 x 14	**4,084**	PH2	6	0,70-2,00	500	22.500
BCPZ4223BL	4,2 x 23	**7,672**	PH2	15	0,70-2,00	500	12.000

INDEX A PERFECT FIXING

Vis autoperceuse, tête bombée basse avec rondelle estampée — TAE

MÉTAL — Tôle - profilé lourd — Tôle — ZINC

TAEZ

Zinguée. Empreinte PH

CODE	DIMENSIONS	€/100		ÉPAISSEUR MAX. À FIXER	CAPACITÉ DE PERÇADE		
TAEZ4213	4,2 x 13	**3,569**	PH2	4,3	0,75 - 2,50	500	12.000
TAEZ4216	4,2 x 16	**3,994**	PH2	7,3	0,75 - 2,50	500	8.000
TAEZ4219	4,2 x 19	**4,231**	PH2	10,3	0,75 - 2,50	500	6.000
TAEZ4225	4,2 x 25	**5,456**	PH2	16,3	0,75 - 2,50	500	6.000
TAEZ4232	4,2 x 32	**6,163**	PH2	23	0,75 - 2,50	500	6.000

Disponible en diférentes revêtements. Consultez prix et délais de livraison.

MÉTAL — Tôle - profilé lourd — Tôle — BLACK

TAEN

Noire. Empreinte PH

CODE	DIMENSIONS	€/100		ÉPAISSEUR MAX. À FIXER	CAPACITÉ DE PERÇADE		
TAEN4213	4,2 x 13	**5,956**	PH2	4,3	0,75 - 2,50	500	12.000
TAEN4216	4,2 x 16	**6,666**	PH2	7,3	0,75 - 2,50	500	8.000
TAEN4219	4,2 x 19	**7,044**	PH2	10,3	0,75 - 2,50	500	6.000
TAEN4225	4,2 x 25	**8,916**	PH2	16,3	0,75 - 2,50	500	6.000
TAEN4232	4,2 x 32	**10,234**	PH2	23	0,75 - 2,50	500	6.000

Vis à tole, tête bombée — DIN-7981 H

MÉTAL — Menuiserie aluminium — Tôle - profilé lourd — Tôle — WHITE

DIN-7981 HP B

Blanche. Empreinte PH

CODE	DIMENSIONS	€/100			
T813509BLE	3,5 x 9,5	**2,834**	PH2	1.000	24.000
T814213BLE	4,2 x 13	**4,853**	PH2	500	12.000
T814225BLE	4,2 x 25	**7,709**	PH2	250	6.000

MÉTAL — Menuiserie aluminium — Tôle - profilé lourd — Tôle — BLACK

DIN-7981 HP N

Noire. Empreinte PH

CODE	DIMENSIONS	€/100			
TZN812909	2,9 x 9,5	**1,709**	PH1	1.000	30.000
TZN813513	3,5 x 13	**2,619**	PH2	500	15.000
TZN813516	3,5 x 16	**2,931**	PH2	500	12.000
TZN813519	3,5 x 19	**3,341**	PH2	500	12.000
TZN813525	3,5 x 25	**4,369**	PH2	250	6.000
TZN814216	4,2 x 16	**4,209**	PH2	500	12.000
TZN814219	4,2 x 19	**4,653**	PH2	500	8.000
TZN814225	4,2 x 25	**5,834**	PH2	250	6.000
TZN814232	4,2 x 32	**6,922**	PH2	250	6.000
TZN814238	4,2 x 38	**8,075**	PH2	250	3.000
TZN814816	4,8 x 16	**6,341**	PH2	250	6.000
TZN814819	4,8 x 19	**6,988**	PH2	250	6.000
TZN814822	4,8 x 22	**7,253**	PH2	250	6.000
TZN814825	4,8 x 25	**8,009**	PH2	250	6.000
TZN814838	4,8 x 38	**10,850**	PH2	250	3.000
TZN814850	4,8 x 50	**14,113**	PH2	250	3.000

DIN-7981 H

Vis à tole, tête bombée

DIN-7981 HP Z

Zinguée. Empreinte PH

Disponible en diférentes couleurs

Disponible en diférentes revêtements. Consultez prix et délais de livraison.

MÉTAL

Menuiserie aluminium · Tôle - profilé lourd · Tôle

CODE	DIMENSIONS	€/100			
T8129006	2,9 x 6,5	**1,166**	PH1	1.000	45.000
T8129009	2,9 x 9,5	**1,288**	PH1	1.000	30.000
T8129013	2,9 x 13	**1,456**	PH1	1.000	24.000
T8129016	2,9 x 16	**1,591**	PH1	1.000	24.000
T8129019	2,9 x 19	**1,725**	PH1	1.000	24.000
T8129022	2,9 x 22	**1,816**	PH1	1.000	12.000
T8129025	2,9 x 25	**2,200**	PH1	500	12.000
T8135006	3,5 x 6,5	**1,475**	PH2	1.000	24.000
T8135009	3,5 x 9,5	**1,669**	PH2	1.000	24.000
T8135013	3,5 x 13	**2,084**	PH2	500	15.000
T8135016	3,5 x 16	**2,325**	PH2	500	12.000
T8135019	3,5 x 19	**2,519**	PH2	500	12.000
T8135025	3,5 x 25	**3,447**	PH2	250	6.000
T8135032	3,5 x 32	**3,878**	PH2	250	6.000
T8139009	3,9 x 9,5	**2,178**	PH2	500	15.000
T8139013	3,9 x 13	**2,497**	PH2	500	12.000
T8139016	3,9 x 16	**2,803**	PH2	500	12.000
T8139019	3,9 x 19	**2,991**	PH2	500	12.000
T8139022	3,9 x 22	**3,750**	PH2	250	6.000
T8139025	3,9 x 25	**4,013**	PH2	250	6.000
T8139032	3,9 x 32	**4,506**	PH2	250	6.000
T8139038	3,9 x 38	**5,356**	PH2	250	6.000
T8139045	3,9 x 45	**5,809**	PH2	250	3.000
T8139050	3,9 x 50	**6,188**	PH2	250	3.000
T8142009	4,2 x 9,5	**2,463**	PH2	500	12.000
T8142013	4,2 x 13	**2,803**	PH2	500	12.000
T8142016	4,2 x 16	**3,069**	PH2	500	12.000
T8142019	4,2 x 19	**3,347**	PH2	500	8.000
T8142022	4,2 x 22	**4,144**	PH2	250	6.000
T8142025	4,2 x 25	**4,372**	PH2	250	6.000
T8142032	4,2 x 32	**5,053**	PH2	250	6.000
T8142038	4,2 x 38	**5,716**	PH2	250	3.000
T8142045	4,2 x 45	**6,075**	PH2	250	3.000
T8142050	4,2 x 50	**6,850**	PH2	250	3.000
T8142060	4,2 x 60	**8,728**	PH2	250	3.000
T8142070	4,2 x 70	**9,991**	PH2	250	1.500
T8142080	4,2 x 80	**10,956**	PH2	250	1.500
T8142090	4,2 x 90	**13,869**	PH2	250	1.500
T8148009	4,8 x 9,5	**2,972**	PH2	500	12.000
T8148013	4,8 x 13	**3,769**	PH2	500	8.000
T8148016	4,8 x 16	**4,678**	PH2	250	6.000
T8148019	4,8 x 19	**5,053**	PH2	250	6.000
T8148022	4,8 x 22	**5,431**	PH2	250	6.000

CODE	DIMENSIONS	€/100			
T8148025	4,8 x 25	**5,831**	PH2	250	6.000
T8148032	4,8 x 32	**6,963**	PH2	250	4.000
T8148038	4,8 x 38	**7,722**	PH2	250	3.000
T8148045	4,8 x 45	**8,003**	PH2	250	3.000
T8148050	4,8 x 50	**9,272**	PH2	250	3.000
T8148060	4,8 x 60	**10,997**	PH2	250	1.500
T8148070	4,8 x 70	**13,644**	PH2	100	1.200
T8148080	4,8 x 80	**14,497**	PH2	100	1.200
T8148090	4,8 x 90	**16,372**	PH2	100	1.200
T8148100	4,8 x 100	**17,222**	PH2	100	1.200
T8148110	4,8 x 110	**23,009**	PH2	100	1.200
T8148120	4,8 x 120	**24,809**	PH2	100	1.200
T8155013	5,5 x 13	**4,866**	PH3	250	6.000
T8155016	5,5 x 16	**5,356**	PH3	250	6.000
T8155019	5,5 x 19	**5,809**	PH3	250	6.000
T8155022	5,5 x 22	**6,228**	PH3	250	4.000
T8155025	5,5 x 25	**8,481**	PH3	250	4.000
T8155032	5,5 x 32	**9,291**	PH3	250	3.000
T8155038	5,5 x 38	**10,278**	PH3	250	3.000
T8155045	5,5 x 45	**11,863**	PH3	250	3.000
T8155050	5,5 x 50	**12,869**	PH3	250	1.500
T8155060	5,5 x 60	**15,766**	PH3	100	1.200
T8155070	5,5 x 70	**18,563**	PH3	100	1.200
T8155080	5,5 x 80	**20,869**	PH3	100	1.200
T8155090	5,5 x 90	**22,938**	PH3	100	1.200
T8155100	5,5 x 100	**24,619**	PH3	100	1.200
T8155110	5,5 x 110	**29,803**	PH3	100	1.200
T8155120	5,5 x 120	**32,247**	PH3	100	1.200
T8163016	6,3 x 16	**7,722**	PH3	250	4.000
T8163019	6,3 x 19	**8,422**	PH3	250	3.000
T8163022	6,3 x 22	**9,119**	PH3	250	3.000
T8163025	6,3 x 25	**10,369**	PH3	250	3.000
T8163032	6,3 x 32	**12,038**	PH3	250	3.000
T8163038	6,3 x 38	**13,419**	PH3	250	1.500
T8163045	6,3 x 45	**14,569**	PH3	250	1.500
T8163050	6,3 x 50	**15,650**	PH3	250	1.500
T8163060	6,3 x 60	**19,984**	PH3	100	1.200
T8163070	6,3 x 70	**22,159**	PH3	100	1.200
T8163080	6,3 x 80	**23,728**	PH3	100	1.200
T8163090	6,3 x 90	**32,266**	PH3	50	600
T8163100	6,3 x 100	**34,516**	PH3	50	600
T8163110	6,3 x 110	**40,456**	PH3	50	600
T8163120	6,3 x 120	**43,272**	PH3	50	600

Blister

CODE	DIMENSIONS	€/SACHET	PCS	SACHETS
BZT8135009	3,5 x 9,5	**1,647**	40	20
BZT8135013	3,5 x 13	**1,647**	20	20
BZT8135016	3,5 x 16	**1,647**	20	20
BZT8135019	3,5 x 19	**1,647**	20	20
BZT8139013	3,9 x 13	**1,647**	20	20
BZT8139016	3,9 x 16	**1,647**	20	20
BZT8139019	3,9 x 19	**1,647**	20	20
BZT8139025	3,9 x 25	**1,647**	10	20
BZT8139032	3,9 x 32	**1,647**	10	20
BZT8142009	4,2 x 9,5	**1,647**	20	20
BZT8142013	4,2 x 13	**1,647**	20	20
BZT8142016	4,2 x 16	**1,647**	20	20
BZT8142019	4,2 x 19	**1,647**	20	20
BZT8142025	4,2 x 25	**1,647**	10	20
BZT8142032	4,2 x 32	**1,647**	10	20
BZT8142038	4,2 x 38	**1,647**	10	20
BZT8148016	4,8 x 16	**1,647**	10	20
BZT8148019	4,8 x 19	**1,647**	10	20
BZT8148025	4,8 x 25	**1,647**	10	20
BZT8148032	4,8 x 32	**1,647**	10	20
BZT8148038	4,8 x 38	**1,647**	10	20
BZT8148050	4,8 x 50	**1,647**	10	20
BZT8148060	4,8 x 60	**1,647**	10	20
BZT8155025	5,5 x 25	**1,647**	10	20
BZT8155032	5,5 x 32	**1,647**	10	20
BZT8155038	5,5 x 38	**1,647**	10	20
BZT8155050	5,5 x 50	**1,647**	10	20

Boîte avec fenêtre

CODE	DIMENSIONS	€/BOÎTE	PCS	BOÎTES
VT8135009	3,5 x 9,5	**4,245**	250	8
VT8135013	3,5 x 13	**4,208**	200	8
VT8135016	3,5 x 16	**4,646**	200	8
VT8135019	3,5 x 19	**5,240**	200	8
VT8135025	3,5 x 25	**6,986**	200	8
VT8139009	3,9 x 9,5	**4,208**	200	8
VT8139013	3,9 x 13	**4,874**	200	8
VT8139016	3,9 x 16	**5,624**	200	8
VT8139019	3,9 x 19	**4,707**	150	8
VT8139022	3,9 x 22	**3,444**	100	8
VT8139025	3,9 x 25	**3,921**	100	8
VT8142009	4,2 x 9,5	**5,339**	200	8
VT8142013	4,2 x 13	**5,573**	200	8
VT8142016	4,2 x 16	**6,732**	200	8
VT8142019	4,2 x 19	**5,252**	150	8
VT8142022	4,2 x 22	**4,343**	100	8
VT8142025	4,2 x 25	**4,366**	100	8
VT8142032	4,2 x 32	**5,144**	100	8
VT8142038	4,2 x 38	**4,475**	75	8
VT8142050	4,2 x 50	**3,511**	50	8
VT8148009	4,8 x 9,5	**5,449**	150	8
VT8148013	4,8 x 13	**5,672**	150	8
VT8148016	4,8 x 16	**4,343**	100	8
VT8148019	4,8 x 19	**4,862**	100	8
VT8148025	4,8 x 25	**5,866**	100	8
VT8148032	4,8 x 32	**6,431**	100	8
VT8148038	4,8 x 38	**8,131**	100	8
VT8148045	4,8 x 45	**6,335**	70	8

Boîte avec fenêtre

CODE	DIMENSIONS	€/BOÎTE	PCS	BOÎTES
VT8148050	4,8 x 50	**5,011**	50	8
VT8148060	4,8 x 60	**6,312**	50	8
VT8148070	4,8 x 70	**6,007**	40	8
VT8148080	4,8 x 80	**4,451**	25	8
VT8155019	5,5 x 19	**6,448**	100	8
VT8155025	5,5 x 25	**6,882**	90	8
VT8155032	5,5 x 32	**8,997**	100	8
VT8155038	5,5 x 38	**7,705**	75	8

Vis à tole, tête fraisée DIN-7982 H

MÉTAL

Menuiserie aluminium · Tôle - profilé lourd · Tôle

CODE	DIMENSIONS	€/100			
T8229006	2,9 x 6,5	**0,988**	PH1	1.000	45.000
T8229009	2,9 x 9,5	**1,069**	PH1	1.000	45.000
T8229013	2,9 x 13	**1,184**	PH1	1.000	45.000
T8229016	2,9 x 16	**1,341**	PH1	1.000	24.000
T8229019	2,9 x 19	**1,497**	PH1	1.000	24.000
T8229022	2,9 x 22	**1,631**	PH1	1.000	24.000
T8229025	2,9 x 25	**1,919**	PH1	500	12.000
T8235009	3,5 x 9,5	**1,169**	PH2	1.000	24.000
T8235013	3,5 x 13	**1,556**	PH2	500	22.500
T8235016	3,5 x 16	**1,822**	PH2	500	22.500
T8235019	3,5 x 19	**2,050**	PH2	500	12.000
T8235022	3,5 x 22	**2,281**	PH2	500	12.000
T8235025	3,5 x 25	**2,666**	PH2	250	11.250
T8235032	3,5 x 32	**3,413**	PH2	250	6.000
T8235038	3,5 x 38	**3,953**	PH2	250	6.000
T8239009	3,9 x 9,5	**1,478**	PH2	500	22.500
T8239013	3,9 x 13	**1,744**	PH2	500	12.000
T8239016	3,9 x 16	**2,034**	PH2	500	12.000
T8239019	3,9 x 19	**2,225**	PH2	500	12.000
T8239022	3,9 x 22	**2,975**	PH2	250	6.000
T8239025	3,9 x 25	**3,200**	PH2	250	6.000
T8239032	3,9 x 32	**3,703**	PH2	250	6.000
T8239038	3,9 x 38	**4,163**	PH2	250	6.000
T8239045	3,9 x 45	**5,009**	PH2	250	3.000
T8239050	3,9 x 50	**5,503**	PH2	250	3.000
T8242013	4,2 x 13	**1,919**	PH2	500	15.000
T8242016	4,2 x 16	**2,169**	PH2	500	12.000
T8242019	4,2 x 19	**2,434**	PH2	500	12.000
T8242022	4,2 x 22	**3,181**	PH2	250	11.250
T8242025	4,2 x 25	**3,431**	PH2	250	6.000
T8242032	4,2 x 32	**4,144**	PH2	250	6.000
T8242038	4,2 x 38	**4,797**	PH2	250	6.000
T8242045	4,2 x 45	**5,522**	PH2	250	3.000

CODE	DIMENSIONS	€/100			
T8242050	4,2 x 50	**6,081**	PH2	250	3.000
T8242060	4,2 x 60	**7,784**	PH2	250	3.000
T8242070	4,2 x 70	**9,125**	PH2	250	3.000
T8248013	4,8 x 13	**2,378**	PH2	500	12.000
T8248016	4,8 x 16	**3,259**	PH2	250	11.250
T8248019	4,8 x 19	**3,644**	PH2	250	6.000
T8248022	4,8 x 22	**4,222**	PH2	250	6.000
T8248025	4,8 x 25	**5,138**	PH2	250	6.000
T8248032	4,8 x 32	**5,909**	PH2	250	6.000
T8248038	4,8 x 38	**6,672**	PH2	250	3.000
T8248045	4,8 x 45	**7,075**	PH2	250	3.000
T8248050	4,8 x 50	**7,728**	PH2	250	3.000
T8248060	4,8 x 60	**10,163**	PH2	250	1.500
T8248070	4,8 x 70	**13,313**	PH2	100	2.400
T8255013	5,5 x 13	**3,897**	PH3	250	7.500
T8255016	5,5 x 16	**4,334**	PH3	250	6.000
T8255019	5,5 x 19	**4,797**	PH3	250	6.000
T8255022	5,5 x 22	**5,756**	PH3	250	6.000
T8255025	5,5 x 25	**6,138**	PH3	250	6.000
T8255032	5,5 x 32	**7,597**	PH3	250	3.000
T8255038	5,5 x 38	**8,244**	PH3	250	3.000
T8255045	5,5 x 45	**9,338**	PH3	250	3.000
T8255050	5,5 x 50	**11,081**	PH3	250	1.500
T8255060	5,5 x 60	**15,053**	PH3	100	1.200
T8255070	5,5 x 70	**17,700**	PH3	100	1.200
T8263025	6,3 x 25	**7,209**	PH3	250	3.000
T8263032	6,3 x 32	**10,394**	PH3	250	3.000
T8263038	6,3 x 38	**11,850**	PH3	250	3.000
T8263045	6,3 x 45	**13,269**	PH3	250	1.500
T8263050	6,3 x 50	**14,016**	PH3	250	1.500
T8263060	6,3 x 60	**18,059**	PH3	100	1.200
T8263070	6,3 x 70	**23,084**	PH3	100	1.200

Disponible en diférentes couleurs

Disponible en diférentes revêtements. Consultez prix et délais de livraison.

Blister

CODE	DIMENSIONS	€/SACHET	PCS	SACHETS
BZT8242019	4,2 x 19	**1,647**	20	20
BZT8242025	4,2 x 25	**1,647**	10	20
BZT8248025	4,8 x 25	**1,647**	10	20
BZT8248038	4,8 x 38	**1,647**	10	20

Boîte avec fenêtre

CODE	DIMENSIONS	€/BOÎTE	PCS	BOÎTES
VT8235009	3,5 x 9,5	**3,898**	250	8
VT8235013	3,5 x 13	**3,491**	200	8
VT8235016	3,5 x 16	**3,906**	200	8
VT8235019	3,5 x 19	**4,408**	200	8
VT8235025	3,5 x 25	**2,934**	100	8
VT8239016	3,9 x 16	**4,648**	200	8
VT8239019	3,9 x 19	**5,100**	200	8
VT8239022	3,9 x 22	**3,187**	100	8
VT8239025	3,9 x 25	**3,464**	100	8
VT8242016	4,2 x 16	**5,007**	200	8
VT8242019	4,2 x 19	**5,736**	200	8
VT8242025	4,2 x 25	**3,740**	100	8
VT8242032	4,2 x 32	**4,541**	100	8
VT8248019	4,8 x 19	**4,222**	100	8
VT8248025	4,8 x 25	**5,246**	100	8
VT8248032	4,8 x 32	**5,561**	95	8
VT8248038	4,8 x 38	**5,736**	80	8
VT8255032	5,5 x 32	**6,035**	75	8
VT8255038	5,5 x 38	**6,278**	70	8

T-CO

Visserie laquée en couleurs

VIS ENTIÈREMENT LAQUÉE

DIAMÈTRE	LONGUEUR	QUANTITÉ MINIMUM
Min. 2,9 mm - Max. 5,5 mm	Min. 6,5 mm - Max. 32 mm	15 Kgs (*)

(*) Selon dimensions et couleur informez-vous

Available colours

- RAL 3005 Rouge vin
- RAL 5009 Bleu gris
- RAL 6005 Vert mousse
- RAL 9005 Noir foncé
- RAL 9010 Blanc pur

VIS TÊTE LAQUÉE

DIAMÈTRE	LONGUEUR	QUANTITÉ MINIMUM
Min. 3,9 mm - Max. 6,3 mm	Min. 13 mm - Max. 90 mm	(*)

(*) Consultez quantité minimum

Available colours

- RAL 1000 Beige vert
- RAL 1001 Beige
- RAL 1007 Jaune narcisse
- RAL 1011 Beige brun
- RAL 1015 Ivoire clair
- RAL 3002 Rouge carmin
- RAL 3003 Rouge rubis
- RAL 3004 Rouge pourpre
- RAL 3005 Rouge vin
- RAL 3009 Rouge oxyde
- RAL 3011 Rouge brun
- RAL 3020 Rouge signalisation
- RAL 5002 Bleu outremer
- RAL 5003 Bleu saphir
- RAL 5005 Bleu de sécurité
- RAL 5008 Bleu gris
- RAL 5009 Bleu gris
- RAL 5010 Bleu gentiane
- RAL 5011 Bleu acier
- RAL 5019 Bleu capri
- RAL 6005 Vert mousse
- RAL 6009 Vert sapin
- RAL 6021 Vert pâle
- RAL 6022 Vert olive
- RAL 6028 Vert pin
- RAL 7011 Gris fer
- RAL 7012 Gris basalte
- RAL 7015 Gris ardoise
- RAL 7016 Gris anthracite
- RAL 7021 Gris noirâtre
- RAL 7022 Gris terre d'ombre
- RAL 7024 Gris graphite
- RAL 7032 Gris silex
- RAL 7033 Gris ciment
- RAL 7034 Gris jaune
- RAL 7035 Gris clair
- RAL 7040 Gris fenêtre
- RAL 7045 Gris télévision
- RAL 8003 Brun argile
- RAL 8004 Brun cuivré
- RAL 8012 Brun rouge
- RAL 8014 Brun sépia
- RAL 8017 Brun chocolat
- RAL 8019 Brun gris
- RAL 8024 Brun beige
- RAL 8025 Brun pâle
- RAL 9002 Blanc gris
- RAL 9003 Blanc de sécurité
- RAL 9005 Noir foncé
- RAL 9006 Aluminium blanc
- RAL 9007 Aluminium gris
- RAL 9010 Blanc pur
- RAL 9011 Noir graphite
- RAL 9016 Blanc signalisation
- RAL 9018 Blanc papyrus

We offer a wide range of screws, which can be painted on demand in any of the colours available.

154 DIN-7504-K

156 DIN-7504-K RE

165 DIN-7504-N HP

171 DIN-7981 HP

158 AUE

173 DIN-7982 HP

INDEX A PERFECT FIXING

Vis à tôle, tête extraplate

CP

MÉTAL

Menuiserie aluminium · Tôle - profilé lourd · Tôle

CP-Z

Zinguée. Empreinte PH

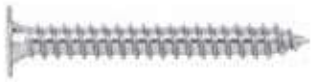

CODE	DIMENSIONS	€/100		ÉPAISSEUR MAX. À FIXER		
TCPZ4213	4,2 x 13	**2,169**	PH2	6	500	12.000
TCPZ4222	4,2 x 22	**3,038**	PH2	15	500	12.000
TCPZ4232	4,2 x 32	**3,713**	PH2	25	500	6.000

Disponible en diférentes revêtements. Consultez prix et délais de livraison.

INOXYDABLE

Menuiserie aluminium · Tôle - profilé lourd · Tôle

CP-A2

Inoxydable A2. Empreinte PH

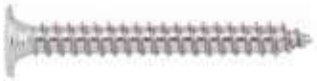

CODE	DIMENSIONS	€/100		ÉPAISSEUR MAX. À FIXER		
TCPA24213	4,2 x 13	**12,791**	PH2	6	500	12.000
TCPA24222	4,2 x 22	**17,950**	PH2	15	500	12.000
TCPA24232	4,2 x 32	**21,884**	PH2	25	500	6.000

MÉTAL

Menuiserie aluminium · Tôle - profilé lourd · Tôle

CP-B

Blanche. Empreinte PH

CODE	DIMENSIONS	€/100		ÉPAISSEUR MAX. À FIXER		
TCPB4213	4,2 x 13	**2,209**	PH2	6	500	12.000
TCPB4222	4,2 x 22	**3,100**	PH2	15	500	12.000
TCPB4232	4,2 x 32	**3,781**	PH2	25	500	6.000

MÉTAL

Menuiserie aluminium · Tôle - profilé lourd · Tôle

CP-N

Noire. Empreinte PH

CODE	DIMENSIONS	€/100		ÉPAISSEUR MAX. À FIXER		
TCPN4213	4,2 x 13	**2,284**	PH2	6	500	12.000
TCPN4222	4,2 x 22	**3,200**	PH2	15	500	12.000
TCPN4232	4,2 x 32	**3,909**	PH2	25	500	6.000

PVC

Vis pour la menuiserie PVC

PVC-10 Z

Diamétre tête 7,5 mm

MÉTAL

Menuiserie PVC

CODE	DIMENSIONS	€/100			
P103925Z	3,9 x 25	**2,519**	PH2	1.000	12.000
P103930Z	3,9 x 30	**2,894**	PH2	1.000	12.000
P103938Z	3,9 x 38	**3,859**	PH2	500	6.000
P103945Z	3,9 x 45	**4,478**	PH2	500	3.000

Disponible en diférentes revêtements. Consultez prix et délais de livraison.

PVC-20 B

Tête réduite, diamètre 7mm

MÉTAL

Menuiserie PVC

CODE	DIMENSIONS	€/100			
P204325	4,3 x 25	**2,341**	PH2	1.000	12.000
P204330	4,3 x 30	**2,759**	PH2	1.000	6.000
P204338	4,3 x 38	**3,397**	PH2	500	6.000
P204345	4,3 x 45	**3,900**	PH2	500	3.000
P204355	4,3 x 55	**4,681**	PH2	500	3.000

PVC-20 Z

Tête réduite diamètre 7mm

MÉTAL

Menuiserie PVC

CODE	DIMENSIONS	€/100			
P204316Z	4,3 x 16	**1,797**	PH2	1.000	24.000
P204319Z	4,3 x 19	**2,088**	PH2	1.000	12.000
P204322Z	4,3 x 22	**2,341**	PH2	1.000	12.000
P204325Z	4,3 x 25	**2,341**	PH2	1.000	12.000
P204330Z	4,3 x 30	**2,759**	PH2	1.000	6.000
P204338Z	4,3 x 38	**3,397**	PH2	500	6.000
P204345Z	4,3 x 45	**3,900**	PH2	500	3.000
P204355Z	4,3 x 55	**4,681**	PH2	500	3.000

Disponible en diférentes revêtements. Consultez prix et délais de livraison.

PVC-30

Vis de réparation, diamètre tête 7,5 mm. Bichromatée

MÉTAL

Menuiserie PVC

CODE	DIMENSIONS	€/100			
P304825	4,8 x 25	**3,359**	PH2	500	6.000
P304838	4,8 x 38	**4,359**	PH2	500	6.000

PVC-40 B

Pointe foreuse pilote. Bichromatée

MÉTAL

Menuiserie PVC

CODE	DIMENSIONS	€/100			
P403916	3,9 x 16	**2,141**	PH2	1.000	16.000
P403919	3,9 x 19	**2,228**	PH2	1.000	12.000
P403925	3,9 x 25	**2,775**	PH2	1.000	12.000
P403932	3,9 x 32	**3,191**	PH2	1.000	6.000
P403938	3,9 x 38	**3,628**	PH2	500	6.000

Vis pour la menuiserie PVC

PVC

MÉTAL | Menuiserie PVC | Z ZINC

PVC-40 Z

Pointe foreuse pilote. Zinguée

CODE	DIMENSIONS	€/100			
P403913Z	3,9 x 13	**1,941**	PH2	1.000	24.000
P403916Z	3,9 x 16	**2,141**	PH2	1.000	16.000
P403919Z	3,9 x 19	**2,228**	PH2	1.000	12.000
P403925Z	3,9 x 25	**2,775**	PH2	1.000	12.000
P403932Z	3,9 x 32	**3,191**	PH2	1.000	6.000
P403938Z	3,9 x 38	**3,628**	PH2	500	6.000

Disponible en diférentes revêtements. Consultez prix et délais de livraison.

MÉTAL | Menuiserie PVC | B YELLOW

PVC-50 B

Filetage métrique, pointe foret. Bichromatée

CODE	DIMENSIONS	€/100			
P50M416	M4 x 16	**2,169**	PH2	1.000	16.000
P50M419	M4 x 19	**2,541**	PH2	1.000	12.000
P50M425	M4 x 25	**2,881**	PH2	1.000	12.000
P50M432	M4 x 32	**3,575**	PH2	1.000	6.000
P50M438	M4 x 38	**3,978**	PH2	500	6.000

MÉTAL | Menuiserie PVC | Z ZINC

PVC-50 Z

Filetage métrique, pointe foret. Zinguée

CODE	DIMENSIONS	€/100			
P50M413Z	M4 x 13	**2,072**	PH2	1.000	24.000
P50M416Z	M4 x 16	**2,169**	PH2	1.000	16.000
P50M419Z	M4 x 19	**2,541**	PH2	1.000	12.000
P50M425Z	M4 x 25	**2,881**	PH2	1.000	12.000
P50M432Z	M4 x 32	**3,575**	PH2	1.000	6.000

Disponible en diférentes revêtements. Consultez prix et délais de livraison.

MÉTAL | Menuiserie PVC | B YELLOW

PVC-70

Tête spéciale pour capuchon. Bichromatée

CODE	DIMENSIONS	€/100			
P704855	4,8 x 55	**7,028**	PH2	500	3.000
P704865	4,8 x 65	**8,803**	PH2	500	2.000
P704880	4,8 x 80	**12,553**	PH2	250	1.500
P704895	4,8 x 95	**17,572**	PH2	250	1.500

MÉTAL | Menuiserie PVC | Ny NYLON

PVC-70 TP

Capuchon blanc et noir pour vis PVC-70

CODE	DIAMÈTRE	COULEUR	€/100		
P70TPBL	13	BLANC	**2,953**	1.000	24.000
P70TPNG	13	NOIR	**2,953**	1.000	24.000

PVC

Vis pour la menuiserie PVC

PVC-90

Tête bombée basse avec rondelle. Bichromatée

MÉTAL — Menuiserie PVC

CODE	DIMENSIONS	€/100			
P903510	3,5 x 10	1,794	PH2	1.000	24.000
P904017	4 x 17	3,441	PH2	1.000	12.000

PVC-VEK

Tête spéciale. VEKAPLAST

MÉTAL — Menuiserie PVC

CODE	DIMENSIONS	€/100			
P100VEK	VEKAPLAST 4,8 x 10	15,081	PH2	500	6.000

Disponible en diférentes revêtements. Consultez prix et délais de livraison.

PVC-VEK 13

Tête spéciale et foret. VEKAPLAST

MÉTAL — Menuiserie PVC

CODE	DIMENSIONS	€/100			
P100VEK13	VEKAPLAST 4 x 10	12,325	PH2	500	12.000

PVC-VEK 10

Tête spéciale. VEKAPLAST

MÉTAL — Menuiserie PVC

CODE	DIMENSIONS	€/100		
P100VEK10	VEKAPLAST 4 x 10	12,497	PH2	500

PVC-KOM 10

Tête spéciale. KOMMERLING

MÉTAL — Menuiserie PVC

CODE	DIMENSIONS	€/100			
P100KOM10	KOMMERLING 5,5 x 10	10,978	PH2	500	6.000

Disponible en diférentes revêtements. Consultez prix et délais de livraison.

VIS POUR BOIS

TEX

Vis à bois à haut rendement

TEX-BP

Bichromatée. Empreinte PZ

BOIS — Bois noble — Bois de pin — Panneau bois épais — Bois feuillu

CODE	DIMENSIONS	€/100		MIN. COMMANDE		
••TEXBP25010	2,5 x 10	**0,981**	PZ1	2.000	1.000	45.000
••TEXBP25012	2,5 x 12	**1,038**	PZ1	2.000	1.000	45.000
••TEXBP25016	2,5 x 16	**1,156**	PZ1	2.000	1.000	45.000
•TEXBP25020	2,5 x 20	**1,278**	PZ1	2.000	1.000	24.000
•TEXBP25025	2,5 x 25	**1,422**	PZ1	2.000	1.000	24.000
••TEXBP30012	3 x 12	**1,288**	PZ1	2.000	1.000	45.000
••TEXBP30015	3 x 15	**1,419**	PZ1	2.000	1.000	24.000
• TEXBP30016	3 x 16	**1,456**	PZ1	2.000	1.000	24.000
• TEXBP30020	3 x 20	**1,644**	PZ1	2.000	1.000	24.000
TEXBP30025	3 x 25	**1,631**	PZ1	2.000	1.000	24.000
TEXBP30030	3 x 30	**1,888**	PZ1	2.000	1.000	12.000
TEXBP30035	3 x 35	**2,066**	PZ1	2.000	1.000	12.000
TEXBP30040	3 x 40	**2,269**	PZ1	2.000	1.000	6.000
TEXBP30045	3 x 45	**2,269**	PZ1	1.000	500	6.000
• TEXBP35010	3,5 x 10	**1,431**	PZ2	2.000	1.000	24.000
• TEXBP35012	3,5 x 12	**1,550**	PZ2	2.000	1.000	24.000
• TEXBP35015	3,5 x 15	**1,681**	PZ2	2.000	1.000	24.000
• TEXBP35016	3,5 x 16	**1,725**	PZ2	2.000	1.000	24.000
• TEXBP35020	3,5 x 20	**1,888**	PZ2	2.000	1.000	24.000
TEXBP35025	3,5 x 25	**2,025**	PZ2	2.000	1.000	12.000
TEXBP35030	3,5 x 30	**2,294**	PZ2	2.000	1.000	12.000
TEXBP35035	3,5 x 35	**2,650**	PZ2	2.000	1.000	12.000
TEXBP35040	3,5 x 40	**3,019**	PZ2	1.000	500	6.000
TEXBP35045	3,5 x 45	**3,313**	PZ2	1.000	500	6.000
TEXBP35050	3,5 x 50	**3,572**	PZ2	1.000	500	6.000
••TEXBP40012	4 x 12	**1,766**	PZ2	2.000	1.000	24.000
••TEXBP40015	4 x 15	**2,013**	PZ2	2.000	1.000	24.000
• TEXBP40016	4 x 16	**2,041**	PZ2	2.000	1.000	24.000
• TEXBP40020	4 x 20	**2,231**	PZ2	2.000	1.000	12.000
• TEXBP40025	4 x 25	**2,478**	PZ2	2.000	1.000	12.000
TEXBP40030	4 x 30	**2,703**	PZ2	2.000	1.000	6.000
TEXBP40035	4 x 35	**3,288**	PZ2	1.000	500	6.000
TEXBP40040	4 x 40	**3,613**	PZ2	1.000	500	3.000
TEXBP40045	4 x 45	**3,809**	PZ2	1.000	500	3.000
TEXBP40050	4 x 50	**4,238**	PZ2	1.000	500	3.000
•TEXBP40055	4 x 55	**4,803**	PZ2	500	250	1.500
TEXBP40060	4 x 60	**5,225**	PZ2	500	250	3.000

CODE	DIMENSIONS	€/100		MIN. COMMANDE		
TEXBP40070	4 x 70	**6,572**	PZ2	500	250	1.500
TEXBP40080	4 x 80	**7,378**	PZ2	500	250	1.500
••TEXBP45016	4,5 x 16	**2,606**	PZ2	2.000	1.000	12.000
• TEXBP45020	4,5 x 20	**3,000**	PZ2	2.000	1.000	12.000
••TEXBP45025	4,5 x 25	**3,216**	PZ2	2.000	1.000	12.000
• TEXBP45030	4,5 x 30	**3,500**	PZ2	1.000	500	6.000
TEXBP45035	4,5 x 35	**3,769**	PZ2	1.000	500	6.000
TEXBP45040	4,5 x 40	**4,109**	PZ2	1.000	500	3.000
TEXBP45045	4,5 x 45	**4,934**	PZ2	500	250	3.000
TEXBP45050	4,5 x 50	**5,525**	PZ2	500	250	3.000
TEXBP45060	4,5 x 60	**6,959**	PZ2	500	250	1.500
TEXBP45070	4,5 x 70	**7,819**	PZ2	500	250	1.500
TEXBP45080	4,5 x 80	**9,522**	PZ2	200	100	1.200
• TEXBP50025	5 x 25	**3,938**	PZ2	2.000	1.000	6.000
• TEXBP50030	5 x 30	**4,366**	PZ2	1.000	500	6.000
TEXBP50035	5 x 35	**4,788**	PZ2	1.000	500	6.000
TEXBP50040	5 x 40	**5,131**	PZ2	1.000	500	6.000
TEXBP50045	5 x 45	**5,750**	PZ2	500	250	3.000
TEXBP50050	5 x 50	**6,363**	PZ2	500	250	3.000
TEXBP50060	5 x 60	**7,922**	PZ2	500	250	1.500
TEXBP50070	5 x 70	**9,325**	PZ2	400	200	1.200
TEXBP50080	5 x 80	**10,725**	PZ2	200	100	1.200
TEXBP50090	5 x 90	**12,044**	PZ2	200	100	1.200
TEXBP50100	5 x 100	**13,516**	PZ2	200	100	1.200
•TEXBP50110	5 x 110	**16,916**	PZ2	200	100	1.200
TEXBP50120	5 x 120	**19,413**	PZ2	200	100	1.200
• TEXBP60040	6 x 40	**8,519**	PZ3	500	250	3.000
••TEXBP60045	6 x 45	**9,419**	PZ3	500	250	3.000
• TEXBP60050	6 x 50	**10,638**	PZ3	500	250	1.500
TEXBP60060	6 x 60	**11,719**	PZ3	500	250	1.500
TEXBP60070	6 x 70	**14,534**	PZ3	200	100	1.200
TEXBP60080	6 x 80	**17,428**	PZ3	200	100	1.200
TEXBP60090	6 x 90	**19,384**	PZ3	200	100	600
TEXBP60100	6 x 100	**20,931**	PZ3	200	100	600
TEXBP60110	6 x 110	**23,747**	PZ3	200	100	600
TEXBP60120	6 x 120	**25,788**	PZ3	200	100	600

• Mesures sans agrément
• Jusqu'à epuisement du stock

Blister

CODE	DIMENSIONS	€/SACHET	PCS	SACHETS
BZTXBP30016	3 x 16	**2,143**	40	20
BZTXBP30020	3 x 20	**2,143**	40	20
BZTXBP30025	3 x 25	**2,143**	40	20
BZTXBP30030	3 x 30	**2,143**	40	20
BZTXBP35016	3,5 x 16	**2,143**	40	20
BZTXBP35020	3,5 x 20	**2,143**	40	20
BZTXBP35025	3,5 x 25	**2,143**	40	20
BZTXBP35030	3,5 x 30	**2,143**	40	20
BZTXBP35035	3,5 x 35	**2,143**	20	20
BZTXBP35040	3,5 x 40	**2,143**	20	20
BZTXBP35050	3,5 x 50	**2,143**	20	20
BZTXBP40025	4 x 25	**2,143**	40	20
BZTXBP40030	4 x 30	**2,143**	20	20
BZTXBP40035	4 x 35	**2,143**	20	20
BZTXBP40040	4 x 40	**2,143**	20	20
BZTXBP40045	4 x 45	**2,143**	20	20
BZTXBP40050	4 x 50	**2,143**	10	20
BZTXBP40060	4 x 60	**2,143**	10	20
BZTXBP45030	4,5 x 30	**2,143**	20	20
BZTXBP45035	4,5 x 35	**2,143**	20	20
BZTXBP45040	4,5 x 40	**2,143**	20	20
BZTXBP45045	4,5 x 45	**2,143**	10	20
BZTXBP45050	4,5 x 50	**2,143**	10	20
BZTXBP45060	4,5 x 60	**2,143**	10	20
BZTXBP45070	4,5 x 70	**2,143**	10	20
BZTXBP50030	5 x 30	**2,143**	10	20
BZTXBP50035	5 x 35	**2,143**	10	20
BZTXBP50040	5 x 40	**2,143**	10	20
BZTXBP50050	5 x 50	**2,143**	10	20
BZTXBP50060	5 x 60	**2,143**	10	20
BZTXBP50070	5 x 70	**2,143**	4	20
BZTXBP50080	5 x 80	**2,143**	4	20
BZTXBP60050	6 x 50	**2,143**	10	20
BZTXBP60060	6 x 60	**2,143**	10	20
BZTXBP60070	6 x 70	**2,143**	4	20
BZTXBP60080	6 x 80	**2,143**	4	20

Boîte avec fenêtre

CODE	DIMENSIONS	€/BOÎTE	PCS	BOÎTES
VTEXBP30016	3 x 16	**3,692**	200	8
VTEXBP30020	3 x 20	**4,084**	200	8
VTEXBP30025	3 x 25	**4,208**	200	8
VTEXBP30030	3 x 30	**4,839**	170	8
VTEXBP30040	3 x 40	**4,758**	120	8
VTEXBP35016	3,5 x 16	**4,490**	200	8
VTEXBP35020	3,5 x 20	**4,899**	200	8
VTEXBP35025	3,5 x 25	**4,803**	170	8
VTEXBP35030	3,5 x 30	**4,908**	150	8
VTEXBP35035	3,5 x 35	**4,109**	100	8
VTEXBP35040	3,5 x 40	**3,094**	75	8
VTEXBP35050	3,5 x 50	**5,240**	75	8
VTEXBP40025	4 x 25	**4,222**	125	8
VTEXBP40030	4 x 30	**3,810**	100	8
VTEXBP40035	4 x 35	**3,156**	75	8
VTEXBP40040	4 x 40	**3,421**	75	8
VTEXBP40045	4 x 45	**4,312**	75	8
VTEXBP40050	4 x 50	**2,891**	50	8
VTEXBP40060	4 x 60	**4,321**	50	8
VTEXBP45030	4,5 x 30	**4,606**	100	8
VTEXBP45035	4,5 x 35	**4,058**	75	8
VTEXBP45040	4,5 x 40	**4,270**	75	8
VTEXBP45045	4,5 x 45	**3,500**	50	8
VTEXBP45050	4,5 x 50	**3,624**	50	8
VTEXBP45060	4,5 x 60	**5,187**	50	8
VTEXBP45070	4,5 x 70	**6,489**	50	8
VTEXBP50030	5 x 30	**4,473**	75	8
VTEXBP50035	5 x 35	**4,792**	75	8
VTEXBP50040	5 x 40	**3,503**	50	8
VTEXBP50050	5 x 50	**4,456**	50	8
VTEXBP50060	5 x 60	**2,803**	25	8
VTEXBP50070	5 x 70	**3,193**	25	8
VTEXBP50080	5 x 80	**4,250**	25	8
VTEXBP50090	5 x 90	**4,369**	25	8
VTEXBP60050	6 x 50	**6,346**	40	8
VTEXBP60060	6 x 60	**5,195**	30	8

Boîte avec fenêtre

CODE	DIMENSIONS	€/BOÎTE	PCS	BOÎTES
VTEXBP60070	6 x 70	**3,836**	20	8
VTEXBP60080	6 x 80	**4,935**	20	8

TEX

Vis à bois à haut rendement

BOIS — Bois noble · Bois de pin · Panneau bois épais · Bois feuillu

TEX-ZP

Zinguée. Empreinte Pz

CODE	DIMENSIONS	€/100		MIN. COMMANDE		
•• TEXZP25010	2,5 x 10	**0,984**	PZ1	2.000	1.000	45.000
•• TEXZP25012	2,5 x 12	**1,041**	PZ1	2.000	1.000	45.000
•• TEXZP25016	2,5 x 16	**1,159**	PZ1	2.000	1.000	45.000
• TEXZP25020	2,5 x 20	**1,284**	PZ1	2.000	1.000	45.000
• TEXZP25025	2,5 x 25	**1,431**	PZ1	2.000	1.000	45.000
•• TEXZP30010	3 x 10	**1,184**	PZ1	2.000	1.000	45.000
•• TEXZP30012	3 x 12	**1,294**	PZ1	2.000	1.000	45.000
•• TEXZP30015	3 x 15	**1,425**	PZ1	2.000	1.000	24.000
• TEXZP30016	3 x 16	**1,463**	PZ1	2.000	1.000	24.000
• TEXZP30020	3 x 20	**1,650**	PZ1	2.000	1.000	24.000
TEXZP30025	3 x 25	**1,634**	PZ1	2.000	1.000	24.000
TEXZP30030	3 x 30	**1,891**	PZ1	2.000	1.000	12.000
TEXZP30035	3 x 35	**2,078**	PZ1	2.000	1.000	12.000
TEXZP30040	3 x 40	**2,278**	PZ1	2.000	1.000	6.000
TEXZP30045	3 x 45	**2,519**	PZ1	1.000	500	6.000
• TEXZP35010	3,5 x 10	**1,438**	PZ2	2.000	1.000	24.000
• TEXZP35012	3,5 x 12	**1,553**	PZ2	2.000	1.000	24.000
• TEXZP35015	3,5 x 15	**1,688**	PZ2	2.000	1.000	24.000
• TEXZP35016	3,5 x 16	**1,738**	PZ2	2.000	1.000	24.000
• TEXZP35020	3,5 x 20	**1,891**	PZ2	2.000	1.000	24.000
TEXZP35025	3,5 x 25	**2,034**	PZ2	2.000	1.000	12.000
TEXZP35030	3,5 x 30	**2,306**	PZ2	2.000	1.000	12.000
TEXZP35035	3,5 x 35	**2,659**	PZ2	2.000	1.000	12.000
TEXZP35040	3,5 x 40	**3,031**	PZ2	1.000	500	6.000
TEXZP35045	3,5 x 45	**3,325**	PZ2	1.000	500	6.000
TEXZP35050	3,5 x 50	**3,584**	PZ2	1.000	500	6.000
•• TEXZP40012	4 x 12	**1,775**	PZ2	2.000	1.000	24.000
•• TEXZP40015	4 x 15	**2,019**	PZ2	2.000	1.000	24.000
• TEXZP40016	4 x 16	**2,050**	PZ2	2.000	1.000	24.000
• TEXZP40020	4 x 20	**2,241**	PZ2	2.000	1.000	12.000
• TEXZP40025	4 x 25	**2,488**	PZ2	2.000	1.000	12.000
TEXZP40030	4 x 30	**2,716**	PZ2	2.000	1.000	6.000
TEXZP40035	4 x 35	**3,300**	PZ2	1.000	500	6.000
TEXZP40040	4 x 40	**3,628**	PZ2	1.000	500	3.000
TEXZP40045	4 x 45	**3,825**	PZ2	1.000	500	3.000
TEXZP40050	4 x 50	**4,253**	PZ2	1.000	500	3.000
• TEXZP40055	4 x 55	**4,825**	PZ2	500	250	3.000
TEXZP40060	4 x 60	**5,250**	PZ2	500	250	3.000

CODE	DIMENSIONS	€/100		MIN. COMMANDE		
TEXZP40070	4 x 70	**6,600**	PZ2	500	250	1.500
TEXZP40080	4 x 80	**7,403**	PZ2	500	250	1.500
•• TEXZP45016	4,5 x 16	**2,619**	PZ2	2.000	1.000	12.000
• TEXZP45020	4,5 x 20	**3,009**	PZ2	2.000	1.000	12.000
•• TEXZP45025	4,5 x 25	**3,231**	PZ2	2.000	1.000	12.000
• TEXZP45030	4,5 x 30	**3,513**	PZ2	1.000	500	6.000
TEXZP45035	4,5 x 35	**3,781**	PZ2	1.000	500	6.000
TEXZP45040	4,5 x 40	**4,125**	PZ2	1.000	500	3.000
TEXZP45045	4,5 x 45	**4,950**	PZ2	500	250	3.000
TEXZP45050	4,5 x 50	**5,550**	PZ2	500	250	3.000
TEXZP45060	4,5 x 60	**6,981**	PZ2	500	250	1.500
TEXZP45070	4,5 x 70	**7,853**	PZ2	500	250	1.500
TEXZP45080	4,5 x 80	**9,559**	PZ2	200	100	1.200
• TEXZP50025	5 x 25	**3,953**	PZ2	2.000	1.000	6.000
• TEXZP50030	5 x 30	**4,378**	PZ2	1.000	500	6.000
TEXZP50035	5 x 35	**4,806**	PZ2	1.000	500	6.000
TEXZP50040	5 x 40	**5,150**	PZ2	1.000	500	6.000
TEXZP50045	5 x 45	**5,778**	PZ2	500	250	3.000
TEXZP50050	5 x 50	**6,388**	PZ2	500	250	3.000
TEXZP50060	5 x 60	**7,950**	PZ2	500	250	1.500
TEXZP50070	5 x 70	**9,359**	PZ2	400	200	1.200
TEXZP50080	5 x 80	**10,769**	PZ2	200	100	1.200
TEXZP50090	5 x 90	**12,091**	PZ2	200	100	1.200
TEXZP50100	5 x 100	**13,569**	PZ2	200	100	1.200
• TEXZP50110	5 x 110	**16,981**	PZ2	200	100	1.200
TEXZP50120	5 x 120	**19,488**	PZ2	200	100	1.200
• TEXZP60040	6 x 40	**8,550**	PZ3	500	250	3.000
•• TEXZP60045	6 x 45	**9,456**	PZ3	500	250	3.000
• TEXZP60050	6 x 50	**10,684**	PZ3	500	250	1.500
TEXZP60060	6 x 60	**11,763**	PZ3	500	250	1.500
TEXZP60070	6 x 70	**14,591**	PZ3	200	100	600
TEXZP60080	6 x 80	**17,497**	PZ3	200	100	1.200
TEXZP60090	6 x 90	**19,456**	PZ3	200	100	1.200
TEXZP60100	6 x 100	**21,009**	PZ3	200	100	600
TEXZP60110	6 x 110	**23,838**	PZ3	200	100	600
TEXZP60120	6 x 120	**25,888**	PZ3	200	100	600

• Mesures sans agrément
• Jusqu'à epuisement du stock

Disponible en diférentes revêtements. Consultez prix et délais de livraison.

Blister

CODE	DIMENSIONS	€/SACHET	PCS	SACHETS
BZTXZP30016	3 x 16	**2,143**	40	20
BZTXZP30020	3 x 20	**2,143**	40	20
BZTXZP30025	3 x 25	**2,143**	40	20
BZTXZP30030	3 x 30	**2,143**	40	20
BZTXZP35016	3,5 x 16	**2,143**	40	20
BZTXZP35020	3,5 x 20	**2,143**	40	20
BZTXZP35025	3,5 x 25	**2,143**	40	20
BZTXZP35030	3,5 x 30	**2,143**	40	20
BZTXZP35035	3,5 x 35	**2,143**	20	20
BZTXZP35040	3,5 x 40	**2,143**	20	20
BZTXZP35050	3,5 x 50	**2,143**	20	20
BZTXZP40025	4 x 25	**2,143**	40	20
BZTXZP40030	4 x 30	**2,143**	20	20
BZTXZP40035	4 x 35	**2,143**	20	20
BZTXZP40040	4 x 40	**2,143**	20	20
BZTXZP40045	4 x 45	**2,143**	20	20
BZTXZP40050	4 x 50	**2,143**	10	20
BZTXZP40060	4 x 60	**2,143**	10	20
BZTXZP45030	4,5 x 30	**2,143**	20	20
BZTXZP45035	4,5 x 35	**2,143**	20	20
BZTXZP45040	4,5 x 40	**2,143**	20	20
BZTXZP45045	4,5 x 45	**2,143**	10	20
BZTXZP45050	4,5 x 50	**2,143**	10	20
BZTXZP45060	4,5 x 60	**2,143**	10	20
BZTXZP45070	4,5 x 70	**2,143**	10	20
BZTXZP50030	5 x 30	**2,143**	10	20
BZTXZP50035	5 x 35	**2,143**	10	20
BZTXZP50040	5 x 40	**2,143**	10	20
BZTXZP50050	5 x 50	**2,143**	10	20
BZTXZP50060	5 x 60	**2,143**	10	20
BZTXZP50070	5 x 70	**2,143**	4	20
BZTXZP50080	5 x 80	**2,143**	4	20
BZTXZP60050	6 x 50	**2,143**	10	20
BZTXZP60060	6 x 60	**2,143**	10	20
BZTXZP60070	6 x 70	**2,143**	4	20
BZTXZP60080	6 x 80	**2,143**	4	20

Boîte avec fenêtre

CODE	DIMENSIONS	€/BOÎTE	PCS	BOÎTES
VTEXZP30016	3 x 16	**3,692**	200	8
VTEXZP30020	3 x 20	**4,084**	200	8
VTEXZP30025	3 x 25	**4,208**	200	8
VTEXZP30030	3 x 30	**4,839**	170	8
VTEXZP30040	3 x 40	**4,758**	120	8
VTEXZP35016	3,5 x 16	**4,490**	200	8
VTEXZP35020	3,5 x 20	**4,899**	200	8
VTEXZP35025	3,5 x 25	**4,803**	170	8
VTEXZP35030	3,5 x 30	**4,908**	150	8
VTEXZP35035	3,5 x 35	**4,109**	100	8
VTEXZP35040	3,5 x 40	**3,094**	75	8
VTEXZP35050	3,5 x 50	**5,240**	75	8
VTEXZP40025	4 x 25	**4,222**	125	8
VTEXZP40030	4 x 30	**3,810**	100	8
VTEXZP40035	4 x 35	**3,156**	75	8
VTEXZP40040	4 x 40	**3,421**	75	8
VTEXZP40045	4 x 45	**4,312**	75	8
VTEXZP40050	4 x 50	**2,891**	50	8
VTEXZP40060	4 x 60	**4,321**	50	8
VTEXZP45030	4,5 x 30	**4,606**	100	8
VTEXZP45035	4,5 x 35	**4,058**	75	8
VTEXZP45040	4,5 x 40	**4,270**	75	8
VTEXZP45045	4,5 x 45	**3,500**	50	8
VTEXZP45050	4,5 x 50	**3,624**	50	8
VTEXZP45060	4,5 x 60	**5,187**	50	8
VTEXZP45070	4,5 x 70	**6,489**	50	8
VTEXZP50030	5 x 30	**4,473**	75	8
VTEXZP50035	5 x 35	**4,792**	75	8
VTEXZP50040	5 x 40	**3,503**	50	8
VTEXZP50045	5 x 45	**4,285**	50	8
VTEXZP50050	5 x 50	**4,456**	50	8
VTEXZP50060	5 x 60	**2,803**	25	8
VTEXZP50070	5 x 70	**3,193**	25	8
VTEXZP50080	5 x 80	**4,250**	25	8
VTEXZP60050	6 x 50	**6,346**	40	8
VTEXZP60060	6 x 60	**5,195**	30	8
VTEXZP60070	6 x 70	**3,836**	20	8
VTEXZP60080	6 x 80	**4,935**	20	8

TEX

Vis à bois à haut rendement

TEX-BT

Bichromatée. Empreinte Tx

BOIS

CODE	DIMENSIONS	€/100		MIN. COMMANDE		
• TEXBT30016	3 x 16	**1,369**	TX10	2.000	1.000	24.000
• TEXBT30020	3 x 20	**1,538**	TX10	2.000	1.000	24.000
TEXBT30025	3 x 25	**1,525**	TX10	2.000	1.000	24.000
TEXBT30030	3 x 30	**1,766**	TX10	2.000	1.000	12.000
TEXBT30035	3 x 35	**1,938**	TX10	2.000	1.000	12.000
TEXBT30040	3 x 40	**2,122**	TX10	2.000	1.000	6.000
•• TEXBT35012	3,5 x 12	**1,450**	TX15	2.000	1.000	24.000
• TEXBT35016	3,5 x 16	**1,622**	TX15	2.000	1.000	24.000
• TEXBT35020	3,5 x 20	**1,766**	TX15	2.000	1.000	24.000
TEXBT35025	3,5 x 25	**1,897**	TX15	2.000	1.000	12.000
TEXBT35030	3,5 x 30	**2,150**	TX15	2.000	1.000	12.000
TEXBT35035	3,5 x 35	**2,481**	TX15	2.000	1.000	12.000
TEXBT35040	3,5 x 40	**2,825**	TX15	1.000	500	6.000
TEXBT35045	3,5 x 45	**3,109**	TX15	1.000	500	6.000
TEXBT35050	3,5 x 50	**3,347**	TX15	1.000	500	6.000
• TEXBT40016	4 x 16	**1,963**	TX20	2.000	1.000	24.000
• TEXBT40020	4 x 20	**2,150**	TX20	2.000	1.000	12.000
• TEXBT40025	4 x 25	**2,391**	TX20	2.000	1.000	12.000
TEXBT40030	4 x 30	**2,603**	TX20	2.000	1.000	6.000
TEXBT40035	4 x 35	**3,166**	TX20	1.000	500	6.000
TEXBT40040	4 x 40	**3,475**	TX20	1.000	500	3.000
TEXBT40045	4 x 45	**3,669**	TX20	1.000	500	3.000
TEXBT40050	4 x 50	**4,081**	TX20	1.000	500	3.000
TEXBT40055	4 x 55	**4,622**	TX20	500	250	3.000
TEXBT40060	4 x 60	**5,034**	TX20	500	250	3.000
TEXBT40070	4 x 70	**6,328**	TX20	500	250	1.500
• TEXBT45025	4,5 x 25	**3,097**	TX20	2.000	1.000	12.000
• TEXBT45030	4,5 x 30	**3,366**	TX20	1.000	500	6.000
TEXBT45035	4,5 x 35	**3,631**	TX20	1.000	500	6.000
TEXBT45040	4,5 x 40	**3,956**	TX20	1.000	500	3.000
TEXBT45045	4,5 x 45	**4,750**	TX20	500	250	3.000
TEXBT45050	4,5 x 50	**5,322**	TX20	500	250	3.000
TEXBT45060	4,5 x 60	**6,700**	TX20	500	250	1.500
TEXBT45070	4,5 x 70	**7,531**	TX20	500	250	1.500
TEXBT45080	4,5 x 80	**9,169**	TX20	200	100	1.200
• TEXBT50030	5 x 30	**4,203**	TX25	1.000	500	6.000
TEXBT50035	5 x 35	**4,609**	TX25	1.000	500	6.000
TEXBT50040	5 x 40	**4,941**	TX25	1.000	500	6.000
TEXBT50045	5 x 45	**5,544**	TX25	500	250	3.000
TEXBT50050	5 x 50	**6,125**	TX25	500	250	3.000
TEXBT50060	5 x 60	**7,628**	TX25	500	250	2.000
TEXBT50070	5 x 70	**8,981**	TX25	400	200	1.200
TEXBT50080	5 x 80	**10,328**	TX25	200	100	1.200
TEXBT50090	5 x 90	**11,600**	TX25	200	100	1.200
TEXBT50100	5 x 100	**13,016**	TX25	200	100	1.200
TEXBT50120	5 x 120	**18,694**	TX25	200	100	1.200
• TEXBT60040	6 x 40	**8,200**	TX30	500	250	3.000

CODE	DIMENSIONS	€/100		MIN. COMMANDE		
• TEXBT60045	6 x 45	**9,072**	TX30	500	250	3.000
• TEXBT60050	6 x 50	**10,244**	TX30	500	250	2.000
TEXBT60060	6 x 60	**11,281**	TX30	500	250	1.500
TEXBT60070	6 x 70	**14,000**	TX30	200	100	1.200
TEXBT60080	6 x 80	**16,781**	TX30	200	100	1.200
TEXBT60090	6 x 90	**18,666**	TX30	200	100	800
TEXBT60100	6 x 100	**20,153**	TX30	200	100	800
TEXBT60110	6 x 110	**22,869**	TX30	200	100	600
TEXBT60120	6 x 120	**24,834**	TX30	200	100	1.200
TEXBT60130	6 x 130	**28,203**	TX30	200	100	600
TEXBT60140	6 x 140	**30,944**	TX30	200	100	600
TEXBT60150	6 x 150	**35,500**	TX30	200	100	600
TEXBT60160	6 x 160	**38,941**	TX30	100	100	600
TEXBT60180	6 x 180	**52,213**	TX30	100	100	800
TEXBT60200	6 x 200	**57,659**	TX30	100	100	800
TEXBT60220	6 x 220	**75,888**	TX30	100	100	-
TEXBT60240	6 x 240	**96,284**	TX30	100	100	-
TEXBT60260	6 x 260	**110,825**	TX30	100	100	-
TEXBT60280	6 x 280	**123,856**	TX30	100	100	-
TEXBT60300	6 x 300	**135,331**	TX30	100	100	-
TEXBT80080	8 x 80	**26,275**	TX40	200	100	600
TEXBT80100	8 x 100	**35,025**	TX40	100	50	300
TEXBT80120	8 x 120	**42,884**	TX40	100	50	400
TEXBT80140	8 x 140	**52,459**	TX40	50	50	400
TEXBT80160	8 x 160	**61,847**	TX40	50	50	400
TEXBT80180	8 x 180	**81,044**	TX40	50	50	200
TEXBT80200	8 x 200	**91,247**	TX40	50	50	400
TEXBT80220	8 x 220	**115,125**	TX40	50	50	400
TEXBT80240	8 x 240	**128,647**	TX40	50	50	400
TEXBT80260	8 x 260	**147,803**	TX40	50	50	-
TEXBT80280	8 x 280	**167,944**	TX40	50	50	-
TEXBT80300	8 x 300	**188,622**	TX40	50	50	200
TEXBT80320	8 x 320	**205,978**	TX40	50	50	-
TEXBT80340	8 x 340	**221,928**	TX40	50	50	-
TEXBT80360	8 x 360	**245,094**	TX40	50	50	-
TEXBT80380	8 x 380	**266,475**	TX40	50	50	-
TEXBT80400	8 x 400	**287,144**	TX40	50	50	-
TEXBT10080	10 x 80	**43,922**	TX40	50	50	-
TEXBT10100	10 x 100	**55,697**	TX40	50	50	400
TEXBT10120	10 x 120	**69,819**	TX40	50	50	-
TEXBT10140	10 x 140	**84,225**	TX40	50	50	-
TEXBT10160	10 x 160	**98,353**	TX40	50	50	-
TEXBT10180	10 x 180	**132,219**	TX40	50	50	-
TEXBT10200	10 x 200	**148,534**	TX40	50	50	-
TEXBT10220	10 x 220	**163,988**	TX40	50	50	-
TEXBT10240	10 x 240	**180,913**	TX40	50	50	-

• Mesures sans agrément
• Jusqu'à epuisement du stock

TEX

Vis à bois à haut rendement

BOIS — Bois noble · Bois de pin · Panneau bois épais · Bois feuillu

TEX-ZT

Zinguée. Empreinte TX

CODE	DIMENSIONS	€/100		MIN. COMMANDE		
• TEXZT30016	3 x 16	**1,369**	TX10	2.000	1.000	24.000
• TEXZT30020	3 x 20	**1,538**	TX10	2.000	1.000	24.000
TEXZT30025	3 x 25	**1,525**	TX10	2.000	1.000	24.000
TEXZT30030	3 x 30	**1,766**	TX10	2.000	1.000	12.000
TEXZT30035	3 x 35	**1,938**	TX10	2.000	1.000	12.000
TEXZT30040	3 x 40	**2,122**	TX10	2.000	1.000	6.000
•• TEXZT35012	3,5 x 12	**1,450**	TX15	2.000	1.000	24.000
• TEXZT35016	3,5 x 16	**1,622**	TX15	2.000	1.000	24.000
• TEXZT35020	3,5 x 20	**1,766**	TX15	2.000	1.000	24.000
TEXZT35025	3,5 x 25	**1,897**	TX15	2.000	1.000	12.000
TEXZT35030	3,5 x 30	**2,150**	TX15	2.000	1.000	12.000
TEXZT35035	3,5 x 35	**2,481**	TX15	2.000	1.000	12.000
TEXZT35040	3,5 x 40	**2,825**	TX15	1.000	500	6.000
TEXZT35045	3,5 x 45	**3,109**	TX15	1.000	500	6.000
TEXZT35050	3,5 x 50	**3,347**	TX15	1.000	500	6.000
• TEXZT40016	4 x 16	**1,909**	TX20	2.000	1.000	24.000
• TEXZT40020	4 x 20	**2,094**	TX20	2.000	1.000	12.000
• TEXZT40025	4 x 25	**2,325**	TX20	2.000	1.000	12.000
TEXZT40030	4 x 30	**2,534**	TX20	2.000	1.000	6.000
TEXZT40035	4 x 35	**3,078**	TX20	1.000	500	6.000
TEXZT40040	4 x 40	**3,384**	TX20	1.000	500	6.000
TEXZT40045	4 x 45	**3,572**	TX20	1.000	500	6.000
TEXZT40050	4 x 50	**3,969**	TX20	1.000	500	6.000
TEXZT40055	4 x 55	**4,497**	TX20	500	250	3.000
TEXZT40060	4 x 60	**4,900**	TX20	500	250	3.000
TEXZT40070	4 x 70	**6,159**	TX20	500	250	1.500
• TEXZT45030	4,5 x 30	**3,384**	TX20	1.000	500	6.000
TEXZT45035	4,5 x 35	**3,644**	TX20	1.000	500	6.000
TEXZT45040	4,5 x 40	**3,972**	TX20	1.000	500	3.000
TEXZT45050	4,5 x 50	**5,341**	TX20	500	250	3.000
TEXZT45060	4,5 x 60	**6,728**	TX20	500	250	1.500
TEXZT45070	4,5 x 70	**7,563**	TX20	500	250	1.500

CODE	DIMENSIONS	€/100		MIN. COMMANDE		
TEXZT45080	4,5 x 80	**9,206**	TX20	200	100	1.200
• TEXZT50030	5 x 30	**4,219**	TX25	1.000	500	6.000
TEXZT50035	5 x 35	**4,631**	TX25	1.000	500	6.000
TEXZT50040	5 x 40	**4,959**	TX25	1.000	500	6.000
TEXZT50045	5 x 45	**5,559**	TX25	500	250	3.000
TEXZT50050	5 x 50	**6,150**	TX25	500	250	3.000
TEXZT50060	5 x 60	**7,656**	TX25	500	250	2.000
TEXZT50070	5 x 70	**9,013**	TX25	400	200	1.200
TEXZT50080	5 x 80	**10,366**	TX25	200	100	1.200
TEXZT50090	5 x 90	**11,644**	TX25	200	100	1.200
TEXZT50100	5 x 100	**13,066**	TX25	200	100	1.200
• TEXZT60050	6 x 50	**10,288**	TX30	500	250	2.000
TEXZT60060	6 x 60	**11,328**	TX30	500	250	1.500
TEXZT60070	6 x 70	**14,050**	TX30	200	100	1.200
TEXZT60080	6 x 80	**16,844**	TX30	200	100	1.200
TEXZT60090	6 x 90	**18,738**	TX30	200	100	800
TEXZT60100	6 x 100	**20,228**	TX30	200	100	800
TEXZT60110	6 x 110	**22,953**	TX30	200	100	600
TEXZT60120	6 x 120	**24,928**	TX30	200	100	600
TEXZT60130	6 x 130	**28,313**	TX30	100	100	600
TEXZT60140	6 x 140	**31,063**	TX30	100	100	600
TEXZT60150	6 x 150	**35,641**	TX30	100	100	600
TEXZT60160	6 x 160	**39,094**	TX30	100	100	600
TEXZT60180	6 x 180	**52,419**	TX30	100	100	800
TEXZT60200	6 x 200	**57,881**	TX30	100	100	300
TEXZT60220	6 x 220	**76,181**	TX30	100	100	-
TEXZT60240	6 x 240	**96,659**	TX30	100	100	600
TEXZT60260	6 x 260	**111,259**	TX30	100	100	-
TEXZT60280	6 x 280	**124,341**	TX30	100	100	-
TEXZT60300	6 x 300	**135,856**	TX30	100	100	-

• Mesures sans agrément
• Jusqu'à epuisement du stock

CE 16 INDEX WOOD

Disponible en diférentes revêtements. Consultez prix et délais de livraison.

INOXYDABLE — Bois noble · Bois de pin · Panneau bois épais · Bois feuillu

TEX-A2

Inoxydable A2. Empreinte Tx

CODE	DIMENSIONS	€/100			
TEXA250050	5 x 50	**17,616**	TX25	250	3.000
TEXA250060	5 x 60	**21,444**	TX25	100	2.400
TEXA250070	5 x 70	**25,659**	TX25	100	2.400

CE 18 INDEX WOOD

Blister

CODE	DIMENSIONS	€/SACHET	PCS	SACHETS
BZTXA250050	5 x 50	**2,143**	4	20
BZTXA250060	5 x 60	**2,143**	4	20
BZTXA250070	5 x 70	**2,143**	2	20

Boîte avec fenêtre

CODE	DIMENSIONS	€/BOÎTE	PCS	BOÎTES
VTEXA250050	5 x 50	**6,451**	20	8
VTEXA250060	5 x 60	**7,750**	20	8
VTEXA250070	5 x 70	**8,786**	20	8

Présentoir

Visserie pour bois

BLISTER

BOÎTE FENÊTRE

BOÎTE PROFESSIONNELLE

DIMENSIONS
Largeur: 100 cm
Hauteur: 240 cm

Vis à bois à haut rendement

TEX

TEC-BT

Bichromatée. Empreinte TX. Tête large

BOIS — Bois noble — Bois de pin — Panneau bois épais — Bois feuillu

CODE	DIMENSIONS	€/100			
TECBT60080	6 x 80	**22,806**	TX30	200	1.200
TECBT60100	6 x 100	**26,550**	TX30	100	1.200
TECBT60120	6 x 120	**42,028**	TX30	100	600
TECBT60140	6 x 140	**50,191**	TX30	100	600
TECBT60160	6 x 160	**70,741**	TX30	100	400
TECBT60180	6 x 180	**89,266**	TX30	100	-
TECBT60200	6 x 200	**115,050**	TX30	100	-
TECBT80080	8 x 80	**45,116**	TX40	50	600
TECBT80100	8 x 100	**46,728**	TX40	50	300
TECBT80120	8 x 120	**71,788**	TX40	50	300
TECBT80140	8 x 140	**74,778**	TX40	50	300
TECBT80160	8 x 160	**108,984**	TX40	50	200
TECBT80180	8 x 180	**113,459**	TX40	50	-
TECBT80200	8 x 200	**127,750**	TX40	50	-
TECBT80220	8 x 220	**160,200**	TX40	50	-
TECBT80240	8 x 240	**166,566**	TX40	50	-

CODE	DIMENSIONS	€/100			
TECBT80260	8 x 260	**195,075**	TX40	50	-
TECBT80280	8 x 280	**209,366**	TX40	50	-
TECBT80300	8 x 300	**223,872**	TX40	50	-
TECBT10100	10 x 100	**90,253**	TX40	50	300
TECBT10120	10 x 120	**113,141**	TX40	50	300
TECBT10140	10 x 140	**136,475**	TX40	50	300
TECBT10160	10 x 160	**159,372**	TX40	50	200
TECBT10180	10 x 180	**214,247**	TX40	50	-
TECBT10200	10 x 200	**240,688**	TX40	25	-
TECBT10220	10 x 220	**265,725**	TX40	25	-
TECBT10240	10 x 240	**293,150**	TX40	25	-
TECBT10260	10 x 260	**325,594**	TX40	25	-
TECBT10280	10 x 280	**365,303**	TX40	25	-
TECBT10300	10 x 300	**400,016**	TX40	25	-

TEX-AB

Rondelle vis à bois

BOIS — Bois noble — Bois de pin — Panneau bois épais — Bois feuillu

CODE	DIMENSIONS	€/100		
TEXABM06	Ø6	**53,938**	100	2.400
TEXABM08	Ø8	**68,194**	100	2.400
TEXABM10	Ø10	**100,547**	100	1.200

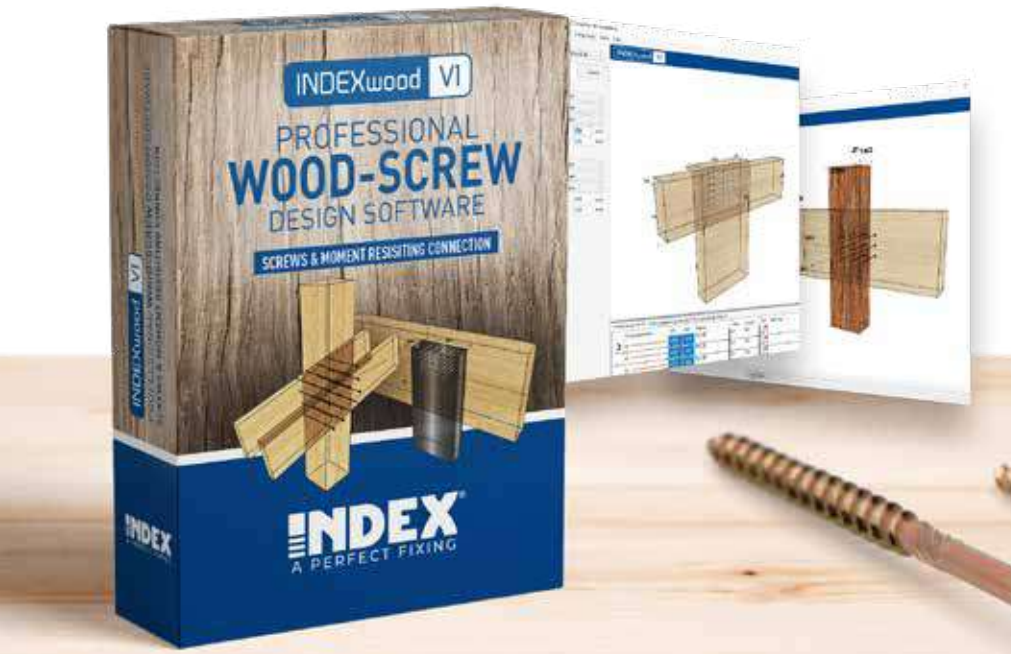

INDEXwood V1

LOGICIEL DE CONCEPTION POUR LE CALCUL DES STRUCTURES EN BOIS

Permet le calcul des fixations structurelles en bois avec des tire-fonds, selon l'Eurocode 5 (norme EN 1995-1-1).

TEX VIS A BOIS HAUT RENDEMENT

CARACTÉRISTIQUES DES VIS TEX • TABLEAU COMPARATIF

TECBT	TEXBT	TEXBP	TEXZT	TEXZP	Ø	LONGUEUR VIS	LONGUEUR FILETAGE	NETTOYEUR	POINTE ULTRA AIGUISÉE	EMPREINTE
-	-	TEXBP25010	-	TEXZP25010	2,5	10	TOTAL	-	-	PZ1
-	-	TEXBP25012	-	TEXZP25012		12				
-	-	TEXBP25016	-	TEXZP25016		16				
-	-	TEXBP25020	-	TEXZP25020		20				
-	-	TEXBP25025	-	TEXZP25025		25				
-	-	TEXBP30010	-	TEXZP30010	3	10	TOTAL	-	-	PZ1
-	-	TEXBP30012	-	TEXZP30012		12				
-	-	TEXBP30015	-	TEXZP30015		15				
-	TEXBT30016	TEXBP30016	TEXZT30016	TEXZP30016		16				
-	TEXBT30020	TEXBP30020	TEXZT30020	TEXZP30020		20				
-	TEXBT30025	TEXBP30025	TEXZT30025	TEXZP30025		25				
-	TEXBT30030	TEXBP30030	TEXZT30030	TEXZP30030		30				
-	TEXBT30035	TEXBP30035	TEXZT30035	TEXZP30035		35				
-	TEXBT30040	TEXBP30040	TEXZT30040	TEXZP30040		40				
-	-	TEXBP30045	-	TEXZP30045		45				
-	-	TEXBP35010	-	TEXZP35010	3,5	10	TOTAL	-	-	PZ2
-	TEXBT35012	TEXBP35012	TEXZT35012	TEXZP35012		12				
-	-	TEXBP35015	-	TEXZP35015		15				
-	TEXBT35016	TEXBP35016	TEXZT35016	TEXZP35016		16				
-	TEXBT35020	TEXBP35020	TEXZT35020	TEXZP35020		20				
-	TEXBT35025	TEXBP35025	TEXZT35025	TEXZP35025		25				
-	TEXBT35030	TEXBP35030	TEXZT35030	TEXZP35030		30				
-	TEXBT35035	TEXBP35035	TEXZT35035	TEXZP35035		35				
-	TEXBT35040	TEXBP35040	TEXZT35040	TEXZP35040		40	30			
-	TEXBT35045	TEXBP35045	TEXZT35045	TEXZP35045		45				
-	TEXBT35050	TEXBP35050	TEXZT35050	TEXZP35050		50				
-	-	TEXBP40012	-	TEXZP40012	4	12	TOTAL	-	-	TX20 / PZ2
-	-	TEXBP40015	-	TEXZP40015		15				
-	TEXBT40016	TEXBP40016	TEXZT40016	TEXZP40016		16				
-	TEXBT40020	TEXBP40020	TEXZT40020	TEXZP40020		20				
-	TEXBT40025	TEXBP40025	TEXZT40025	TEXZP40025		25				
-	TEXBT40030	TEXBP40030	TEXZT40030	TEXZP40030		30				
-	TEXBT40035	TEXBP40035	TEXZT40035	TEXZP40035		35				
-	TEXBT40040	TEXBP40040	TEXZT40040	TEXZP40040		40	30	SI		
-	TEXBT40045	TEXBP40045	TEXZT40045	TEXZP40045		45				
-	TEXBT40050	TEXBP40050	TEXZT40050	TEXZP40050		50				
-	TEXBT40055	TEXBP40055	TEXZT40055	TEXZP40055		55	40			
-	TEXBT40060	TEXBP40060	TEXZT40060	TEXZP40060		60				
-	TEXBT40070	TEXBP40070	TEXZT40070	TEXZP40070		70				
-	-	TEXBP40080	-	TEXZP40080		80				
-	-	TEXBP45016	-	TEXZP45016	4,5	16	TOTAL	-	-	T20 / PZ2
-	-	TEXBP45020	-	TEXZP45020		20				
-	TEXBT45025	TEXBP45025	-	TEXZP45025		25				
-	TEXBT45030	TEXBP45030	TEXZT45030	TEXZP45030		30				
-	TEXBT45035	TEXBP45035	TEXZT45035	TEXZP45035		35				
-	TEXBT45040	TEXBP45040	TEXZT45040	TEXZP45040		40	30	SI		
-	TEXBT45045	TEXBP45045	-	TEXZP45045		45				
-	TEXBT45050	TEXBP45050	TEXZT45050	TEXZP45050		50				
-	TEXBT45060	TEXBP45060	TEXZT45060	TEXZP45060		60	40			
-	TEXBT45070	TEXBP45070	TEXZT45070	TEXZP45070		70				
-	TEXBT45080	TEXBP45080	TEXZT45080	TEXZP45080		80				

INDEX
A PERFECT FIXING

TECBT	TEXBT	TEXBP	TEXZT	TEXZP	Ø	LONGUEUR VIS	LONGUEUR FILETAGE	NETTOYEUR	POINTE ULTRA AIGUISÉE	EMPREINTE
-	-	TEXBP50025	-	TEXZP50025		25				
-	TEXBT50030	TEXBP50030	TEXZT50030	TEXZP50030		30	TOTAL	-		
-	TEXBT50035	TEXBP50035	TEXZT50035	TEXZP50035		35				
-	TEXBT50040	TEXBP50040	TEXZT50040	TEXZP50040		40				
-	TEXBT50045	TEXBP50045	TEXZT50045	TEXZP50045		45	30			
-	TEXBT50050	TEXBP50050	TEXZT50050	TEXZP50050		50				
-	TEXBT50060	TEXBP50060	TEXZT50060	TEXZP50060	5	60			SI	TX25 / PZ2
-	TEXBT50070	TEXBP50070	TEXZT50070	TEXZP50070		70	40			
-	TEXBT50080	TEXBP50080	TEXZT50080	TEXZP50080		80		SI		
-	TEXBT50090	TEXBP50090	TEXZT50090	TEXZP50090		90				
-	TEXBT50100	TEXBP50100	TEXZT50100	TEXZP50100		100				
-	-	TEXBP50110	-	TEXZP50110		110	70			
-	TEXBT50120	TEXBP50120	-	TEXZP50120		120				
-	TEXBT60040	TEXBP60040	-	TEXZP60040		40		-		
-	TEXBT60045	TEXBP60045	-	TEXZP60045		45	30			
-	TEXBT60050	TEXBP60050	TEXZT60050	TEXZP60050		50				
-	TEXBT60060	TEXBP60060	TEXZT60060	TEXZP60060		60				
-	TEXBT60070	TEXBP60070	TEXZT60070	TEXZP60070		70	40			
TECBT60080	TEXBT60080	TEXBP60080	TEXZT60080	TEXZP60080		80				
-	TEXBT60090	TEXBP60090	TEXZT60090	TEXZP60090		90				
TECBT60100	TEXBT60100	TEXBP60100	TEXZT60100	TEXZP60100		100				
-	TEXBT60110	TEXBP60110	TEXZT60110	TEXZP60110		110				
TECBT60120	TEXBT60120	TEXBP60120	TEXZT60120	TEXZP60120		120				
-	TEXBT60130	-	TEXZT60130	-	6	130		SI	SI	TX30 / PZ2
TECBT60140	TEXBT60140	-	TEXZT60140	-		140				
-	TEXBT60150	-	TEXZT60150	-		150				
TECBT60160	TEXBT60160	-	TEXZT60160	-		160	70			
TECBT60180	TEXBT60180	-	TEXZT60180	-		180				
TECBT60200	TEXBT60200	-	TEXZT60200	-		200				
-	TEXBT60220	-	TEXZT60220	-		220				
-	TEXBT60240	-	TEXZT60240	-		240				
-	TEXBT60260	-	TEXZT60260	-		260				
-	TEXBT60280	-	TEXZT60280	-		280				
-	TEXBT60300	-	TEXZT60300	-		300				
TECBT80080	TEXBT80080	-	-	-		80	40			
TECBT80100	TEXBT80100	-	-	-		100	70			
TECBT80120	TEXBT80120	-	-	-		120				
TECBT80140	TEXBT80140	-	-	-		140				
TECBT80160	TEXBT80160	-	-	-		160				
TECBT80180	TEXBT80180	-	-	-		180				
TECBT80200	TEXBT80200	-	-	-		200				
TECBT80220	TEXBT80220	-	-	-		220				
TECBT80240	TEXBT80240	-	-	-	8	240		SI	SI	TX40
TECBT80260	TEXBT80260	-	-	-		260	80			
TECBT80280	TEXBT80280	-	-	-		280				
TECBT80300	TEXBT80300	-	-	-		300				
-	TEXBT80320	-	-	-		320				
-	TEXBT80340	-	-	-		340				
-	TEXBT80360	-	-	-		360				
-	TEXBT80380	-	-	-		380				
-	TEXBT80400	-	-	-		400				
-	TEXBT10080	-	-	-		80	40			
TECBT10100	TEXBT10100	-	-	-		100				
TECBT10120	TEXBT10120	-	-	-		120				
TECBT10140	TEXBT10140	-	-	-		140				
TECBT10160	TEXBT10160	-	-	-		160				
TECBT10180	TEXBT10180	-	-	-		180				
TECBT10200	TEXBT10200	-	-	-		200				
TECBT10220	TEXBT10220	-	-	-		220				
TECBT10240	TEXBT10240	-	-	-	10	240		SI	SI	TX40
TECBT10260	-	-	-	-		260	80			
TECBT10280	-	-	-	-		280				
TECBT10300	-	-	-	-		300				
-	-	-	-	-		320				
-	-	-	-	-		340				
-	-	-	-	-		360				
-	-	-	-	-		380				
-	-	-	-	-		400				
-	-	-	-	-		450				

TP

Vis à bois. Tête fraisée

TP-PO B

Bichromatée. Empreinte PZ

BOIS

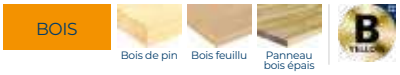

CODE	DIMENSIONS	€/100		LONGUEUR FILETAGE	MIN. COMMANDE		
• TPPO25010	2,5 x 10	**0,763**	PZ1	Total	2.000	1.000	45.000
• TPPO25012	2,5 x 12	**0,847**	PZ1	Total	2.000	1.000	45.000
• TPPO25016	2,5 x 16	**0,928**	PZ1	Total	2.000	1.000	45.000
TPPO25020	2,5 x 20	**1,125**	PZ1	Total	2.000	1.000	24.000
TPPO25025	2,5 x 25	**1,159**	PZ1	Total	2.000	1.000	24.000
• TPPO30012	3 x 12	**0,694**	PZ1	Total	2.000	1.000	45.000
• TPPO30016	3 x 16	**0,928**	PZ1	Total	2.000	1.000	24.000
• TPPO30020	3 x 20	**1,044**	PZ1	Total	2.000	1.000	24.000
TPPO30025	3 x 25	**1,275**	PZ1	Total	2.000	1.000	12.000
TPPO30030	3 x 30	**1,456**	PZ1	Total	2.000	1.000	12.000
TPPO30040	3 x 40	**1,572**	PZ1	Total	2.000	1.000	6.000
• TPPO35016	3,5 x 16	**0,950**	PZ2	Total	2.000	1.000	24.000
• TPPO35020	3,5 x 20	**1,109**	PZ2	Total	2.000	1.000	12.000
TPPO35025	3,5 x 25	**1,275**	PZ2	Total	2.000	1.000	12.000
TPPO35030	3,5 x 30	**1,456**	PZ2	Total	2.000	1.000	12.000
TPPO35035	3,5 x 35	**2,000**	PZ2	Total	1.000	500	6.000
TPPO35040	3,5 x 40	**2,203**	PZ2	Total	1.000	500	6.000
TPPO35050	3,5 x 50	**2,303**	PZ2	Total	500	250	3.000
• TPPO40016	4 x 16	**1,291**	PZ2	Total	2.000	1.000	16.000
• TPPO40020	4 x 20	**1,475**	PZ2	Total	2.000	1.000	12.000
• TPPO40025	4 x 25	**1,606**	PZ2	Total	2.000	1.000	12.000
TPPO40030	4 x 30	**2,022**	PZ2	Total	1.000	500	6.000
TPPO40035	4 x 35	**2,284**	PZ2	Total	1.000	500	6.000
TPPO40040	4 x 40	**2,488**	PZ2	Total	1.000	500	6.000
TPPO40045	4 x 45	**2,831**	PZ2	Total	1.000	500	3.000
TPPO40050	4 x 50	**3,413**	PZ2	Total	500	250	3.000
TPPO40060	4 x 60	**3,841**	PZ2	Total	500	250	3.000
TPPO40070	4 x 70	**4,888**	PZ2	Parcial 52	500	250	3.000
• TPPO45020	4,5 x 20	**1,991**	PZ2	Total	1.000	500	12.000
• TPPO45025	4,5 x 25	**2,219**	PZ2	Total	1.000	500	6.000
• TPPO45030	4,5 x 30	**2,600**	PZ2	Total	1.000	500	6.000
TPPO45035	4,5 x 35	**2,897**	PZ2	Total	1.000	500	6.000
TPPO45040	4,5 x 40	**3,328**	PZ2	Total	1.000	500	3.000
TPPO45045	4,5 x 45	**3,906**	PZ2	Total	500	250	3.000
TPPO45050	4,5 x 50	**4,141**	PZ2	Total	500	250	3.000
TPPO45060	4,5 x 60	**5,084**	PZ2	Total	500	250	3.000
TPPO45070	4,5 x 70	**5,650**	PZ2	Parcial 52	500	250	1.500
TPPO45080	4,5 x 80	**6,069**	PZ2	Parcial 52	200	100	1.200
• TPPO50020	5 x 20	**2,303**	PZ2	Total	1.000	500	6.000
• TPPO50025	5 x 25	**2,734**	PZ2	Total	1.000	500	6.000
• TPPO50030	5 x 30	**3,463**	PZ2	Total	500	250	6.000
TPPO50035	5 x 35	**3,791**	PZ2	Total	500	250	3.000
TPPO50040	5 x 40	**4,106**	PZ2	Total	500	250	3.000
TPPO50045	5 x 45	**4,453**	PZ2	Total	500	250	3.000
TPPO50050	5 x 50	**4,819**	PZ2	Total	500	250	3.000
TPPO50060	5 x 60	**5,847**	PZ2	Total	500	250	1.500
TPPO50070	5 x 70	**7,863**	PZ2	Parcial 52	200	100	1.200
TPPO50080	5 x 80	**8,713**	PZ2	Parcial 52	200	100	1.200
TPPO50090	5 x 90	**9,506**	PZ2	Parcial 60	200	100	1.200
TPPO50100	5 x 100	**10,253**	PZ2	Parcial 60	200	100	1.200
TPPO50120	5 x 120	**15,484**	PZ2	Parcial 75	200	100	1.200
• TPPO60040	6 x 40	**5,847**	PZ3	Total	500	250	3.000
TPPO60050	6 x 50	**6,044**	PZ3	Total	500	250	1.500
TPPO60060	6 x 60	**8,197**	PZ3	Total	500	250	1.500
TPPO60070	6 x 70	**10,416**	PZ3	Parcial 52	200	100	1.200
TPPO60080	6 x 80	**12,156**	PZ3	Parcial 52	200	100	1.200
TPPO60090	6 x 90	**12,978**	PZ3	Parcial 60	200	100	1.200
TPPO60100	6 x 100	**14,091**	PZ3	Parcial 60	100	100	1.200
TPPO60110	6 x 110	**14,619**	PZ3	Parcial 70	100	100	600
TPPO60120	6 x 120	**18,363**	PZ3	Parcial 70/75	100	100	600
TPPO60130	6 x 130	**23,741**	PZ3	Parcial 70/75	100	100	600
TPPO60140	6 x 140	**26,428**	PZ3	Parcial 70/75	100	100	600
TPPO60150	6 x 150	**30,500**	PZ3	Parcial 70/75	100	100	600
TPPO60160	6 x 160	**35,053**	PZ3	Parcial 70/75	100	100	400
TPPO60180	6 x 180	**45,388**	PZ3	Parcial 70/75	100	100	300
TPPO60200	6 x 200	**55,828**	PZ3	Parcial 70/75	100	100	300
TPPO60220	6 x 220	**75,191**	PZ3	Parcial 70/75	100	100	300

• Mesures sans agrément

Vis à bois. Tête fraisée

TP

TP-PO B

Bichromatée. Empreinte PZ

Blister

CODE	DIMENSIONS	€/SACHET	PCS	SACHETS
BZTPPO25016	2,5 x 16	**1,647**	40	20
BZTPPO25020	2,5 x 20	**1,647**	40	20
BZTPPO25025	2,5 x 25	**1,647**	40	20
BZTPPO30016	3 x 16	**1,647**	40	20
BZTPPO30020	3 x 20	**1,647**	40	20
BZTPPO30025	3 x 25	**1,647**	40	20
BZTPPO30030	3 x 30	**1,647**	40	20
BZTPPO35016	3,5 x 16	**1,647**	40	20
BZTPPO35020	3,5 x 20	**1,647**	40	20
BZTPPO35025	3,5 x 25	**1,647**	40	20
BZTPPO35030	3,5 x 30	**1,647**	40	20
BZTPPO35035	3,5 x 35	**1,647**	20	20
BZTPPO35040	3,5 x 40	**1,647**	20	20
BZTPPO35050	3,5 x 50	**1,647**	20	20
BZTPPO40016	4 x 16	**1,647**	40	20
BZTPPO40020	4 x 20	**1,647**	40	20
BZTPPO40025	4 x 25	**1,647**	40	20
BZTPPO40030	4 x 30	**1,647**	20	20
BZTPPO40035	4 x 35	**1,647**	20	20
BZTPPO40040	4 x 40	**1,647**	20	20
BZTPPO40045	4 x 45	**1,647**	20	20
BZTPPO40050	4 x 50	**1,647**	10	20
BZTPPO40060	4 x 60	**1,647**	10	20
BZTPPO45030	4,5 x 30	**1,647**	20	20
BZTPPO45035	4,5 x 35	**1,647**	20	20
BZTPPO45040	4,5 x 40	**1,647**	20	20
BZTPPO45045	4,5 x 45	**1,647**	10	20
BZTPPO45050	4,5 x 50	**1,647**	10	20
BZTPPO45060	4,5 x 60	**1,647**	10	20
BZTPPO45070	4,5 x 70	**1,647**	10	20
BZTPPO50030	5 x 30	**1,647**	10	20
BZTPPO50035	5 x 35	**1,647**	10	20
BZTPPO50040	5 x 40	**1,647**	10	20
BZTPPO50050	5 x 50	**1,647**	10	20
BZTPPO50060	5 x 60	**1,647**	10	20
BZTPPO50070	5 x 70	**1,647**	4	20
BZTPPO50080	5 x 80	**1,647**	4	20
BZTPPO50100	5 x 100	**1,647**	4	20
BZTPPO60040	6 x 40	**1,647**	10	20
BZTPPO60050	6 x 50	**1,647**	10	20
BZTPPO60060	6 x 60	**1,647**	10	20
BZTPPO60070	6 x 70	**1,647**	4	20
BZTPPO60080	6 x 80	**1,647**	4	20
BZTPPO60090	6 x 90	**1,647**	4	20
BZTPPO60100	6 x 100	**1,647**	4	20

Boîte avec fenêtre

CODE	DIMENSIONS	€/BOÎTE	PCS	BOÎTES
VTPPO30016	3 x 16	**3,094**	250	8
VTPPO30020	3 x 20	**3,488**	250	8
VTPPO30025	3 x 25	**4,070**	250	8
VTPPO30030	3 x 30	**4,279**	250	8
VTPPO30040	3 x 40	**5,633**	250	8
VTPPO35016	3,5 x 16	**3,421**	250	8
VTPPO35020	3,5 x 20	**3,982**	250	8
VTPPO35025	3,5 x 25	**4,574**	250	8
VTPPO35030	3,5 x 30	**5,040**	250	8
VTPPO35035	3,5 x 35	**4,011**	150	8
VTPPO35040	3,5 x 40	**4,361**	150	8
VTPPO35050	3,5 x 50	**3,838**	100	8
VTPPO40016	4 x 16	**4,484**	250	8
VTPPO40020	4 x 20	**5,232**	250	8
VTPPO40025	4 x 25	**5,939**	250	8
VTPPO40030	4 x 30	**4,769**	175	8
VTPPO40035	4 x 35	**4,611**	150	8
VTPPO40040	4 x 40	**5,060**	150	8
VTPPO40045	4 x 45	**6,180**	150	8
VTPPO40050	4 x 50	**4,650**	100	8
VTPPO40060	4 x 60	**5,282**	100	8
VTPPO45030	4,5 x 30	**5,339**	150	8
VTPPO45035	4,5 x 35	**5,694**	150	8
VTPPO45040	4,5 x 40	**6,286**	150	8
VTPPO45045	4,5 x 45	**4,755**	90	8
VTPPO45050	4,5 x 50	**5,633**	100	8
VTPPO45060	4,5 x 60	**5,302**	80	8
VTPPO45070	4,5 x 70	**4,769**	60	8
VTPPO50030	5 x 30	**4,352**	100	8
VTPPO50035	5 x 35	**4,862**	100	8
VTPPO50040	5 x 40	**5,339**	100	8
VTPPO50050	5 x 50	**6,512**	100	8
VTPPO50060	5 x 60	**6,458**	80	8
VTPPO50070	5 x 70	**3,503**	35	8
VTPPO50080	5 x 80	**3,418**	30	8
VTPPO50090	5 x 90	**3,982**	30	8
VTPPO60040	6 x 40	**8,072**	100	8
VTPPO60050	6 x 50	**7,443**	80	8
VTPPO60060	6 x 60	**6,628**	60	8
VTPPO60070	6 x 70	**4,256**	30	8
VTPPO60080	6 x 80	**4,510**	30	8

TP

Vis à bois. Tête fraisée

TP-PO Z

Zinguée. Empreinte PZ

Disponible en diférentes revêtements. Consultez prix et délais de livraison.

BOIS

CODE	DIMENSIONS	€/100		LONGUEUR FILETAGE	MIN. COMMANDE		
• TPPOZ25010	2,5 x 10	**0,763**	PZ1	Total	2.000	1.000	45.000
• TPPOZ25012	2,5 x 12	**0,847**	PZ1	Total	2.000	1.000	45.000
• TPPOZ25016	2,5 x 16	**0,928**	PZ1	Total	2.000	1.000	45.000
TPPOZ25020	2,5 x 20	**1,125**	PZ1	Total	2.000	1.000	24.000
TPPOZ25025	2,5 x 25	**1,159**	PZ1	Total	2.000	1.000	24.000
• TPPOZ30012	3 x 12	**0,694**	PZ1	Total	2.000	1.000	45.000
• TPPOZ30016	3 x 16	**0,928**	PZ1	Total	2.000	1.000	24.000
• TPPOZ30020	3 x 20	**1,044**	PZ1	Total	2.000	1.000	24.000
TPPOZ30025	3 x 25	**1,275**	PZ1	Total	2.000	1.000	12.000
TPPOZ30030	3 x 30	**1,456**	PZ1	Total	2.000	1.000	12.000
TPPOZ30040	3 x 40	**1,572**	PZ1	Total	2.000	1.000	6.000
• TPPOZ35016	3,5 x 16	**0,950**	PZ2	Total	2.000	1.000	24.000
• TPPOZ35020	3,5 x 20	**1,109**	PZ2	Total	2.000	1.000	12.000
TPPOZ35025	3,5 x 25	**1,275**	PZ2	Total	2.000	1.000	12.000
TPPOZ35030	3,5 x 30	**1,456**	PZ2	Total	2.000	1.000	12.000
TPPOZ35035	3,5 x 35	**2,000**	PZ2	Total	1.000	500	6.000
TPPOZ35040	3,5 x 40	**2,203**	PZ2	Total	1.000	500	6.000
TPPOZ35050	3,5 x 50	**2,303**	PZ2	Total	500	250	3.000
• TPPOZ40016	4 x 16	**1,291**	PZ2	Total	2.000	1.000	16.000
• TPPOZ40020	4 x 20	**1,475**	PZ2	Total	2.000	1.000	12.000
• TPPOZ40025	4 x 25	**1,606**	PZ2	Total	2.000	1.000	12.000
TPPOZ40030	4 x 30	**2,022**	PZ2	Total	1.000	500	6.000
TPPOZ40035	4 x 35	**2,284**	PZ2	Total	1.000	500	6.000
TPPOZ40040	4 x 40	**2,488**	PZ2	Total	1.000	500	6.000
TPPOZ40045	4 x 45	**2,831**	PZ2	Total	1.000	500	3.000
TPPOZ40050	4 x 50	**3,413**	PZ2	Total	500	250	3.000
TPPOZ40060	4 x 60	**3,841**	PZ2	Total	500	250	3.000
TPPOZ40070	4 x 70	**4,888**	PZ2	Parcial 52	500	250	1.500
• TPPOZ45020	4,5 x 20	**1,991**	PZ2	Total	1.000	500	12.000
• TPPOZ45025	4,5 x 25	**2,219**	PZ2	Total	1.000	500	6.000
• TPPOZ45030	4,5 x 30	**2,600**	PZ2	Total	1.000	500	6.000
TPPOZ45035	4,5 x 35	**2,897**	PZ2	Total	1.000	500	6.000
TPPOZ45040	4,5 x 40	**3,328**	PZ2	Total	1.000	500	3.000
TPPOZ45045	4,5 x 45	**3,906**	PZ2	Total	500	250	3.000
TPPOZ45050	4,5 x 50	**4,141**	PZ2	Total	500	250	3.000
TPPOZ45060	4,5 x 60	**5,084**	PZ2	Total	500	250	3.000
TPPOZ45070	4,5 x 70	**5,650**	PZ2	Parcial 52	500	250	1.500
TPPOZ45080	4,5 x 80	**5,766**	PZ2	Parcial 52	200	100	1.200
• TPPOZ50020	5 x 20	**2,303**	PZ2	Total	1.000	500	6.000
• TPPOZ50025	5 x 25	**2,734**	PZ2	Total	1.000	500	6.000
• TPPOZ50030	5 x 30	**3,463**	PZ2	Total	500	250	6.000
TPPOZ50035	5 x 35	**3,791**	PZ2	Total	500	250	3.000
TPPOZ50040	5 x 40	**4,106**	PZ2	Total	500	250	3.000
TPPOZ50045	5 x 45	**4,453**	PZ2	Total	500	250	3.000
TPPOZ50050	5 x 50	**4,819**	PZ2	Total	500	250	3.000
TPPOZ50060	5 x 60	**5,847**	PZ2	Total	500	250	1.500
TPPOZ50070	5 x 70	**7,863**	PZ2	Parcial 52	200	100	1.200
TPPOZ50080	5 x 80	**8,713**	PZ2	Parcial 52	200	100	1.200
TPPOZ50090	5 x 90	**9,506**	PZ2	Parcial 60	200	100	1.200
TPPOZ50100	5 x 100	**10,253**	PZ2	Parcial 60	200	100	1.200
TPPOZ50120	5 x 120	**15,484**	PZ2	Parcial 75	200	100	1.200
• TPPOZ60040	6 x 40	**5,847**	PZ3	Total	500	250	3.000
TPPOZ60050	6 x 50	**6,044**	PZ3	Total	500	250	1.500
TPPOZ60060	6 x 60	**8,197**	PZ3	Total	500	250	1.500
TPPOZ60070	6 x 70	**10,416**	PZ3	Parcial 52	200	100	1.200
TPPOZ60080	6 x 80	**12,156**	PZ3	Parcial 52	200	100	1.200
TPPOZ60090	6 x 90	**12,978**	PZ3	Parcial 60	200	100	1.200
TPPOZ60100	6 x 100	**14,091**	PZ3	Parcial 60	100	100	1.200
TPPOZ60110	6 x 110	**14,619**	PZ3	Parcial 70	100	100	600

• Mesures sans agrément

Vis à bois. Tête fraisée

TP

TP-PO Z

Zinguée. Empreinte PZ

Boîte avec fenêtre

CODE	DIMENSIONS	€/BOÎTE	PCS	BOÎTES
VTPOZ30025	3 x 25	**4,298**	250	8
VTPOZ30030	3 x 30	**4,518**	250	8
VTPOZ35016	3,5 x 16	**3,619**	250	8
VTPOZ35020	3,5 x 20	**4,205**	250	8
VTPOZ35025	3,5 x 25	**4,789**	250	8
VTPOZ35030	3,5 x 30	**5,272**	250	8
VTPOZ35035	3,5 x 35	**4,197**	150	8
VTPOZ35040	3,5 x 40	**4,560**	150	8
VTPOZ35050	3,5 x 50	**4,014**	100	8
VTPOZ40016	4 x 16	**4,693**	250	8
VTPOZ40020	4 x 20	**5,474**	250	8
VTPOZ40025	4 x 25	**6,216**	250	8
VTPOZ40030	4 x 30	**4,989**	175	8
VTPOZ40035	4 x 35	**4,823**	150	8
VTPOZ40040	4 x 40	**5,293**	150	8
VTPOZ40045	4 x 45	**6,464**	150	8
VTPOZ40050	4 x 50	**4,862**	100	8
VTPOZ40060	4 x 60	**5,525**	100	8
VTPOZ45030	4,5 x 30	**5,584**	150	8
VTPOZ45035	4,5 x 35	**5,954**	150	8
VTPOZ45040	4,5 x 40	**6,577**	150	8
VTPOZ45045	4,5 x 45	**4,972**	90	8
VTPOZ45050	4,5 x 50	**5,889**	100	8
VTPOZ45060	4,5 x 60	**5,551**	80	8
VTPOZ45070	4,5 x 70	**4,989**	60	8
VTPOZ50030	5 x 30	**4,552**	100	8
VTPOZ50035	5 x 35	**5,091**	100	8
VTPOZ50040	5 x 40	**5,584**	100	8
VTPOZ50050	5 x 50	**6,814**	100	8
VTPOZ50060	5 x 60	**6,757**	80	8
VTPOZ50070	5 x 70	**3,660**	35	8
VTPOZ50080	5 x 80	**3,579**	30	8
VTPOZ50090	5 x 90	**4,163**	30	8
VTPOZ60060	6 x 60	**6,935**	60	8
VTPOZ60070	6 x 70	**4,454**	30	8
VTPOZ60080	6 x 80	**4,719**	30	8

Disponible en diférentes revêtements. Consultez prix et délais de livraison.

TP

Vis à bois. Tête fraisée

TP-TO

Bichromatée. Empreinte TX

Disponible en diférentes revêtements. Consultez prix et délais de livraison.

BOIS

Bois de pin | Bois feuillu | Panneau bois épais

CODE	DIMENSIONS	€/100		MIN. COMMANDE		
TPTO30025	3 x 25	**1,278**	TX10	2.000	1.000	12.000
TPTO30030	3 x 30	**1,716**	TX10	2.000	1.000	12.000
• TPTO35015	3,5 x 15	**1,256**	TX15	2.000	1.000	24.000
• TPTO35017	3,5 x 17	**1,341**	TX15	2.000	1.000	24.000
• TPTO35020	3,5 x 20	**1,503**	TX15	2.000	1.000	12.000
TPTO35025	3,5 x 25	**1,716**	TX15	2.000	1.000	12.000
TPTO35030	3,5 x 30	**1,959**	TX15	2.000	1.000	12.000
TPTO35040	3,5 x 40	**2,647**	TX15	1.000	500	6.000
TPTO35050	3,5 x 50	**3,328**	TX15	1.000	500	3.000
• TPTO40020	4 x 20	**1,766**	TX20	2.000	1.000	12.000
• TPTO40025	4 x 25	**2,431**	TX20	2.000	1.000	12.000
TPTO40030	4 x 30	**2,531**	TX20	1.000	500	6.000
TPTO40035	4 x 35	**2,894**	TX20	1.000	500	6.000
TPTO40040	4 x 40	**3,150**	TX20	1.000	500	6.000
TPTO40045	4 x 45	**3,575**	TX20	1.000	500	6.000
TPTO40050	4 x 50	**4,263**	TX20	500	250	3.000
TPTO40060	4 x 60	**4,722**	TX20	500	250	3.000
TPTO40070	4 x 70	**6,141**	TX20	500	250	1.500
• TPTO45030	4,5 x 30	**3,313**	TX20	1.000	500	6.000
TPTO45035	4,5 x 35	**3,703**	TX20	1.000	500	6.000
TPTO45040	4,5 x 40	**4,181**	TX20	1.000	500	6.000
TPTO45045	4,5 x 45	**4,769**	TX20	500	250	3.000
TPTO45050	4,5 x 50	**5,484**	TX20	500	250	3.000
TPTO45060	4,5 x 60	**6,369**	TX20	500	250	3.000
TPTO45070	4,5 x 70	**7,459**	TX20	500	250	1.500
• TPTO50030	5 x 30	**4,344**	TX25	500	250	6.000

CODE	DIMENSIONS	€/100		MIN. COMMANDE		
TPTO50035	5 x 35	**4,738**	TX25	500	250	6.000
TPTO50040	5 x 40	**5,484**	TX25	500	250	3.000
TPTO50045	5 x 45	**5,978**	TX25	500	250	3.000
TPTO50050	5 x 50	**6,434**	TX25	500	250	3.000
TPTO50060	5 x 60	**7,366**	TX25	500	250	1.500
TPTO50070	5 x 70	**9,747**	TX25	200	100	1.200
TPTO50080	5 x 80	**10,825**	TX25	200	100	1.200
TPTO50090	5 x 90	**11,838**	TX25	200	100	1.200
TPTO50100	5 x 100	**13,038**	TX25	200	100	1.200
TPTO50120	5 x 120	**18,069**	TX25	200	100	1.200
TPTO60060	6 x 60	**10,434**	TX30	500	250	1.500
TPTO60070	6 x 70	**12,478**	TX30	200	100	1.200
TPTO60080	6 x 80	**14,628**	TX30	200	100	1.200
TPTO60090	6 x 90	**16,047**	TX30	200	100	1.200
TPTO60100	6 x 100	**17,813**	TX30	100	100	1.200
TPTO60110	6 x 110	**19,366**	TX30	100	100	600
TPTO60120	6 x 120	**21,113**	TX30	100	100	600
TPTO60130	6 x 130	**22,803**	TX30	100	100	600
TPTO60140	6 x 140	**24,778**	TX30	100	100	600
TPTO60150	6 x 150	**26,653**	TX30	100	100	600
TPTO60160	6 x 160	**40,775**	TX30	100	100	400
TPTO60180	6 x 180	**52,434**	TX30	100	100	300
TPTO60200	6 x 200	**64,491**	TX30	100	100	300
TPTO60220	6 x 220	**86,166**	TX30	100	100	300

• Mesures sans agrément

Boîte avec fenêtre

CODE	DIMENSIONS	€/BOÎTE	PCS	BOÎTES
VTPTO30025	3 x 25	**4,366**	250	8
VTPTO30030	3 x 30	**5,252**	250	8
VTPTO35015	3,5 x 15	**3,948**	250	8
VTPTO35020	3,5 x 20	**4,772**	250	8
VTPTO35025	3,5 x 25	**5,252**	250	8
VTPTO35030	3,5 x 30	**6,140**	250	8
VTPTO35040	3,5 x 40	**5,091**	150	8
VTPTO35050	3,5 x 50	**4,129**	100	8
VTPTO40020	4 x 20	**6,413**	250	8
VTPTO40025	4 x 25	**7,426**	250	8
VTPTO40030	4 x 30	**6,213**	175	8
VTPTO40035	4 x 35	**6,078**	150	8
VTPTO40040	4 x 40	**6,568**	150	8
VTPTO40045	4 x 45	**7,389**	150	8
VTPTO40050	4 x 50	**5,630**	100	8
VTPTO40060	4 x 60	**5,912**	100	8
VTPTO45030	4,5 x 30	**6,309**	150	8
VTPTO45035	4,5 x 35	**6,966**	150	8
VTPTO45040	4,5 x 40	**8,047**	150	8
VTPTO45045	4,5 x 45	**5,657**	90	8
VTPTO45050	4,5 x 50	**7,054**	100	8
VTPTO45060	4,5 x 60	**6,481**	80	8
VTPTO45070	4,5 x 70	**5,714**	60	8
VTPTO50030	5 x 30	**5,520**	100	8
VTPTO50035	5 x 35	**6,021**	100	8
VTPTO50040	5 x 40	**7,270**	100	8
VTPTO50050	5 x 50	**8,210**	100	8
VTPTO50060	5 x 60	**7,531**	80	8
VTPTO50070	5 x 70	**4,292**	35	8
VTPTO50080	5 x 80	**4,250**	30	8
VTPTO50090	5 x 90	**4,646**	30	8
VTPTO60060	6 x 60	**7,863**	60	8
VTPTO60070	6 x 70	**4,704**	30	8
VTPTO60080	6 x 80	**5,796**	30	8

Vis à bois. Tête fraisée — TP

INOXYDABLE

Bois de pin | Bois feuillu | Panneau bois épais

TP-A2

Inoxydable A2. Empreinte PZ

CODE	DIMENSIONS	€/100			
TPA230016	3 x 16	**5,491**	PZ1	200	9.000
TPA230025	3 x 25	**6,828**	PZ1	200	9.000
TPA235020	3,5 x 20	**8,147**	PZ2	200	9.000
TPA235025	3,5 x 25	**8,406**	PZ2	200	9.000
TPA235030	3,5 x 30	**10,100**	PZ2	200	9.000
TPA235040	3,5 x 40	**10,347**	PZ2	200	4.800
TPA240030	4 x 30	**9,503**	PZ2	200	4.800
TPA240040	4 x 40	**12,056**	PZ2	200	4.800
TPA240050	4 x 50	**13,459**	PZ2	200	4.800
TPA245030	4,5 x 30	**11,913**	PZ2	200	4.800
TPA245050	4,5 x 50	**17,144**	PZ2	200	2.400
TPA250050	5 x 50	**20,153**	PZ2	200	2.400
TPA250070	5 x 70	**27,275**	PZ2	200	2.400

Vis à bois, tête bombée. Bichromatée. Empreinte PZ — TR-PO

BOIS

Bois de pin | Bois feuillu

CODE	DIMENSIONS	€/100			
TRPO30016	3 x 16	**1,328**	PZ1	1.000	24.000
TRPO30020	3 x 20	**1,522**	PZ1	1.000	12.000
TRPO35016	3,5 x 16	**1,766**	PZ2	1.000	24.000
TRPO35020	3,5 x 20	**2,038**	PZ2	1.000	12.000
TRPO35025	3,5 x 25	**2,131**	PZ2	1.000	12.000
TRPO35030	3,5 x 30	**2,466**	PZ2	1.000	12.000
TRPO35035	3,5 x 35	**2,563**	PZ2	500	6.000
TRPO40016	4 x 16	**2,372**	PZ2	1.000	12.000
TRPO40020	4 x 20	**2,213**	PZ2	1.000	12.000
TRPO40025	4 x 25	**2,834**	PZ2	1.000	12.000
TRPO40030	4 x 30	**3,253**	PZ2	500	6.000
TRPO40035	4 x 35	**3,272**	PZ2	500	6.000
TRPO40040	4 x 40	**3,619**	PZ2	500	6.000
TRPO40050	4 x 50	**5,097**	PZ2	250	3.000
TRPO45016	4,5 x 16	**2,903**	PZ2	500	12.000
TRPO45020	4,5 x 20	**3,334**	PZ2	500	8.000
TRPO45025	4,5 x 25	**3,866**	PZ2	500	6.000
TRPO45030	4,5 x 30	**4,328**	PZ2	500	6.000
TRPO45035	4,5 x 35	**4,988**	PZ2	500	6.000
TRPO45040	4,5 x 40	**5,191**	PZ2	500	3.000
TRPO45045	4,5 x 45	**5,800**	PZ2	250	3.000
TRPO50020	5 x 20	**4,356**	PZ2	500	6.000
TRPO50030	5 x 30	**5,031**	PZ2	250	6.000
TRPO50040	5 x 40	**5,913**	PZ2	250	3.000
TRPO50050	5 x 50	**6,744**	PZ2	250	3.000

DIN-571

Tirefond à visser pour bois et aggloméré. Tête hexagonale

DIN-571

Zingué

Disponible en diférentes revêtements. Consultez prix et délais de livraison.

BOIS

Bois de pin | Bois feuillu

CODE	DIMENSIONS	€/100			
• TB05030	5 x 30	**3,869**	8	200	4.800
• TB05040	5 x 40	**3,869**	8	200	2.400
TB05050	5 x 50	**4,544**	8	200	2.400
TB05060	5 x 60	**5,250**	8	200	2.400
• TB06025	6 x 25	**4,384**	10	200	2.400
• TB06030	6 x 30	**4,488**	10	200	2.400
• TB06035	6 x 35	**4,906**	10	200	2.400
• TB06040	6 x 40	**4,984**	10	200	2.400
• TB06045	6 x 45	**5,803**	10	200	2.400
• TB06050	6 x 50	**5,853**	10	200	2.400
TB06060	6 x 60	**7,200**	10	200	1.200
TB06070	6 x 70	**7,819**	10	200	1.200
TB06080	6 x 80	**9,047**	10	200	1.200
TB06090	6 x 90	**11,028**	10	100	1.200
TB06100	6 x 100	**11,478**	10	100	1.200
TB06110	6 x 110	**11,522**	10	100	1.200
TB06120	6 x 120	**13,716**	10	100	800
TB07030	7 x 30	**7,759**	12	200	2.400
TB07040	7 x 40	**8,897**	12	200	1.600
TB07050	7 x 50	**10,234**	12	200	1.200
TB07060	7 x 60	**10,413**	12	100	1.200
TB07070	7 x 70	**11,447**	12	100	1.200
TB07080	7 x 80	**11,778**	12	100	800
TB07090	7 x 90	**14,853**	12	100	400
TB07100	7 x 100	**15,097**	12	100	600
TB07120	7 x 120	**18,303**	12	100	600
• TB08030	8 x 30	**7,925**	13	200	1.200
• TB08040	8 x 40	**8,791**	13	200	1.200
• TB08045	8 x 45	**10,700**	13	200	1.200
• TB08050	8 x 50	**11,088**	13	200	1.200
• TB08060	8 x 60	**12,784**	13	200	1.200
• TB08070	8 x 70	**14,494**	13	200	800
TB08080	8 x 80	**16,128**	13	200	800
TB08090	8 x 90	**18,516**	13	100	600
TB08100	8 x 100	**19,984**	13	100	600
TB08110	8 x 110	**20,134**	13	100	600
TB08120	8 x 120	**23,088**	13	100	600
TB08130	8 x 130	**23,959**	13	100	400

CODE	DIMENSIONS	€/100			
TB08140	8 x 140	**28,847**	13	100	400
TB08150	8 x 150	**29,225**	13	100	400
TB08160	8 x 160	**31,834**	13	100	400
TB08180	8 x 180	**32,134**	13	100	300
TB08200	8 x 200	**33,050**	13	100	300
• TB10040	10 x 40	**17,028**	17	100	600
• TB10050	10 x 50	**19,488**	17	100	600
• TB10060	10 x 60	**20,328**	17	100	600
• TB10070	10 x 70	**22,803**	17	100	600
• TB10080	10 x 80	**27,094**	17	100	400
• TB10090	10 x 90	**31,566**	17	100	400
TB10100	10 x 100	**32,406**	17	100	400
TB10110	10 x 110	**36,203**	17	50	300
TB10120	10 x 120	**37,341**	17	50	300
TB10130	10 x 130	**43,056**	17	50	300
TB10140	10 x 140	**45,097**	17	50	200
TB10150	10 x 150	**45,456**	17	50	200
TB10160	10 x 160	**48,369**	17	50	200
TB10180	10 x 180	**53,409**	17	50	150
TB10200	10 x 200	**53,844**	17	50	150
• TB12060	12 x 60	**33,709**	19	50	300
• TB12070	12 x 70	**37,716**	19	50	300
• TB12080	12 x 80	**45,069**	19	50	300
• TB12090	12 x 90	**45,291**	19	50	300
• TB12100	12 x 100	**45,456**	19	50	300
TB12120	12 x 120	**58,447**	19	50	200
TB12130	12 x 130	**59,244**	19	50	100
TB12140	12 x 140	**62,994**	19	50	100
TB12150	12 x 150	**72,759**	19	50	200
TB12160	12 x 160	**74,409**	19	50	200
TB12180	12 x 180	**81,013**	19	50	150
TB12200	12 x 200	**93,931**	19	50	150
TB12220	12 x 220	**108,463**	19	50	100
TB12240	12 x 240	**112,172**	19	50	100
TB12260	12 x 260	**120,409**	19	50	100
• TB14100	14 x 100	**83,753**	22	50	200

• Mesures sans agrément

Blister

CODE	DIMENSIONS	€/SACHET	PCS	SACHETS
BZTB05030	5 x 30	**1,647**	4	20
BZTB05040	5 x 40	**1,647**	4	20
BZTB05050	5 x 50	**1,647**	4	20
BZTB06030	6 x 30	**1,647**	4	20
BZTB06040	6 x 40	**1,647**	4	20
BZTB06050	6 x 50	**1,647**	4	20
BZTB06060	6 x 60	**1,647**	4	20
BZTB06070	6 x 70	**1,647**	4	20
BZTB06080	6 x 80	**1,647**	4	20
BZTB07050	7 x 50	**1,647**	4	20
BZTB07060	7 x 60	**1,647**	4	20
BZTB07070	7 x 70	**1,647**	4	20
BZTB08040	8 x 40	**1,647**	4	20
BZTB08050	8 x 50	**1,647**	4	20
BZTB08060	8 x 60	**1,647**	4	20
BZTB08070	8 x 70	**1,647**	4	20
BZTB08080	8 x 80	**1,647**	4	15
BZTB08090	8 x 90	**1,647**	2	15
BZTB08100	8 x 100	**1,647**	2	15
BZTB10050	10 x 50	**1,647**	2	15
BZTB10060	10 x 60	**1,647**	2	15
BZTB10080	10 x 80	**1,647**	2	15

Boîte avec fenêtre

CODE	DIMENSIONS	€/BOÎTE	PCS	BOÎTES
VTB05040	5 x 40	**3,726**	50	8
VTB05050	5 x 50	**4,378**	50	8
VTB06040	6 x 40	**4,541**	50	8
VTB06050	6 x 50	**4,259**	40	8
VTB06060	6 x 60	**3,768**	30	8
VTB07050	7 x 50	**4,070**	25	8
VTB07060	7 x 60	**3,872**	20	8
VTB07070	7 x 70	**4,191**	20	8
VTB07080	7 x 80	**4,417**	20	8
VTB08050	8 x 50	**3,858**	20	8
VTB08060	8 x 60	**4,405**	20	8
VTB08070	8 x 70	**5,009**	20	8
VTB08080	8 x 80	**4,191**	15	8
VTB08090	8 x 90	**3,162**	10	8
VTB08100	8 x 100	**3,418**	10	8
VTB10070	10 x 70	**4,295**	10	8
VTB10080	10 x 80	**4,558**	10	8
VTB10090	10 x 90	**5,282**	10	8
VTB10100	10 x 100	**5,465**	10	8

Tirefond à visser pour bois et aggloméré. Tête hexagonale — DIN-571

INOXYDABLE — Bois de pin — Bois feuillu — A2 INOX

DIN-571 A2

Inoxydable A2

CODE	DIMENSIONS	€/100			
• TBA206040	6 x 40	**34,981**	10	100	2.400
• TBA206050	6 x 50	**41,578**	10	100	1.200
TBA206060	6 x 60	**47,300**	10	100	1.200
TBA206070	6 x 70	**53,456**	10	100	1.200
• TBA208050	8 x 50	**75,347**	13	100	1.200
• TBA208060	8 x 60	**85,391**	13	100	1.200
• TBA208070	8 x 70	**96,497**	13	100	600
TBA208080	8 x 80	**108,047**	13	100	600
• TBA210080	10 x 80	**182,803**	17	100	400

• Mesures sans agrément

BOIS — Bois de pin — Bois feuillu — Z ZINC

571 TR

Filetage intégral

CODE	DIMENSIONS	€/100			
TBR06050	6 x 50	**7,147**	10	200	1.200
TBR06060	6 x 60	**8,113**	10	200	1.200
TBR06070	6 x 70	**8,963**	10	200	1.200
TBR08050	8 x 50	**12,725**	13	200	1.200
TBR08060	8 x 60	**14,116**	13	200	800
TBR08070	8 x 70	**16,353**	13	200	800
TBR08080	8 x 80	**19,081**	13	200	800
TBR10060	10 x 60	**26,653**	17	100	600
TBR10080	10 x 80	**33,316**	17	100	400

Vis inviolable. Empreinte TX — INV

BOIS — Bois de pin — Bois feuillu — Z ZINC

INV Z

Zinguée

CODE		DIMENSIONS	€/100		MIN. COMMANDE		
• INVZ6040		6 x 40	**25,178**	TX40	200	100	1.200
INVZ6050		6 x 50	**26,241**	TX40	200	100	1.200
INVZ6060		6 x 60	**28,594**	TX40	200	100	600
INVZ6070		6 x 70	**30,925**	TX40	200	100	600
• INVZ7030		7 x 30	**29,481**	TX40	200	100	1.200
• INVZ7040		7 x 40	**20,634**	TX40	200	100	1.200
INVZ7050		7 x 50	**25,316**	TX40	200	100	1.200
INVZ7060		7 x 60	**29,559**	TX40	200	100	600
INVZ7070		7 x 70	**31,141**	TX40	200	100	600
INVZ7080		7 x 80	**35,484**	TX40	200	100	600
INVZ7090		7 x 90	**39,278**	TX40	200	100	600
• INVZ7165	NEW	7 x 165	**81,306**	TX40	200	100	300
• INVZ7140	NEW	7 x 140	**65,044**	TX40	200	100	600
• INVZ7105	NEW	7 x 105	**45,169**	TX40	200	100	600
• INVZ7205	NEW	7 x 205	**113,828**	TX40	200	100	300
• INVZ7120	NEW	7 x 120	**54,203**	TX40	200	100	600

• Mesures sans agrément

Disponible en diférentes revêtements. Consultez prix et délais de livraison.

Blister

CODE	DIMENSIONS	€/SACHET	PCS	SACHETS
BZINVZ7060	7 x 60	**2,143**	4	20
BZINVZ7070	7 x 70	**2,143**	4	20
BZINVZ7080	7 x 80	**2,143**	4	15

Boîte avec fenêtre

CODE	DIMENSIONS	€/BOÎTE	PCS	BOÎTES
VINVZ7060	7 x 60	**4,812**	15	8
VINVZ7070	7 x 70	**4,932**	15	8

INV

Vis inviolable. Empreinte TX

INV A2

Inoxydable A2

INOXYDABLE

Bois de pin | Bois feuillu

CODE	DIMENSIONS	€/100			
• INVA27050	7 x 50	**107,144**	TX40	100	1.200
• INVA27060	7 x 60	**124,278**	TX40	100	600
INVA27070	7 x 70	**127,200**	TX40	100	600
INVA27080	7 x 80	**143,397**	TX40	100	600

• Mesures sans agrément

INV N

Noire

BOIS

Bois de pin | Bois feuillu

CODE	DIMENSIONS	€/100			
• INVN6040	6 x 40	**27,206**	TX40	100	1.200
INVN6050	6 x 50	**28,906**	TX40	100	1.200
INVN6060	6 x 60	**31,734**	TX40	100	600
INVN6070	6 x 70	**34,681**	TX40	100	600
• INVN7030	7 x 30	**32,428**	TX40	100	1.200
• INVN7040	7 x 40	**33,675**	TX40	100	1.200
INVN7050	7 x 50	**36,550**	TX40	100	1.200
INVN7060	7 x 60	**40,072**	TX40	100	600
INVN7070	7 x 70	**43,547**	TX40	100	600
INVN7080	7 x 80	**45,809**	TX40	100	600
INVN7090	7 x 90	**49,284**	TX40	100	600

• Mesures sans agrément

Blister

CODE	DIMENSIONS	€/SACHET	PCS	SACHETS
BZINVN7060	7 x 60	**2,143**	4	20
BZINVN7070	7 x 70	**2,143**	4	20
BZINVN7080	7 x 80	**2,143**	2	15

Boîte avec fenêtre

CODE	DIMENSIONS	€/BOÎTE	PCS	BOÎTES
VINVN7060	7 x 60	**7,322**	15	8
VINVN7070	7 x 70	**7,736**	15	8

ESTRINV Z

Étoile pour tête inviolable. Zinguée

BOIS

CODE	DIMENSIONS	€/100	MIN. COMMANDE	
ESTRINV40Z	ZINC	**4,638**	400	100

ESTRINV N

Étoile pour tête inviolable. Noire

BOIS

CODE	DIMENSIONS	€/100	MIN. COMMANDE	
ESTRINV40N	NEGRA/BLACK/NOIRE	**5,563**	400	100

Vis d´assemblage — TRE

TRE-Z

Zinguée

BOIS — Bois de pin, Bois feuillu, Panneau bois épais

CODE	DIMENSIONS	€/100		
TREZ05050	Ø5 x 50	**7,950**	300	1.800
TREZ07050	Ø7 x 50	**13,275**	200	2.400

Blister

CODE	DIMENSIONS	€/SACHET	PCS	SACHETS
BZTREZ05050	Ø5 x 50	**1,755**	4	20
BZTREZ07050	Ø7 x 50	**1,755**	4	20

Boîte avec fenêtre

CODE	DIMENSIONS	€/BOÎTE	PCS	BOÎTES
VTREZ05050	Ø5 x 50	**4,239**	50	8
VTREZ07050	Ø7 x 50	**4,078**	30	8

TRE-PV

Noir

BOIS — Bois de pin, Bois feuillu, Panneau bois épais

CODE	DIMENSIONS	€/100		
TREPV05050	Ø5 x 50	**9,084**	300	1.800
TREPV07050	Ø7 x 50	**13,275**	200	2.400

Blister

CODE	DIMENSIONS	€/SACHET	PCS	SACHETS
BZTREPV0550	Ø5 x 50	**1,755**	4	20
BZTREPV0750	Ø7 x 50	**1,755**	4	20

Boîte avec fenêtre

CODE	DIMENSIONS	€/BOÎTE	PCS	BOÎTES
VTREPV05050	Ø5 x 50	**4,730**	50	8
VTREPV07050	Ø7 x 50	**4,239**	30	8

Vis autoperceuse acier-bois — FS

FS Z

Zinguée

BOIS — Bois de pin, Bois feuillu, Tôle - bois

CODE	DIMENSIONS	€/100			
AFZN144819	4,8 x 19 P14	**9,500**	8	250	3.000
AFZN144828	4,8 x 28 P14	**10,791**	8	250	3.000
AFZN144835	4,8 x 35 P14	**11,250**	8	250	3.000

FS 3009

RAL 3009. Rouge tuile

BOIS — Bois de pin, Bois feuillu, Tôle - bois

CODE	DIMENSIONS	€/100			
AFRT144819	4,8 x 19 P14 3009	**11,594**	8	250	3.000
AFRT144828	4,8 x 28 P14 3009	**12,444**	8	250	3.000
AFRT144835	4,8 x 35 P14 3009	**14,859**	8	250	3.000

FS

Vis autoperceuse acier-bois

FS 3011

RAL 3011. Rouge-brun

BOIS — Bois de pin — Bois feuillu — Tôle - bois — RAL 3011

CODE	DIMENSIONS	€/100			
AFRD144819	4,8 x 19 P14 3011	11,594	8	250	3.000
AFRD144828	4,8 x 28 P14 3011	12,444	8	250	3.000
AFRD144835	4,8 x 35 P14 3011	14,859	8	250	3.000

FS 5010

RAL 5010. Bleu gentiane

BOIS — Bois de pin — Bois feuillu — Tôle - bois — RAL 5010

CODE	DIMENSIONS	€/100			
• AFAZ144819	4,8 x 19 P14 5010	11,594	8	250	3.000
• AFAZ144828	4,8 x 28 P14 5010	12,444	8	250	3.000
• AFAZ144835	4,8 x 35 P14 5010	14,859	8	250	3.000

• Jusqu'á epuisement du stock

FS 6005

RAL 6005. Vert mousse

BOIS — Bois de pin — Bois feuillu — Tôle - bois — RAL 6005

CODE	DIMENSIONS	€/100			
AFVE144819	4,8 x 19 P14 6005	11,594	8	250	3.000
AFVE144828	4,8 x 28 P14 6005	12,444	8	250	3.000
AFVE144835	4,8 x 35 P14 6005	14,859	8	250	3.000

FS 8004

RAL 8004. Marron cuivré

BOIS — Bois de pin — Bois feuillu — Tôle - bois — RAL 8004

CODE	DIMENSIONS	€/100			
AFMC144819	4,8 x 19 P14 8004	11,594	8	250	3.000
AFMC144828	4,8 x 28 P14 8004	12,444	8	250	3.000
AFMC144835	4,8 x 35 P14 8004	14,859	8	250	3.000

FS 8017

RAL 8017. Marron chocolat

BOIS — Bois de pin — Bois feuillu — Tôle - bois — RAL 8017

CODE	DIMENSIONS	€/100			
AFMD144819	4,8 x 19 P14 8017	11,594	8	250	3.000
AFMD144828	4,8 x 28 P14 8017	12,444	8	250	3.000
AFMD144835	4,8 x 35 P14 8017	14,859	8	250	3.000

Vis autoperceuse acier-bois — FS

BOIS — Bois de pin — Bois feuillu — Tôle - bois — RAL 8019

FS 8019

RAL 8019. Gris-brun

CODE	DIMENSIONS	€/100			
AFPG144819	4,8 x 19 P14 8019	**11,594**	8	250	3.000
AFPG144828	4,8 x 28 P14 8019	**12,444**	8	250	3.000
AFPG144835	4,8 x 35 P14 8019	**14,859**	8	250	3.000

BOIS — Bois de pin — Bois feuillu — Tôle - bois — RAL 9006

FS 9006

RAL 9008. Gris aluminium

CODE	DIMENSIONS	€/100			
AFGR144819	4,8 x 19 P14 9006	**11,594**	8	250	3.000
AFGR144828	4,8 x 28 P14 9006	**12,444**	8	250	3.000
AFGR144835	4,8 x 35 P14 9006	**14,859**	8	250	3.000

BOIS — Bois de pin — Bois feuillu — Tôle - bois — RAL 9010

FS 9010

RAL 9010. Blanc

CODE	DIMENSIONS	€/100			
AFBL144819	4,8 x 19 P14 9010	**11,594**	8	250	3.000
AFBL144828	4,8 x 28 P14 9010	**12,444**	8	250	3.000
AFBL144835	4,8 x 35 P14 9010	**14,859**	8	250	3.000

BOIS — Bois de pin — Bois feuillu — Tôle - bois — RAL 9011

FS 9011

RAL 9011. Noir

CODE	DIMENSIONS	€/100			
AFNE144819	4,8 x 19 P14 9011	**11,594**	8	250	3.000
AFNE144828	4,8 x 28 P14 9011	**12,444**	8	250	3.000
AFNE144835	4,8 x 35 P14 9011	**14,859**	8	250	3.000

Vis tête cylindrique spéciale extra plate, double filetage, pour aluminium. Empreinte TX. Zinguée — FIMA

BOIS — Menuiserie aluminium — Tôle - profilé lourd — Tôle — ZINC

CODE	DIMENSIONS	€/100			
TFI4825	4,8 x 25	**4,472**	TX20	500	6.000
TFI4835	4,8 x 35	**5,397**	TX20	500	6.000
TFI4845	4,8 x 45	**6,300**	TX20	500	3.000
TFI4855	4,8 x 55	**7,938**	TX20	500	3.000
TFI4865	4,8 x 65	**9,928**	TX20	250	1.500
TFI4875	4,8 x 75	**11,809**	TX20	250	1.500
TFI4890	4,8 x 90	**14,431**	TX20	250	1.500

POINTES, PITONS ET CROCHETS

AL

Gonds à visser

AL-RE

Gond à visser rond en acier

MULTI-MATERIAUX

Bois de pin | Bois feuillu | Bois noble

CODE	DIMENSIONS	€/100		
ALRE20015	2 x 15 x 7	**0,569**	500	22.500
ALRE25020	2,5 x 20 x 12	**1,231**	500	22.500
ALRE25025	2,5 x 25 x 12	**1,350**	500	12.000
ALRE25030	2,5 x 30 x 12	**1,763**	300	7.200
ALRE35040	3,5 x 40 x 14	**4,334**	300	7.200
ALRE35050	3,5 x 50 x 14	**4,563**	300	3.600
ALRE40060	4 x 60 x 16	**6,275**	200	2.400
ALRE40070	4 x 70 x 16	**7,897**	200	1.200
ALRE40080	4 x 80 x 16	**8,822**	100	1.200

Blister

CODE	DIMENSIONS	€/SACHET	PCS	SACHETS
BZALRE20015	2 x 15 x 7	**1,587**	25	20
BZALRE25020	2,5 x 20 x 12	**1,587**	25	20
BZALRE25025	2,5 x 25 x 12	**1,587**	25	20
BZALRE25030	2,5 x 30 x 12	**1,587**	15	20
BZALRE35040	3,5 x 40 x 14	**1,587**	15	20
BZALRE35050	3,5 x 50 x 14	**1,587**	15	20
BZALRE40060	4 x 60 x 16	**1,587**	10	20
BZALRE40070	4 x 70 x 16	**1,587**	6	20
BZALRE40080	4 x 80 x 16	**1,587**	4	20

Boîte avec fenêtre

CODE	DIMENSIONS	€/BOÎTE	PCS	BOÎTES
VALRE25020	2,5 x 20 x 12	**2,727**	125	8
VALRE25030	2,5 x 30 x 12	**2,953**	100	8
VALRE35040	3,5 x 40 x 14	**6,839**	100	8
VALRE35050	3,5 x 50 x 14	**6,952**	100	8
VALRE40060	4 x 60 x 16	**4,932**	50	8
VALRE40070	4 x 70 x 16	**6,204**	50	8
VALRE40080	4 x 80 x 16	**4,186**	30	8

AL-PL

Gond à visser plat en acier

MULTI-MATERIAUX

Bois de pin | Bois noble | Béton

CODE	DIMENSIONS	€/100		
ALPL45060	4,5 x 60 x 20	**35,434**	100	2.400
ALPL45080	4,5 x 80 x 20	**44,863**	100	1.200
ALPL45100	4,5 x 100 x 20	**62,309**	100	600
ALPL50120	5 x 120 x 25	**92,222**	100	400

Blister

CODE	DIMENSIONS	€/SACHET	PCS	SACHETS
BZALPL45060	4,5 x 60 x 20	**2,857**	4	20
BZALPL45080	4,5 x 80 x 20	**2,857**	4	20
BZALPL45100	4,5 x 100 x 20	**2,857**	2	15
BZALPL50120	5 x 120 x 25	**2,857**	2	10

Gonds à visser AL

02 P. 409 Info Technique

BOIS — Bois de pin, Bois feuillu, Bois noble — ZINC

AL-RO

Gond à visser fileté en acier

CODE	€/100	ØD	L1	b	L2	d		
ALRO14025	**2,313**	2.6	17	10	10	2.6	500	22.500
ALRO16030	**2,544**	3.1	20	12	10	3.1	300	13.500
ALRO17040	**3,678**	3.5	29	17	13	3.5	300	7.200
ALRO18040	**4,128**	3.7	28	17	14	3.7	300	7.200
ALRO18050	**4,509**	3.7	37	22	15	3.7	300	7.200
ALRO19050	**5,841**	4.4	37	22	15	4.4	200	4.800
ALRO19060	**6,291**	4.4	46	28	17	4.4	200	4.800
ALRO19070	**7,059**	4.4	55	33	18	4.4	200	2.400
ALRO20060	**7,566**	5	44	26	20	5	200	2.400
ALRO20070	**8,113**	5	53	32	20	5	200	1.600
ALRO20080	**9,234**	5	63	38	21	5	200	2.400
ALRO21080	**11,122**	5.6	60	36	22	5.6	200	2.400
ALRO21090	**12,353**	5.6	70	42	22	5.6	200	800
ALRO22100	**15,722**	6	79	47	23	6	100	1.200
ALRO22110	**16,903**	6	86	52	23	6	100	1.200
ALRO22120	**18,750**	6	97	58	25	6	50	800
ALRO23130	**28,863**	7.8	105	63	25	7.8	50	600

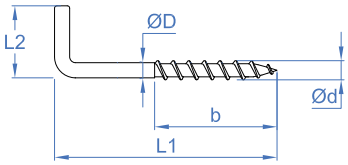

Blister

CODE	DIMENSIONS	€/SACHET	PCS	SACHETS
BZALRO14025	14x25 (2,6 x 17 x10)	**1,647**	25	20
BZALRO16030	16x30 (3,1 x 20 x 10)	**1,647**	15	20
BZALRO17040	17x40 (3,5 x 29 x 13)	**1,647**	15	20
BZALRO18040	18x40 (3,7 x 28 x 14)	**1,647**	15	20
BZALRO18050	18x50 (3,7 x 37 x 15)	**1,647**	15	20
BZALRO19050	19x50 (4,4 x 37 x 15)	**1,647**	10	20
BZALRO19060	19x60 (4,4 x 46 x 17)	**1,647**	10	20
BZALRO19070	19x70 (4,4 x 55 x 18)	**1,647**	10	20
BZALRO20060	20x60 (5 x 44 x 20)	**1,647**	8	20
BZALRO20070	20x70 (5 x 53 x 20)	**1,647**	8	20
BZALRO21080	21x80 (5,6 x 60 x 22)	**1,647**	6	20
BZALRO21090	21x90 (5,6 x 70 x 22)	**1,647**	6	20
BZALRO22100	22x100 (6 x 79 x 23)	**1,647**	4	20
BZALRO22110	22x110 (6 x 86 x 23)	**1,647**	2	20
BZALRO22120	22x120 (6 x 97 x 25)	**1,647**	2	20
BZALRO23130	23x130 (7,8 x 105 x 25)	**1,647**	2	20

Boîte avec fenêtre

CODE	DIMENSIONS	€/BOÎTE	PCS	BOÎTES
VALRO14025	14x25 (2,6 x 17 x10)	**4,916**	125	8
VALRO16030	16x30 (3,1 x 20 x 10)	**3,354**	75	8
VALRO17040	17x40 (3,5 x 29 x 13)	**4,713**	75	8
VALRO18040	18x40 (3,7 x 28 x 14)	**5,291**	75	8
VALRO18050	18x50 (3,7 x 37 x 15)	**6,929**	75	8
VALRO19050	19x50 (4,4 x 37 x 15)	**6,002**	60	8
VALRO19060	19x60 (4,4 x 46 x 17)	**6,451**	60	8
VALRO19070	19x70 (4,4 x 55 x 18)	**7,229**	60	8
VALRO20060	20x60 (5 x 44 x 20)	**7,905**	60	8
VALRO20070	20x70 (5 x 53 x 20)	**8,472**	60	8
VALRO20080	20x80 (5 x 63 x 21)	**9,488**	60	8
VALRO21080	21x80 (5,6 x 60 x 22)	**13,340**	50	8
VALRO21090	21x90 (5,6 x 70 x 22)	**14,773**	40	8
VALRO22100	22x100 (6 x 79 x 23)	**9,406**	35	8
VALRO22110	22x110 (6 x 86 x 23)	**10,807**	35	8
VALRO22120	22x120 (6 x 97 x 25)	**6,949**	20	8
VALRO23130	23x130 (7,8 x 105 x 25)	**8,359**	20	8

02 P. 409 Info Technique

BOIS — Bois de pin, Bois feuillu, Bois noble — WHITE

AL-RO B

Gond à visser fileté laqué blanc

CODE	€/100	ØD	L1	b	L2	d		
ALROB16030	**5,803**	3.1	20	10	10	3.1	300	13.500
ALROB17040	**7,275**	3.5	29	13	13	3.5	300	7.200
ALROB18050	**8,472**	3.7	37	18	15	3.7	300	7.200
ALROB19060	**13,413**	4.4	46	24	17	4.4	200	4.800

Blister

CODE	DIMENSIONS	€/SACHET	PCS	SACHETS
BZALROB1630	16x30 (3,1 x 20 x 10)	**2,064**	15	20
BZALROB1740	17x40 (3,5 x 29 x 13)	**2,064**	15	20
BZALROB1850	18x50 (3,7 x 37 x 15)	**2,064**	15	20
BZALROB1960	19x60 (4,4 x 46 x 17)	**2,064**	10	20

Boîte avec fenêtre

CODE	DIMENSIONS	€/BOÎTE	PCS	BOÎTES
VALROB16030	16x30 (3,1 x 20 x 10)	**7,217**	75	8
VALROB17040	17x40 (3,5 x 29 x 13)	**8,760**	75	8
VALROB18050	18x50 (3,7 x 37 x 15)	**12,649**	75	8
VALROB19060	19x60 (4,4 x 46 x 17)	**10,091**	50	8

HB

Crochets à oeillet

AL-HC

Crochet à oeillet fileté fermé en acier

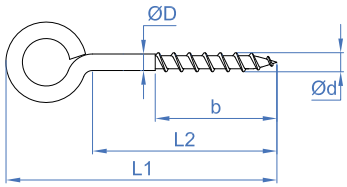

02 P. 408 Info Technique

BOIS — Bois de pin, Bois feuillu, Bois noble — ZINC

CODE	€/100	ØD	L1	b	L2	d		
ALHC14025	**2,291**	2.6	18	7	10	2.6	500	22.500
ALHC16030	**2,594**	3.1	22	9	12	3.1	300	13.500
ALHC17040	**3,647**	3.5	26	10	14	3.5	300	7.200
ALHC18040	**4,100**	4.1	28	10	15	4.1	300	7.200
ALHC18050	**4,478**	4.1	34	12	20	3.7	300	7.200
ALHC19050	**5,794**	4.4	33	12	18	4.4	200	4.800
ALHC19060	**6,244**	4.4	39	15	22	4.4	200	4.800
ALHC19070	**7,003**	4.4	41	15	24	4.4	200	4.800
ALHC20050	**6,738**	5	35	12	19	5	200	4.800
ALHC20060	**7,656**	5	39	12	21	5	200	3.200
ALHC20070	**8,181**	5	44	14	26	5	200	2.400
ALHC20080	**9,159**	5	50	18	30	5	200	2.400
ALHC21070	**10,056**	5.6	43	14	23	5.6	200	2.400
ALHC21080	**11,034**	5.6	48	14	28	5.6	200	2.400
ALHC21090	**12,263**	5.6	56	14	32	5.6	200	1.200
ALHC21100	**13,269**	5.6	61	18	37	5.6	100	1.200
ALHC22110	**15,991**	6	69	24	43	6	100	1.200
ALHC22120	**16,722**	6	74	29	48	6	50	600
ALHC23130	**26,050**	6.3	83	35	55	6.3	50	600

Blister

CODE	DIMENSIONS	€/SACHET	PCS	SACHETS
BZALHC14025	14x25 (2,6 x 18 x 7)	**1,647**	25	20
BZALHC16030	16x30 (3,1 x 22 x 9)	**1,647**	15	20
BZALHC17040	17x40 (3,5 x 26 x 10)	**1,647**	15	20
BZALHC18040	18x40 (4,1 x 28 x 10)	**1,647**	15	20
BZALHC18050	18x50 (3,7 x 34 x 12)	**1,647**	15	20
BZALHC19050	19x50 (4,4 x 33 x 12)	**1,647**	10	20
BZALHC19060	19x60 (4,4 x 39 x 15)	**1,647**	10	20
BZALHC19070	19x70 (4,4 x 41 x 15)	**1,647**	10	20
BZALHC20060	20x60 (5 x 39 x 12)	**1,647**	8	20
BZALHC20070	20x70 (5 x 44 x 14)	**1,647**	8	20
BZALHC20080	20x80 (5 x 50 x 18)	**1,647**	8	15
BZALHC21080	21x80 (5,6 x 48 x 14)	**1,647**	6	15
BZALHC21090	21x90 (5,6 x 56 x 14)	**1,647**	6	15
BZALHC21100	21x100 (5,6 x 61 x 18)	**1,647**	4	20
BZALHC22110	22x110 (6 x 69 x 24)	**1,647**	2	20
BZALHC22120	22x120 (6 x 74 x 29)	**1,647**	2	20
BZALHC23130	23x130 (6,3 x 83 x 35)	**1,647**	2	20

Boîte avec fenêtre

CODE	DIMENSIONS	€/BOÎTE	PCS	BOÎTES
VALHC14025	14x25 (2,6 x 18 x 7)	**4,916**	125	8
VALHC16030	16x30 (3,1 x 22 x 9)	**3,354**	75	8
VALHC17040	17x40 (3,5 x 26 x 10)	**4,713**	75	8
VALHC18040	18x40 (4,1 x 28 x 10)	**5,291**	75	8
VALHC18050	18x50 (3,7 x 34 x 12)	**6,929**	75	8
VALHC19050	19x50 (4,4 x 33 x 12)	**6,002**	60	8
VALHC19060	19x60 (4,4 x 39 x 15)	**6,451**	60	8
VALHC19070	19x70 (4,4 x 41 x 15)	**7,229**	60	8
VALHC20050	20x50 (5 x 35 x 12)	**7,339**	60	8
VALHC20060	20x60 (5 x 39 x 12)	**7,905**	60	8
VALHC20070	20x70 (5 x 44 x 14)	**8,472**	60	8
VALHC20080	20x80 (5 x 50 x 18)	**9,488**	60	8
VALHC21070	21x70 (5,6 x 43 x 14)	**12,141**	60	8
VALHC21080	21x80 (5,6 x 48 x 14)	**13,340**	50	8
VALHC21090	21x90 (5,6 x 56 x 14)	**14,773**	40	8
VALHC21100	21x100 (5,6 x 61 x 18)	**8,007**	35	8
VALHC22110	22x110 (6 x 69 x 24)	**10,807**	20	8
VALHC22120	22x120 (6 x 74 x 29)	**6,949**	20	8
VALHC23130	23x130 (6,3 x 83 x 35)	**8,359**	20	8

AL-HC B

Crochet à oeillet fileté fermé laqué blanc

02 P. 409 Info Technique

BOIS — Bois de pin, Bois feuillu, Bois noble — ZINC WHITE

CODE	€/100	ØD	L1	b	L2	d		
ALHCB16030	**6,759**	3.1	22	9	12	3.1	300	13.500
ALHCB17040	**8,538**	3.5	26	10	14	3.5	300	7.200
ALHCB18050	**12,881**	3.7	34	12	20	3.7	300	7.200
ALHCB19060	**14,803**	4.4	39	15	22	4.4	200	4.800

Blister

CODE	DIMENSIONS	€/SACHET	PCS	SACHETS
BZALHCB1630	16x30 (3,1 x 22 x 9)	**2,064**	15	20
BZALHCB1740	17x40 (3,5 x 26 x 10)	**2,064**	15	20
BZALHCB1850	18x50 (3,7 x 34 x 12)	**2,064**	15	20
BZALHCB1960	19x60 (4,4 x 39 x 15)	**2,064**	10	20

Crochets à oeillet HB

02 P. 408 Info Technique

BOIS — Bois de pin, Bois feuillu, Bois noble — ZINC

AL-HA

Crochet à oeillet ouvert en acier

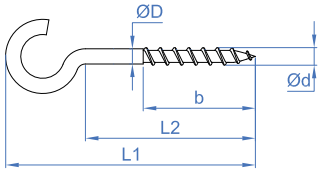

CODE	€/100	ØD	L1	b	L2	d		
ALHA14025	**2,209**	2.6	18	7	10	2.6	500	22.500
ALHA16030	**2,497**	3.1	22	9	12	3.1	300	13.500
ALHA17040	**3,513**	3.5	27	10	14	3.5	300	7.200
ALHA18040	**3,944**	4.1	29	10	15	4.1	300	7.200
ALHA18050	**4,313**	4.1	38	12	20	4.1	300	3.600
ALHA19050	**5,578**	4.4	35	12	18	4.4	200	4.800
ALHA19060	**6,013**	4.4	42	15	22	4.4	200	4.800
ALHA19070	**6,744**	4.4	44	15	24	4.4	200	2.400
ALHA20050	**6,484**	5	39	12	19	5	200	2.400
ALHA20060	**7,372**	5	41	12	21	5	200	2.400
ALHA20070	**7,881**	5	48	14	26	5	200	2.400
ALHA20080	**8,822**	5	54	18	30	5	200	2.400
ALHA21070	**9,684**	5.6	49	14	23	5.6	200	2.400
ALHA21080	**10,625**	5.6	54	14	28	5.6	200	2.400
ALHA21090	**11,806**	5.6	60	14	32	5.6	200	1.200
ALHA21100	**12,775**	5.6	66	18	37	5.6	100	1.200
ALHA22110	**18,178**	6	76	24	43	6	100	1.200
ALHA22120	**19,125**	6	81	29	48	6	50	600
ALHA23130	**27,022**	6.3	89	35	55	6.3	50	600

Blister

CODE	DIMENSIONS	€/SACHET	PCS	SACHETS
BZALHA14025	14x25 (2,6 x 18 x 7)	**1,647**	25	20
BZALHA16030	16x30 (3,1 x 22 x 9)	**1,647**	15	20
BZALHA17040	17x40 (3,5 x 26 x 10)	**1,647**	15	20
BZALHA18040	18x40 (4,1 x 29 x 10)	**1,647**	15	20
BZALHA18050	18x50 (4,1 x 34 x 12)	**1,647**	15	20
BZALHA19050	19x50 (4,4 x 33 x 12)	**1,647**	10	20
BZALHA19060	19x60 (4,4 x 39 x 15)	**1,647**	10	20
BZALHA19070	19x70 (4,4 x 41 x 15)	**1,647**	10	20
BZALHA20060	20x60 (5 x 39 x 12)	**1,647**	8	20
BZALHA20070	20x70 (5 x 44 x 14)	**1,647**	8	20
BZALHA20080	20x80 (5 x 50 x 18)	**1,647**	8	20
BZALHA21080	21x80 (5,6 x 48 x 14)	**1,647**	6	20
BZALHA21090	21x90 (5,6 x 56 x 14)	**1,647**	6	20
BZALHA21100	21x100 (5,6 x 61 x 18)	**1,647**	5	15
BZALHA22110	22x110 (6 x 69 x 24)	**1,647**	2	15
BZALHA22120	22x120 (6 x 74 x 29)	**1,647**	2	15
BZALHA23130	23x130 (6,3 x 82 x 35)	**1,647**	2	15

Boîte avec fenêtre

CODE	DIMENSIONS	€/BOÎTE	PCS	BOÎTES
VALHA14025	14x25 (2,6 x 18 x 7)	**4,916**	125	8
VALHA16030	16x30 (3,1 x 22 x 9)	**3,354**	75	8
VALHA17040	17x40 (3,5 x 26 x 10)	**4,713**	75	8
VALHA18040	18x40 (4,1 x 29 x 10)	**5,291**	75	8
VALHA18050	18x50 (4,1 x 34 x 12)	**6,929**	75	8
VALHA19050	19x50 (4,4 x 33 x 12)	**6,002**	60	8
VALHA19060	19x60 (4,4 x 39 x 15)	**6,451**	60	8
VALHA19070	19x70 (4,4 x 41 x 15)	**7,229**	60	8
VALHA20050	20x50 (5 x 35 x 12)	**7,339**	60	8
VALHA20060	20x60 (5 x 39 x 12)	**7,905**	60	8
VALHA20070	20x70 (5 x 44 x 14)	**8,472**	60	8
VALHA20080	20x80 (5 x 50 x 18)	**9,488**	60	8
VALHA21070	21x70 (5,6 x 43 x 14)	**12,141**	60	8
VALHA21080	21x80 (5,6 x 48 x 14)	**13,340**	50	8
VALHA21090	21x90 (5,6 x 56 x 14)	**14,773**	40	8
VALHA21100	21x100 (5,6 x 61 x 18)	**8,007**	35	8
VALHA22110	22x110 (6 x 69 x 24)	**10,807**	20	8
VALHA22120	22x120 (6 x 74 x 29)	**6,949**	20	8
VALHA23130	23x130 (6,3 x 82 x 35)	**8,359**	20	8

02 P. 408 Info Technique

BOIS — Bois de pin, Bois feuillu, Bois noble — ZINC WHITE

AL-HA B

Crochet à oeillet ouvert laqué blanc

CODE	€/100	ØD	L1	b	L2	d		
ALHAB16030	**6,759**	3.1	22	9	12	3.1	300	13.500
ALHAB17040	**8,538**	3.5	26	10	14	3.5	300	7.200
ALHAB18050	**12,881**	4.1	34	12	20	3.7	300	7.200
ALHAB19060	**14,803**	4.4	39	15	22	4.4	200	4.800

Blister

CODE	DIMENSIONS	€/SACHET	PCS	SACHETS
BZALHAB1630	16x30 (3,1 x 22 x 9)	**2,064**	15	20
BZALHAB1740	17x40 (3,5 x 26 x 10)	**2,064**	15	20
BZALHAB1850	18x50 (4,1 x 34 x 12)	**2,064**	15	20
BZALHAB1960	19x60 (4,4 x 39 x 15)	**2,064**	10	20

Boîte avec fenêtre

CODE	DIMENSIONS	€/BOÎTE	PCS	BOÎTES
VALHAB16030	16x30 (3,1 x 22 x 9)	**3,726**	75	8
VALHAB17040	17x40 (3,5 x 26 x 10)	**4,521**	75	8
VALHAB18050	18x50 (4,1 x 34 x 12)	**6,529**	75	8
VALHAB19060	19x60 (4,4 x 39 x 15)	**5,209**	50	8

HB

Crochets à oeillet

HC-RM

Crochet à oeillet fermé. Filetage métrique avec écrou

MULTI-MATERIAUX

Bois de pin | Bois feuillu | Bois noble

CODE	DIMENSIONS	€/100		
HCRM03026	3 x 26	**25,934**	100	4.500
HCRM04035	4 x 35	**28,819**	100	2.400
HCRM05037	5 x 37	**34,422**	100	1.200
HCRM06050	6 x 50	**69,644**	100	1.200
HCRM08060	8 x 60	**80,053**	100	600
HCRM10065	10 x 65	**144,094**	50	300
HCRM12075	12 x 75	**192,125**	50	150

Blister

CODE	DIMENSIONS	€/SACHET	PCS	SACHETS
BZHCRM03026	3 x 26	**1,587**	15	20
BZHCRM04035	4 x 35	**1,587**	15	20
BZHCRM05037	5 x 37	**1,587**	8	20
BZHCRM06050	6 x 50	**1,587**	6	20
BZHCRM08060	8 x 60	**1,587**	2	20
BZHCRM10065	10 x 65	**1,587**	2	20

HA-RM

Crochet à oeillet ouvert. Filetage métrique avec écrou

MULTI-MATERIAUX

Bois de pin | Bois feuillu | Bois noble

CODE	DIMENSIONS	€/100		
HARM03026	3 x 26	**25,934**	100	4.500
HARM04035	4 x 35	**28,819**	100	2.400
HARM05037	5 x 37	**34,422**	100	1.200
HARM06050	6 x 50	**69,644**	100	1.200
HARM08060	8 x 60	**80,053**	50	300

Blister

CODE	DIMENSIONS	€/SACHET	PCS	SACHETS
BZHARM03026	3 x 26	**1,587**	15	20
BZHARM04035	4 x 35	**1,587**	15	20
BZHARM05037	5 x 37	**1,587**	8	20
BZHARM06050	6 x 50	**1,587**	6	20
BZHARM08060	8 x 60	**1,587**	2	20

Clous PC

MULTI-MATERIAUX — Bois de pin, Bois feuillu, Bois noble

PA-CP

Clou d'acier tête plate

CODE	DIMENSIONS	€/100		
PACP22520	2,25 x 20	**1,041**	500	22.500
PACP22525	2,25 x 25	**1,256**	500	22.500
PACP22530	2,25 x 30	**1,347**	500	12.000
PACP25040	2,50 x 40	**1,972**	500	12.000
PACP25050	2,50 x 50	**2,491**	500	6.000
PACP29050	2,90 x 50	**3,225**	300	3.600
PACP29060	2,90 x 60	**3,775**	300	3.600
PACP29070	2,90 x 70	**4,297**	300	2.400
PACP34030	3,40 x 30	**2,628**	500	4.000
PACP34040	3,40 x 40	**3,453**	500	6.000
PACP34050	3,40 x 50	**5,303**	100	4.500
PACP34060	3,40 x 60	**5,991**	100	2.400
PACP34070	3,40 x 70	**6,722**	100	2.400
PACP34080	3,40 x 80	**7,416**	100	1.600

Blister

CODE	DIMENSIONS	€/SACHET	PCS	SACHETS
BZPACP22520	2,25 x 20	**2,143**	50	20
BZPACP22525	2,25 x 25	**2,143**	50	20
BZPACP22530	2,25 x 30	**2,143**	50	20
BZPACP25040	2,50 x 40	**2,143**	35	20
BZPACP25050	2,50 x 50	**2,143**	30	20
BZPACP29060	2,90 x 60	**2,143**	20	20
BZPACP29070	2,90 x 70	**2,143**	20	20
BZPACP34040	3,40 x 40	**2,143**	20	20
BZPACP34050	3,40 x 50	**2,143**	10	20
BZPACP34060	3,40 x 60	**2,143**	10	20
BZPACP34070	3,40 x 70	**2,143**	10	20

BOIS — Bois de pin, Bois feuillu, Bois noble

PA-CC

Clou d'acier tête conique cuivrée

CODE	DIMENSIONS	€/100		
PACC15015	1,5 x 15	**0,369**	800	36.000
PACC15020	1,5 x 20	**0,466**	800	36.000
PACC15025	1,5 x 25	**0,650**	500	22.500
PACC20025	2 x 25	**0,894**	500	22.500
PACC20030	2 x 30	**1,013**	500	12.000
PACC20035	2 x 35	**1,156**	500	12.000
PACC20040	2 x 40	**1,300**	500	12.000
PACC20045	2 x 45	**1,519**	500	6.000
PACC20050	2 x 50	**1,663**	500	6.000

Blister

CODE	DIMENSIONS	€/SACHET	PCS	SACHETS
BZPACC15015	1,5 x 15	**1,616**	75	20
BZPACC15020	1,5 x 20	**1,616**	50	20
BZPACC15025	1,5 x 25	**1,616**	50	20
BZPACC20025	2 x 25	**1,616**	50	20
BZPACC20030	2 x 30	**1,616**	50	20
BZPACC20035	2 x 35	**1,616**	50	20
BZPACC20040	2 x 40	**1,616**	35	20
BZPACC20045	2 x 45	**1,616**	35	20
BZPACC20050	2 x 50	**1,616**	30	20

Boîte avec fenêtre

CODE	DIMENSIONS	€/BOÎTE	PCS	BOÎTES
VPACC15015	1,5 x 15	**1,723**	240	8
VPACC15020	1,5 x 20	**1,963**	240	8
VPACC15025	1,5 x 25	**1,738**	150	8
VPACC20025	2 x 25	**2,282**	150	8
VPACC20030	2 x 30	**2,499**	150	8
VPACC20035	2 x 35	**2,857**	150	8
VPACC20040	2 x 40	**3,212**	150	8
VPACC20045	2 x 45	**3,570**	150	8
VPACC20050	2 x 50	**3,748**	150	8

PC Clous

PA-CX

BOIS

Clou de laiton tête convexe

Blister

CODE	DIMENSIONS	€/SACHET	PCS	SACHETS
BZPACX11010	1,1 x 10	**2,101**	75	20
BZPACX13012	1,3 x 12	**2,101**	50	20
BZPACX13020	1,3 x 20	**2,101**	40	20
BZPACX15016	1,5 x 16	**2,101**	35	20
BZPACX15025	1,5 x 25	**2,101**	20	20
BZPACX18030	1,8 x 30	**2,101**	20	20

GM-Z

BOIS

Bois de pin Bois feuillu Bois noble

Crampillon

CODE	DIMENSIONS	€/100		
GMZ08012	8 x 12	**0,563**	800	36.000
GMZ10016	10 x 16	**1,191**	800	19.200
GMZ12020	12 x 20	**2,247**	800	19.200
GMZ15026	15 x 26	**5,063**	600	7.200
GMZ17030	17 x 30	**2,534**	600	7.200
GMZ19035	19 x 35	**4,281**	400	4.800

Blister

CODE	DIMENSIONS	€/SACHET	PCS	SACHETS
BZGMZ08012	8 x 12	**1,616**	50	20
BZGMZ10016	10 x 16	**1,616**	40	20
BZGMZ12020	12 x 20	**1,616**	50	20
BZGMZ15026	15 x 26	**1,616**	40	20
BZGMZ17030	17 x 30	**1,616**	25	20
BZGMZ19035	19 x 35	**1,616**	15	20

Boîte avec fenêtre

CODE	DIMENSIONS	€/BOÎTE	PCS	BOÎTES
VGMZ10016	10 x 16	**2,499**	240	8
VGMZ15026	15 x 26	**6,961**	200	8
VGMZ19035	19 x 35	**8,213**	100	8

CF-B

MULTI-MATERIAUX

Bois de pin Bois feuillu Bois noble

Attache à dent facile pour cadre

CODE	DIMENSIONS	€/100		
CFBL	Blanco	**12,016**	200	9.000

Blister

CODE	DIMENSIONS	€/SACHET	PCS	SACHETS
BZCFBL	Blanco	**2,101**	10	20

Boîte avec fenêtre

CODE	DIMENSIONS	€/BOÎTE	PCS	BOÎTES
VCFBL	Blanco	**23,527**	150	8

Clous PC

BOIS — Bois de pin — Bois feuillu — Bois noble — Ny NYLON

SV-NB

Support de vitrine blanc

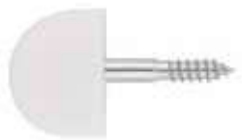

CODE	DIMENSIONS	€/100		
SVNB01	Pequeño	**10,216**	300	3.600
SVNB02	Grande	**13,928**	200	2.400

Blister

CODE	DIMENSIONS	€/SACHET	PCS	SACHETS
BZSVNB01	Pequeño	**2,911**	10	20
BZSVNB02	Grande	**2,911**	8	20

Boîte avec fenêtre

CODE	DIMENSIONS	€/BOÎTE	PCS	BOÎTES
VSVNB01	Pequeño	**12,675**	90	8
VSVNB02	Grande	**9,962**	50	8

BOIS — Bois de pin — Bois feuillu — Bois noble — Ny NYLON

SV-NM

Support de vitrine marron

CODE	DIMENSIONS	€/100		
SVNM01	Pequeño	**10,216**	300	3.600
SVNM02	Grande	**13,928**	200	2.400

Blister

CODE	DIMENSIONS	€/SACHET	PCS	SACHETS
BZSVNM01	Pequeño	**2,911**	10	20
BZSVNM02	Grande	**2,911**	8	20

Boîte avec fenêtre

CODE	DIMENSIONS	€/BOÎTE	PCS	BOÎTES
VSVNM01	Pequeño	**12,675**	90	8
VSVNM02	Grande	**9,962**	50	8

BOIS — Bois de pin — Bois feuillu — Bois noble — Ny NYLON

SV-C

Support de vitrine carré 2 pointes

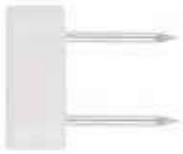

CODE	DIMENSIONS	€/100		
SVCBL	Blanco	**13,928**	300	3.600
SVCMA	Marrón	**13,928**	300	3.600

Blister

CODE	DIMENSIONS	€/SACHET	PCS	SACHETS
BZSVCBL	Blanco	**2,911**	10	20
BZSVCMA	Marrón	**2,911**	10	20

Boîte avec fenêtre

CODE	DIMENSIONS	€/BOÎTE	PCS	BOÎTES
VSVCBL	Blanco	**16,778**	90	8
VSVCMA	Marrón	**16,778**	90	8

COFFRET MULTI-RÉFÉRENCES

COFFRET PROFESSIONNEL : VIS À BOIS + POINTES

2.008 pcs.
COD. **MLTPPOP101**

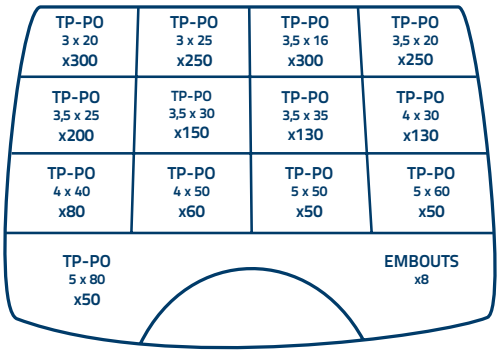

CODE	CONTENU	N° PIÈCES	€/1 pc.
MLTPPOP101	TP-PO + EMBOUTS	2.008	**56,750**

CARACTÉRISTIQUES:

- Coffret multi-produits haute qualité.
- Dimensions : 31,2 x 23,8 x 5,1 cms. (Largeur x Profondeur xHauteur)
- Ergonomique pour une manipulation plus aisée.
- Empilables.
- Séparateurs réglables.
- Configurable jusqu'à 21 cavités.
- Couvercle nervuré pour éviter que le contenu se mélange.
- Fermeture résistante et durable.

COFFRET PROFESSIONNEL MULTI-PRODUITS

670 pcs.
COD. **MLTBOP101**

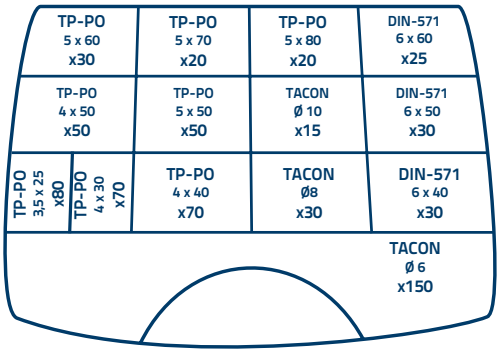

CODE	CONTENU	N° PIÈCES	€/1 pc.
MLTBOP101	TP-PO + DIN-571 + TACON	670	**47,144**

CARACTÉRISTIQUES:

- Coffret multi-produits haute qualité.
- Dimensions : 31,2 x 23,8 x 5,1 cms. (Largeur x Profondeur x Hauteur)
- Ergonomique et manipulation facile.
- Empilables.
- Séparateurs réglables.
- Configurable jusqu'à 21 cavités.
- Couvercle nervuré pour éviter que le contenu se mélange.
- Fermeture résistante et durable.

COFFRET MULTI-RÉFÉRENCES

COFFRET TRANSPARENT

CARACTÉRISTIQUES:

- Trois compositions adaptées aux besoins de chaque client. (Voir plus bas).
- Trois tailles disponibles pour chaque composition.
- Peut s'accrocher en linéaire. Munie d'un crochet haute résistance.
- Compositions idéales pour favoriser l'achat impulsif sur le point de vente.
- Couvercle nervuré pour éviter que le contenu se mélange.

TAILLES

GRANDE
29,5 x 18,5 x 4,5 cms.
(Largeur x Profondeur x Hauteur)

MOYENNE
23,5 x 14,5 x 4 cms.
(Largeur x Profondeur x Hauteur)

PETITE
16 x 10,5 x 3,5 cms.
(Largeur x Profondeur x Hauteur)

COMPOSITIONS:

BOIS

TP-PO

PU-PO

CODE	CONTENU	TAILLE	N° PIÈCES	€/1 pc.
MLTPPOT101	TP-PO + EMBOUTS	PETITE	407	12,694
MLTPPOT201	TP-PO + EMBOUTS	MOYENNE	902	23,573
MLTPPOT301	TP-PO + EMBOUTS	GRANDE	1.742	40,295

MULTI-PRODUITS

TACON

AL-RO

AL-HA

AL-HC

TP-PO Z

DIN-571

CODE	CONTENU	TAILLE	N° PIÈCES	€/1 pc.
MLMULT101	MULTIPRODUIT	PETITE	165	12,694
MLMULT201	MULTIPRODUIT	MOYENNE	415	23,573
MLMULT301	MULTIPRODUIT	GRANDE	1.155	36,267

PLAQUE DE PLÂTRE

AL-HC

AL-RO

AL-HA

TP-PO Z

ANCLA

IN-CO

T4S

TAPLANY

TAPLAME
+ DIN-7981

CODE	CONTENU	TAILLE	N° PIÈCES	€/1 pc.
MLPLAT101	MULTIPRODUIT	PETITE	130	12,694
MLPLAT201	MULTIPRODUIT	MOYENNE	295	23,573
MLPLAT301	MULTIPRODUIT	GRANDE	455	36,267

CONNECTEURS POUR BOIS

SO — Supports perforés

SO-UO

Avec trous pour scellement

BOIS — Bois noble — Bois de pin — Bois feuillu

CODE	DIMENSIONS	€/100	N° TROUS	Ø TROUS	ÉPAISSEUR	
SOU004110	40 x 110 x 80	**435,259**	4/1/22	11/7/4,6	2	25
SOU006100	60 x 100 x 80	**407,169**	4/1/22	11/7/4,6	2	25
SOU007125	70 x 125 x 80	**526,519**	4/1/28	11/7/4,6	2	25
SOU008120	80 x 120 x 80	**456,313**	4/1/28	11/7/4,6	2	25
SOU010140	100 x 140 x 80	**589,688**	4/1/34	11/7/4,6	2	10

SO-UR

À largeur variable avec trous pour scellement

BOIS — Bois noble — Bois de pin — Bois feuillu

CODE	DIMENSIONS	€/100	N° TROUS	Ø TROUS	ÉPAISSEUR	
SOUR30140DR	26 x 140 x 76	**518,277**	2/20	11/4,5	2	25
SOUR30140IZ	26 x 140 x 76	**518,277**	2/20	11/4,5	2	25

SC — Équerres pour connecteurs bois

SC-EI

D'assemblage, perforée avec trous même taille

BOIS — Bois noble — Bois de pin — Bois feuillu

CODE	DIMENSIONS	€/100	N° TROUS	Ø TROUS	ÉPAISSEUR	
SCEI040402	40 x 40 x 20	**46,309**	6	4,5	2	100
SCEI040404	40 x 40 x 40	**71,669**	8	4,6	2	50
SCEI040406	40 x 40 x 60	**121,269**	12	4,6	2.5	50
SCEI050504	50 x 50 x 40	**82,684**	8	4,5	2	50
SCEI060604	60 x 60 x 40	**110,244**	12	5	2.5	50
SCEI060606	60 x 60 x 60	**143,313**	18	5	2.5	50
SCEI060608	60 x 60 x 80	**248,050**	20	4,6	2.5	25
SCEI070704	75 x 75 x 40	**148,828**	12	4,6	2	50
SCEI080808	80 x 80 x 80	**292,150**	28	4,6	2.5	25
SCEI101004	100 x 100 x 40	**181,913**	14	4,6	2	50
SCEI101010	100 x 100 x 100	**457,519**	46	4,6	2.5	25

SC-ED

D'assemblage, perforée avec trous tailles différentes

BOIS — Bois noble — Bois de pin — Bois feuillu

CODE	DIMENSIONS	€/100	N° TROUS	Ø TROUS	ÉPAISSEUR	
SCED050503	50 x 50 x 35	**82,684**	2/12	11/4,5	2.5	50
SCED060604	60 x 60 x 45	**126,781**	2/12	10,4/4,8	2.5	50
SCED070705	70 x 70 x 55	**170,881**	2/20	10,4/4,6	2.5	50
SCED090904	90 x 90 x 40	**192,925**	4/16	10,4/4,6	3	50
SCED090906	90 x 90 x 65	**181,913**	5/15	12,8/4,6	2.5	25
SCED101009	105 x 105 x 90	**381,647**	5/29	12,8/4,6	3	25

SC-LD

D'assemblage, côtés inégaux

BOIS — Bois noble — Bois de pin — Bois feuillu

CODE	DIMENSIONS	€/100	N° TROUS	Ø TROUS	ÉPAISSEUR	
SCLD040606	60 x 60 x 40	**181,913**	2/13	11/5	2.5	50
SCLD060806	60 x 80 x 60	**225,997**	3/18	11/5	2.5	50

Équerres pour connecteurs bois

SC

SC-GA

Angle large

BOIS — Bois noble, Bois de pin, Bois feuillu

CODE	DIMENSIONS	€/100	N° TROUS	Ø TROUS	ÉPAISSEUR	
SCGA100404	40 x 40 x 100	**181,913**	16	5	2	25

SC-RF

Renforcée

BOIS — Bois noble, Bois de pin, Bois feuillu

CODE	DIMENSIONS	€/100	N° TROUS	Ø TROUS	ÉPAISSEUR	
SCRF070705	70 x 70 x 55	**162,781**	2/12	2/12	2	50
SCRF070605	77 x 64 x 50	**176,394**	2/10	11/4,6	2.5	50
SCRF090906	90 x 90 x 65	**185,219**	2/24	11/4,5	2.5	25
SCRF101009	100 x 100 x 90	**363,806**	4/26	13,4/4,6	3	25
SCRF151506	150 x 150 x 65	**369,322**	3/13/1/15	11/5/11x32/5	2.5	25

SC-RG

Réglable

BOIS — Bois noble, Bois de pin, Bois feuillu

CODE	DIMENSIONS	€/100	N° TROUS	Ø TROUS	ÉPAISSEUR	
SCRG090505	50 x 90 x 50	**187,413**	3/15	11/4,6	2.5	50
SCRG090508	50 x 90 x 80	**264,588**	5/16	13/4,6	2.5	50

SC-AS

Asymétrique, droite ou gauche

BOIS — Bois noble, Bois de pin, Bois feuillu

CODE	DIMENSIONS	€/100	N° TROUS	Ø TROUS	ÉPAISSEUR	
SCAS3317DR	32 x 100 x 170	**132,297**	20	5	2	50
SCAS3317IZ	32 x 100 x 170	**132,297**	20	5	2	50

SC-CE

Pour béton

BOIS — Bois noble, Bois de pin, Bois feuillu

CODE	DIMENSIONS	€/100	N° TROUS	Ø TROUS	ÉPAISSEUR	
SCCE200404	40 x 200 x 40	**203,950**	18+1	4,5/11	2	10

SC — Équerres pour connecteurs bois

SC-OB

Bichromatée, pour chaises, trous biseautés sur les 2 faces

BOIS — Bois noble, Bois de pin, Bois feuillu

CODE	DIMENSIONS	€/100	N° TROUS	Ø TROUS	ÉPAISSEUR	
SCOB020214	25 x 25 x 15	**33,072**	4	4	1.8	100
SCOB030314	30 x 30 x 15	**38,584**	4	4,6	2	100
SCOB040415	40 x 40 x 15	**44,100**	4	4,5	1.8	100
SCOB050515	50 x 50 x 15	**49,613**	4	5	2	100
SCOB060618	60 x 60 x 16	**55,116**	4	5	2	100
SCOB070718	75 x 75 x 18	**71,669**	4	5,2	2	50
SCOB090920	90 x 90 x 20	**93,713**	4	6,5	2	50
SCOB101020	100 x 100 x 20	**110,244**	6	5,5	2	40
SCOB121222	125 x 125 x 22	**170,881**	6	5,5	2.5	40

SC-OZ

Zinquée, pour chaises, trous biseautés sur les 2 faces

BOIS — Bois noble, Bois de pin, Bois feuillu

CODE	DIMENSIONS	€/100	N° TROUS	Ø TROUS	ÉPAISSEUR	
SCOZ151525	150 x 150 x 25	**381,369**	6	6	3	10

SC-CD Z

Zinquée, côtés inégaux,

BOIS — Bois noble, Bois de pin, Bois feuillu

CODE	DIMENSIONS	€/100	N° TROUS	Ø TROUS	ÉPAISSEUR	
SCCDZ402575	25 x 40 x 75	**312,078**	5	4,6	2	20

SC-CI

Bichromatée, côtés égaux,

BOIS — Bois noble, Bois de pin, Bois feuillu

CODE	DIMENSIONS	€/100	N° TROUS	Ø TROUS	ÉPAISSEUR	
SCCI303030	30 x 30 x 30	**60,628**	4	4,6	2	100
SCCI404040	40 x 40 x 40	**77,169**	4	4,6	2	50
SCCI606060	60 x 60 x 60	**159,863**	8	4,5	2	50

SC-EM

Bichromatée pour encastrement

BOIS — Bois noble, Bois de pin, Bois feuillu

CODE	DIMENSIONS	€/100	N° TROUS	Ø TROUS	ÉPAISSEUR	
SCEM081240	80 x 120 x 40	**501,791**	5	4,7	1.6	20
SCEM101640	100 x 160 x 37	**464,863**	5	4,5	2	20

Équerres pour connecteurs bois SC

SC-ER

Bichromatée, réglable, pour encastrement

BOIS — Bois noble, Bois de pin, Bois feuillu — B

CODE	DIMENSIONS	€/100	N° TROUS	Ø TROUS	ÉPAISSEUR	
SCER302525	25 x 25 x 30	**77,169**	1/2	4,5 x 14/4,5	1.2	50
SCER392822	39 x 28 x 22	**66,144**	1/1	4,5 x 16/4,5	1	50

SC-GE Z

Zingué grande et réglable pour encastrement

BOIS — Bois noble, Bois de pin, Bois feuillu — Z

CODE	DIMENSIONS	€/100	N° TROUS	Ø TROUS	ÉPAISSEUR	
SCGEZ704025	25 x 40 x 70	**301,353**	5	4,5	1.5	20

SC-MX

Bichromatée, pour chaises en maxipack (10 U.)

BOIS — Bois noble, Bois de pin, Bois feuillu — B

CODE	DIMENSIONS	€/KIT	N° TROUS	Ø TROUS	ÉPAISSEUR	
SCMX020214	25 x 25 x 14	**2,706**	4	4	1.8	10
SCMX030314	30 x 30 x 14	**3,020**	4	4	1.8	10
SCMX040415	40 x 40 x 15	**3,488**	4	4,2	1.8	10
SCMX050515	50 x 50 x 15	**4,373**	4	4,6	1.8	10
SCMX060618	60 x 60 x 18	**4,111**	4	4,5	1.8	10
SCMX070718	75 x 75 x 18	**5,154**	4	5	2	10

SC-PD

Bichromatée pour poutre, côtés inégaux,

BOIS — Bois noble, Bois de pin, Bois feuillu — B

CODE	DIMENSIONS	€/100	N° TROUS	Ø TROUS	ÉPAISSEUR	
SCPD107530	75 x 100 x 30	**166,594**	5	5	2.5	50
SCPD128035	80 x 120 x 35	**286,334**	7	4,5	3.5	25

SC-RE Z

Zingué réglable

BOIS — Bois noble, Bois de pin, Bois feuillu — Z

CODE	DIMENSIONS	€/100	N° TROUS	Ø TROUS	ÉPAISSEUR	
SCREZ357565	35 x 75 x 65	**543,219**	3/2/2	7/7 x 25/7 x 60	3	10

SC-LC Z

Zingué, en "L", pour clôtures tressées avec vis soudée

BOIS — Bois noble, Bois de pin, Bois feuillu — Z

CODE	DIMENSIONS	€/100	N° TROUS	Ø TROUS	ÉPAISSEUR	
SCLCZ354030	34 x 38 x 30	**137,722**	2	4	2	100

PT — Platines pour connecteurs bois

PT-BR

D'assemblage et bride plate

BOIS — Bois noble — Bois de pin — Bois feuillu

CODE	DIMENSIONS	€/100	N° TROUS	Ø TROUS	ÉPAISSEUR	
PTBR10035	95 x 35	**114,109**	2/12	11/4,5	2.5	50
PTBR13355	135 x 55	**245,341**	2/20	11/4,5	2.5	50

PT-EM

Bichromatée pour encastrement

BOIS — Bois noble — Bois de pin — Bois feuillu

CODE	DIMENSIONS	€/100	N° TROUS	Ø TROUS	ÉPAISSEUR	
PTEM18040	180 x 40	**409,363**	6	4,7	2	20

PT-ET

En "T"

BOIS — Bois noble — Bois de pin — Bois feuillu

CODE	DIMENSIONS	€/100	N° TROUS	Ø TROUS	ÉPAISSEUR	
PTET169845	160 x 98 x 45	**1.617,519**	4/20	11/4,5	2.5	25

PT-OB

Bicromatée, de liaison, trous biseautés sur les 2 faces

BOIS — Bois noble — Bois de pin — Bois feuillu

CODE	DIMENSIONS	€/100	N° TROUS	Ø TROUS	ÉPAISSEUR	
PTOB05015	50 x 15	**34,944**	4	4,7	1.75	100
PTOB06015	60 x 15	**39,938**	4	4,5	1.75	100
PTOB08015	80 x 15	**44,931**	4	4,5	1.75	100
PTOB10015	100 x 15	**49,919**	4	5	1.75	100
PTOB12020	120 x 20	**57,659**	4	5,5	1.75	100

PT-TT

En "T"

BOIS — Bois noble — Bois de pin — Bois feuillu

CODE	DIMENSIONS	€/100	N° TROUS	Ø TROUS	ÉPAISSEUR	
PTTT030716	70 x 35 x 16	**179,734**	6	4,3	1.5	50
PTTT111430	140 x 80 x 30	**390,038**	6	5	2	25

PT-UN

D'assemblage universel

BOIS — Bois noble — Bois de pin — Bois feuillu

CODE	DIMENSIONS	€/100	N° TROUS	Ø TROUS	ÉPAISSEUR		
PTUN12038	120 x 40	**121,247**	10	11/4,5	2	50	-
PTUN16038	160 x 40	**171,172**	12	11/4,5	2	100	400
PTUN20060	200 x 60	**256,747**	2/26	11/4,5	2	25	-
PTUN20080	200 x 80	**342,338**	2/38	11/4,5	2	25	75
PTUN24060	240 x 60	**285,281**	2/32	11/4,5	2	25	-
PTUN24080	240 x 80	**442,184**	2/46	11/4,5	2	25	50

Fixation de poteaux AP

AP-AR

Hauteur réglable

BOIS — Béton, Béton creuse, Bois de pin, Béton cellulaire, Bois feuillu

CODE	DIMENSIONS	€/100	N° TROUS	ÉPAISSEUR	
APAR070	70 x 70 x 100 x 100	**3.781,959**	8	5	1
APAR150	150 x 150 x 100 x 100	**4.678,847**	8	5	1

AP-AT

En "U" pour visser directement ou cheviller sur tiges filetées encastrées

BOIS — Béton, Béton creuse, Brique pleine, Béton cellulaire, Bois noble, Pierre, Bois de pin, Bois feuillu

CODE	DIMENSIONS	€/100	N° TROUS	Ø TROUS	ÉPAISSEUR	
APAT071	71 x 200 x 60 x 50	**2.336,088**	6	10,5	4	1
APAT091	91 x 200 x 60 x 50	**2.419,525**	6	10,5	4	1
APAT101	101 x 200 x 60 x 50	**2.502,956**	6	10,5	4	1

AP-FL

En "L" , soudé, et avec fer à béton

BOIS — Béton, Béton creuse, Bois noble, Béton cellulaire

CODE	DIMENSIONS	€/100	N° TROUS	Ø TROUS	ÉPAISSEUR	
APFL801020	80 x 100 x 200 x 60	**1.545,578**	3	11	4	1

AP-FU Z

Zingué en "U", largeur réglable

BOIS — Béton, Béton creuse, Bois noble, Béton cellulaire, Brique pleine, Pierre

CODE	DIMENSIONS	€/100	N° TROUS	Ø TROUS	ÉPAISSEUR	
APFUZ100	60-140 x 115 x 100 x 70	**4.630,856**	3/4	11/7	4.5	1

AP-PD

Côtés inégaux

BOIS — Béton, Béton creuse, Bois noble, Béton cellulaire

CODE	DIMENSIONS	€/100	N° TROUS	Ø TROUS	ÉPAISSEUR	
APPD100	100 x 100 x 150 x 43	**4.910,201**	8	10,5	5	1

AP-PG

Côtés égaux

BOIS — Béton, Béton creuse, Bois noble, Béton cellulaire

CODE	DIMENSIONS	€/100	N° TROUS	Ø TROUS	ÉPAISSEUR	
APPG070	70 x 90 x 70 x 80 x 90	**3.288,697**	8	8,5	5	1
APPG100	100 x 100 x 100 x 100 x 100	**4.031,188**	8	10,5	5	1

AP — Fixation de poteaux

AP-PT

En "U", soudé, avec pied de fer à béton

BOIS — Béton, Béton creuse, Brique pleine, Béton cellulaire, Bois noble, Pierre

CODE	DIMENSIONS	€/100	N° TROUS	Ø TROUS	ÉPAISSEUR	
APPT071	71 x 100 x 200 x 60	**2.159,053**	6	10,5	4	1
APPT091	91 x 100 x 200 x 60	**2.216,116**	6	10,5	4	1
APPT101	101 x 100 x 200 x 60	**2.311,219**	6	10,5	4	1

AP-UE Z

En "U" pour encastrer avec largeur réglable

BOIS — Béton, Béton creuse, Bois noble, Béton cellulaire, Brique pleine

CODE	DIMENSIONS	€/100	N° TROUS	Ø TROUS	ÉPAISSEUR	
APUEZ200	71-131 x 110 x 200 x 70	**3.594,494**	6	11-7	4.5	1

AP-SB

Pied de poteau à visser

BOIS — Béton, Béton creuse, Brique pleine, Béton cellulaire

CODE	DIMENSIONS	€/100	N° TROUS	Ø TROUS	ÉPAISSEUR	MIN. COMMANDE	
APSB71	71 x 71 x 150	**1.383,528**	2	4 x 11	1.8	2	1
APSB91	91 x 91 x 150	**1.490,531**	2	4 x 11	1.8	2	1

AP-EN

Pied de poteau à enfoncer

BOIS — Béton, Béton creuse, Brique pleine, Béton cellulaire

CODE	DIMENSIONS	€/100	N° TROUS	Ø TROUS	ÉPAISSEUR	MIN. COMMANDE	
APEN71	71 x 71 x 750	**1.611,581**	2	4 x 11	1.8	2	1
APEN91	91 x 91 x 750	**1.815,306**	2	4 x 11	1.8	2	1

VM-PF — Pointes de fixation ATLANTIS C3-M

VM-PF

Pointes de fixation galvanisées à chaud

BOIS — Béton, Béton creuse, Bois de pin, Béton cellulaire, Bois feuillu

CODE	DIMENSIONS	€/100	
VMPF050	4 x 50	**20,753**	200

BOULONNERIE NORMALISÉE

DIN-933

Vis métrique 8.8 avec tête hexagonale totalement filetée

DIN-933

Zinguée

MÉTAL

Disponible en diférentes revêtements. Consultez prix et délais de livraison.

CODE	DIMENSIONS	€/100			
D93304008	M4 x 8	**3,931**	7	500	22.500
D93304010	M4 x 10	**4,094**	7	500	22.500
D93304012	M4 x 12	**4,184**	7	500	12.000
D93304016	M4 x 16	**4,819**	7	500	12.000
D93304020	M4 x 20	**5,331**	7	500	12.000
D93304025	M4 x 25	**5,969**	7	500	6.000
D93304030	M4 x 30	**6,825**	7	500	6.000
D93304035	M4 x 35	**7,169**	7	250	6.000
D93304040	M4 x 40	**8,872**	7	250	3.000
D93304045	M4 x 45	**10,291**	7	250	3.000
D93304050	M4 x 50	**11,494**	7	250	3.000
D93304060	M4 x 60	**20,431**	7	250	3.000
D93305010	M5 x 10	**5,025**	8	500	12.000
D93305012	M5 x 12	**5,306**	8	500	12.000
D93305016	M5 x 16	**5,591**	8	500	6.000
D93305020	M5 x 20	**6,234**	8	500	6.000
D93305025	M5 x 25	**6,459**	8	500	6.000
D93305030	M5 x 30	**7,919**	8	500	6.000
D93305035	M5 x 35	**8,547**	8	250	3.000
D93305040	M5 x 40	**9,225**	8	250	3.000
D93305045	M5 x 45	**9,775**	8	250	3.000
D93305050	M5 x 50	**10,344**	8	250	3.000
D93305060	M5 x 60	**11,463**	8	250	1.500
D93305070	M5 x 70	**14,591**	8	250	3.000
D93306010	M6 x 10	**6,291**	10	250	6.000
D93306012	M6 x 12	**6,975**	10	250	6.000
D93306016	M6 x 16	**7,484**	10	250	6.000
D93306020	M6 x 20	**8,491**	10	250	3.000
D93306025	M6 x 25	**9,319**	10	250	3.000
D93306030	M6 x 30	**10,747**	10	250	3.000
D93306035	M6 x 35	**11,875**	10	250	3.000
D93306040	M6 x 40	**13,503**	10	250	3.000
D93306045	M6 x 45	**14,578**	10	250	1.500
D93306050	M6 x 50	**16,231**	10	250	1.500
D93306060	M6 x 60	**18,603**	10	100	1.200
D93306065	M6 x 65	**20,556**	10	100	600
D93306070	M6 x 70	**22,025**	10	100	1.200
D93308016	M8 x 16	**15,331**	13	200	2.400
D93308020	M8 x 20	**17,106**	13	200	1.600
D93308025	M8 x 25	**19,322**	13	200	1.600
D93308030	M8 x 30	**22,284**	13	200	1.200
D93308035	M8 x 35	**23,544**	13	200	1.200
D93308040	M8 x 40	**24,369**	13	200	1.200
D93308045	M8 x 45	**24,859**	13	200	1.200
D93308050	M8 x 50	**28,125**	13	200	800
D93308060	M8 x 60	**33,756**	13	200	800
D93308070	M8 x 70	**41,819**	13	200	800
D93308080	M8 x 80	**54,431**	13	100	600
D93308090	M8 x 90	**68,466**	13	100	600
D93308100	M8 x 100	**75,266**	13	100	400
D93308110	M8 x 110	**180,022**	13	100	400
D93308120	M8 x 120	**185,669**	13	100	400
D93310016	M10 x 16	**28,403**	17	200	1.200
D93310020	M10 x 20	**29,447**	17	200	1.200
D93310025	M10 x 25	**33,394**	17	200	1.200
D93310030	M10 x 30	**37,831**	17	200	800
D93310035	M10 x 35	**40,428**	17	200	1.200
D93310040	M10 x 40	**41,650**	17	200	800
D93310045	M10 x 45	**46,156**	17	200	800
D93310050	M10 x 50	**50,197**	17	200	800
D93310060	M10 x 60	**57,319**	17	100	600
D93310070	M10 x 70	**63,563**	17	100	400
D93310080	M10 x 80	**74,034**	17	100	400
D93310090	M10 x 90	**99,297**	17	50	300

CODE	DIMENSIONS	€/100			
D93310100	M10 x 100	**107,113**	17	50	300
D93312020	M12 x 20	**44,928**	19	100	1.200
D93312025	M12 x 25	**46,275**	19	100	600
D93312030	M12 x 30	**50,903**	19	100	600
D93312035	M12 x 35	**58,688**	19	100	600
D93312040	M12 x 40	**62,247**	19	100	600
D93312045	M12 x 45	**69,838**	19	100	600
D93312050	M12 x 50	**72,072**	19	100	400
D93312060	M12 x 60	**79,984**	19	100	400
D93312070	M12 x 70	**94,294**	19	100	400
D93312080	M12 x 80	**118,663**	19	50	300
D93312090	M12 x 90	**142,888**	19	50	300
D93312100	M12 x 100	**161,472**	19	25	300
D93312110	M12 x 110	**237,334**	19	25	300
D93312120	M12 x 120	**256,709**	19	25	300
D93314030	M14 x 30	**91,606**	22	50	400
D93314035	M14 x 35	**98,441**	22	50	300
D93314040	M14 x 40	**107,425**	22	50	300
D93314045	M14 x 45	**116,584**	22	50	300
D93314050	M14 x 50	**128,816**	22	50	300
D93314060	M14 x 60	**145,156**	22	50	300
D93314070	M14 x 70	**163,872**	22	50	300
D93314080	M14 x 80	**178,400**	22	25	150
D93314090	M14 x 90	**213,922**	22	25	150
D93314100	M14 x 100	**240,559**	22	25	150
D93314110	M14 x 110	**279,253**	22	25	150
D93314120	M14 x 120	**312,225**	22	25	150
D93316030	M16 x 30	**121,363**	24	50	300
D93316035	M16 x 35	**121,863**	24	50	300
D93316040	M16 x 40	**121,928**	24	50	300
D93316045	M16 x 45	**152,328**	24	50	300
D93316050	M16 x 50	**160,122**	24	50	300
D93316060	M16 x 60	**164,466**	24	50	200
D93316070	M16 x 70	**208,659**	24	25	150
D93316080	M16 x 80	**227,875**	24	25	150
D93316090	M16 x 90	**248,459**	24	25	150
D93316100	M16 x 100	**304,338**	24	25	150
D93316110	M16 x 110	**425,844**	24	25	150
D93316120	M16 x 120	**459,328**	24	25	150
D93318030	M18 x 30	**210,744**	27	25	150
D93318035	M18 x 35	**217,225**	27	25	300
D93318040	M18 x 40	**227,647**	27	25	300
D93318045	M18 x 45	**238,394**	27	25	300
D93318050	M18 x 50	**246,213**	27	25	150
D93318060	M18 x 60	**272,044**	27	25	150
D93318070	M18 x 70	**328,553**	27	25	150
D93318080	M18 x 80	**353,575**	27	25	150
D93318090	M18 x 90	**460,944**	27	25	150
D93318100	M18 x 100	**517,450**	27	25	150
D93318110	M18 x 110	**713,613**	27	25	100
D93318120	M18 x 120	**784,975**	27	25	100
D93320030	M20 x 30	**261,981**	30	25	150
D93320035	M20 x 35	**263,591**	30	25	150
D93320040	M20 x 40	**265,197**	30	25	150
D93320045	M20 x 45	**272,450**	30	25	150
D93320050	M20 x 50	**279,706**	30	25	150
D93320060	M20 x 60	**310,178**	30	25	150
D93320070	M20 x 70	**343,275**	30	25	100
D93320080	M20 x 80	**376,681**	30	10	120
D93320090	M20 x 90	**460,944**	30	10	60
D93320100	M20 x 100	**519,547**	30	10	60
D93320110	M20 x 110	**716,225**	30	10	60
D93320120	M20 x 120	**747,503**	30	10	60

INDEX
A PERFECT FIXING

Vis métrique 8.8 avec tête hexagonale totalement filetée

DIN-933

Blister

CODE	DIMENSIONS	€/SACHET	PCS	SACHETS
BZ3Z04008	M4 x 8	**1,647**	6	20
BZ3Z04010	M4 x 10	**1,647**	6	20
BZ3Z04012	M4 x 12	**1,647**	6	20
BZ3Z04016	M4 x 16	**1,647**	6	20
BZ3Z04020	M4 x 20	**1,647**	6	20
BZ3Z04025	M4 x 25	**1,647**	6	20
BZ3Z04030	M4 x 30	**1,647**	6	20
BZ3Z04035	M4 x 35	**1,647**	6	20
BZ3Z04040	M4 x 40	**1,647**	6	20
BZ3Z04045	M4 x 45	**1,647**	6	20
BZ3Z04050	M4 x 50	**1,647**	6	20
BZ3Z04060	M4 x 60	**1,647**	6	20
BZ3Z05010	M5 x 10	**1,647**	6	20
BZ3Z05012	M5 x 12	**1,647**	6	20
BZ3Z05015	M5 x 15	**1,647**	6	20
BZ3Z05016	M5 x 16	**1,647**	6	20
BZ3Z05020	M5 x 20	**1,647**	6	20
BZ3Z05025	M5 x 25	**1,647**	6	20
BZ3Z05030	M5 x 30	**1,647**	6	20
BZ3Z05035	M5 x 35	**1,647**	6	20
BZ3Z05040	M5 x 40	**1,647**	6	20
BZ3Z05045	M5 x 45	**1,647**	6	20
BZ3Z05050	M5 x 50	**1,647**	6	20
BZ3Z05060	M5 x 60	**1,647**	6	20
BZ3Z06016	M6 x 16	**1,647**	6	20
BZ3Z06020	M6 x 20	**1,647**	6	20
BZ3Z06025	M6 x 25	**1,647**	6	20
BZ3Z06030	M6 x 30	**1,647**	6	20
BZ3Z06040	M6 x 40	**1,647**	6	20
BZ3Z06050	M6 x 50	**1,647**	6	20
BZ3Z06060	M6 x 60	**1,647**	4	20
BZ3Z06070	M6 x 70	**1,647**	4	20
BZ3Z08016	M8 x 16	**1,647**	4	20
BZ3Z08020	M8 x 20	**1,647**	4	20
BZ3Z08025	M8 x 25	**1,647**	4	20
BZ3Z08030	M8 x 30	**1,647**	4	20
BZ3Z08040	M8 x 40	**1,647**	4	20
BZ3Z08050	M8 x 50	**1,647**	4	20
BZ3Z08060	M8 x 60	**1,647**	4	20
BZ3Z08070	M8 x 70	**1,647**	4	20
BZ3Z08080	M8 x 80	**1,647**	4	20
BZ3Z10030	M10 x 30	**1,647**	2	20
BZ3Z10040	M10 x 40	**1,647**	2	20
BZ3Z10050	M10 x 50	**1,647**	2	20

Boîte avec fenêtre

CODE	DIMENSIONS	€/BOÎTE	PCS	BOÎTES
VD93304008	M4 x 8	**5,418**	100	8
VD93304010	M4 x 10	**5,643**	100	8
VD93304012	M4 x 12	**5,765**	100	8
VD93304016	M4 x 16	**6,151**	100	8
VD93304020	M4 x 20	**7,082**	100	8
VD93304025	M4 x 25	**6,580**	80	8
VD93304030	M4 x 30	**6,983**	80	8
VD93304040	M4 x 40	**5,672**	50	8
VD93304050	M4 x 50	**6,219**	40	8
VD93304060	M4 x 60	**9,112**	40	8
VD93305010	M5 x 10	**6,428**	100	8
VD93305012	M5 x 12	**5,429**	80	8
VD93305016	M5 x 16	**5,939**	80	8
VD93305020	M5 x 20	**5,796**	70	8
VD93305025	M5 x 25	**5,832**	60	8
VD93305030	M5 x 30	**4,673**	40	8
VD93305040	M5 x 40	**4,478**	30	8
VD93305050	M5 x 50	**3,805**	15	8
VD93305060	M5 x 60	**4,005**	15	8
VD93305070	M5 x 70	**3,683**	10	8
VD93306016	M6 x 16	**4,053**	50	8
VD93306020	M6 x 20	**4,591**	50	8
VD93306025	M6 x 25	**4,544**	45	8
VD93306030	M6 x 30	**4,650**	40	8
VD93306040	M6 x 40	**4,385**	30	8
VD93306050	M6 x 50	**3,802**	15	8
VD93306060	M6 x 60	**4,279**	15	8
VD93306070	M6 x 70	**4,876**	15	8
VD93308016	M8 x 16	**6,641**	40	8
VD93308020	M8 x 20	**6,472**	35	8
VD93308025	M8 x 25	**6,273**	30	8
VD93308030	M8 x 30	**6,033**	25	8
VD93308040	M8 x 40	**4,806**	20	8
VD93308050	M8 x 50	**4,566**	15	8
VD93308060	M8 x 60	**5,482**	15	8
VD93308070	M8 x 70	**8,204**	15	8
VD93308080	M8 x 80	**7,093**	10	8
VD93308100	M8 x 100	**9,442**	10	8
VD93310020	M10 x 20	**4,780**	15	8
VD93310030	M10 x 30	**6,143**	15	8
VD93310040	M10 x 40	**4,510**	10	8
VD93310050	M10 x 50	**5,435**	10	8
VD93310060	M10 x 60	**7,279**	10	8
VD93310070	M10 x 70	**8,275**	10	8
VD93310080	M10 x 80	**9,637**	10	8
VD93312030	M12 x 30	**5,511**	10	8
VD93312040	M12 x 40	**5,392**	8	8
VD93312050	M12 x 50	**4,682**	6	8
VD93312060	M12 x 60	**6,253**	6	8
VD93312070	M12 x 70	**7,363**	6	8
VD93312080	M12 x 80	**9,051**	6	8

DIN-933

Zinguée

Disponible en diférentes revêtements. Consultez prix et délais de livraison.

DIN-933

Vis métrique 8.8 avec tête hexagonale totalement filetée

DIN-933 A2

Inoxydable A2

INOXYDABLE

CODE	DIMENSIONS	€/100			
D933IM04010	M4 x 10	**10,666**	7	500	12.000
D933IM04016	M4 x 16	**12,781**	7	500	12.000
D933IM04020	M4 x 20	**14,700**	7	500	8.000
D933IM04025	M4 x 25	**15,853**	7	500	8.000
D933IM04030	M4 x 30	**18,159**	7	500	6.000
D933IM04035	M4 x 35	**22,291**	7	250	6.000
D933IM04040	M4 x 40	**24,791**	7	250	6.000
D933IM05010	M5 x 10	**11,144**	8	500	8.000
D933IM05016	M5 x 16	**13,066**	8	500	-
D933IM05020	M5 x 20	**14,797**	8	500	6.000
D933IM05025	M5 x 25	**17,003**	8	500	4.000
D933IM05030	M5 x 30	**19,697**	8	500	4.000
D933IM05035	M5 x 35	**21,806**	8	250	3.000
D933IM05040	M5 x 40	**24,500**	8	250	3.000
D933IM05050	M5 x 50	**29,972**	8	250	3.000
D933IM06010	M6 x 10	**18,697**	10	250	6.000
D933IM06016	M6 x 16	**19,809**	10	250	4.000
D933IM06020	M6 x 20	**22,947**	10	250	4.000
D933IM06025	M6 x 25	**23,838**	10	250	3.000
D933IM06030	M6 x 30	**27,703**	10	250	3.000
D933IM06035	M6 x 35	**31,325**	10	250	2.000
D933IM06040	M6 x 40	**34,625**	10	250	2.000
D933IM06050	M6 x 50	**41,088**	10	250	1.500
D933IM08016	M8 x 16	**36,550**	13	200	1.600
D933IM08020	M8 x 20	**39,613**	13	200	1.600
D933IM08025	M8 x 25	**44,716**	13	200	1.600
D933IM08030	M8 x 30	**49,722**	13	200	1.200
D933IM08035	M8 x 35	**54,709**	13	200	1.200
D933IM08040	M8 x 40	**60,388**	13	200	1.200
D933IM08050	M8 x 50	**72,663**	13	200	800
D933IM08060	M8 x 60	**82,934**	13	200	800
D933IM08070	M8 x 70	**99,381**	13	200	800
D933IM08080	M8 x 80	**113,591**	13	100	600
D933IM08090	M8 x 90	**125,850**	13	100	600
D933IM08100	M8 x 100	**141,203**	13	100	600
D933IM10020	M10 x 20	**74,463**	17	200	800
D933IM10025	M10 x 25	**78,094**	17	200	800
D933IM10030	M10 x 30	**85,578**	17	200	800
D933IM10035	M10 x 35	**93,300**	17	200	800

CODE	DIMENSIONS	€/100			
D933IM10040	M10 x 40	**98,528**	17	200	-
D933IM10050	M10 x 50	**117,372**	17	200	-
D933IM10060	M10 x 60	**134,409**	17	100	600
D933IM10070	M10 x 70	**151,609**	17	100	400
D933IM10080	M10 x 80	**178,394**	17	100	400
D933IM10090	M10 x 90	**200,988**	17	50	300
D933IM10100	M10 x 100	**226,775**	17	50	300
D933IM12020	M12 x 20	**122,244**	19	100	600
D933IM12030	M12 x 30	**127,150**	19	100	600
D933IM12040	M12 x 40	**143,297**	19	100	400
D933IM12050	M12 x 50	**165,363**	19	100	400
D933IM12060	M12 x 60	**188,481**	19	100	400
D933IM12070	M12 x 70	**211,841**	19	100	-
D933IM12080	M12 x 80	**264,694**	19	50	300
D933IM12090	M12 x 90	**289,788**	19	50	300
D933IM12100	M12 x 100	**314,897**	19	25	150
D933IM14030	M14 x 30	**239,594**	22	50	300
D933IM14040	M14 x 40	**262,409**	22	50	300
D933IM14050	M14 x 50	**298,925**	22	50	300
D933IM14060	M14 x 60	**339,991**	22	50	200
D933IM14070	M14 x 70	**378,781**	22	50	200
D933IM14080	M14 x 80	**406,869**	22	25	150
D933IM14100	M14 x 100	**558,050**	22	25	150
D933IM16030	M16 x 30	**264,569**	24	50	300
D933IM16040	M16 x 40	**274,688**	24	50	200
D933IM16050	M16 x 50	**313,284**	24	50	200
D933IM16060	M16 x 60	**356,409**	24	50	200
D933IM16070	M16 x 70	**397,269**	24	25	150
D933IM16080	M16 x 80	**440,397**	24	25	150
D933IM16090	M16 x 90	**519,716**	24	25	150
D933IM16100	M16 x 100	**562,978**	24	25	100
D933IM18030	M18 x 30	**528,938**	27	25	100
D933IM18040	M18 x 40	**559,434**	27	25	200
D933IM18050	M18 x 50	**611,116**	27	25	150
D933IM18060	M18 x 60	**682,994**	27	25	150
D933IM18070	M18 x 70	**759,372**	27	25	100
D933IM18080	M18 x 80	**831,281**	27	25	100
D933IM18090	M18 x 90	**903,178**	27	25	100
D933IM18100	M18 x 100	**975,072**	27	25	100

Blister

CODE	DIMENSIONS	€/SACHET	PCS	SACHETS
BZ3I04010	M4 x 10	**1,647**	6	20
BZ3I04016	M4 x 16	**1,647**	6	20
BZ3I04020	M4 x 20	**1,647**	6	20
BZ3I04030	M4 x 30	**1,647**	6	20
BZ3I04040	M4 x 40	**1,647**	6	20
BZ3I05010	M5 x 10	**1,647**	6	20
BZ3I05016	M5 x 16	**1,647**	6	20
BZ3I05020	M5 x 20	**1,647**	6	20
BZ3I05030	M5 x 30	**1,647**	6	20
BZ3I05040	M5 x 40	**1,647**	6	20
BZ3I05050	M5 x 50	**1,647**	6	20
BZ3I06016	M6 x 16	**1,647**	6	20
BZ3I06020	M6 x 20	**1,647**	6	20
BZ3I06025	M6 x 25	**1,647**	6	20
BZ3I06030	M6 x 30	**1,647**	6	20
BZ3I06040	M6 x 40	**1,647**	6	20
BZ3I06050	M6 x 50	**1,647**	6	20
BZ3I08016	M8 x 16	**1,647**	4	20
BZ3I08020	M8 x 20	**1,647**	4	20
BZ3I08025	M8 x 25	**1,647**	4	20
BZ3I08030	M8 x 30	**1,647**	4	20
BZ3I08040	M8 x 40	**1,647**	4	20
BZ3I08050	M8 x 50	**1,647**	4	20
BZ3I08060	M8 x 60	**1,647**	4	20
BZ3I10020	M10 x 20	**1,647**	2	20
BZ3I10030	M10 x 30	**1,647**	2	20
BZ3I10040	M10 x 40	**1,647**	2	20

Boîte avec fenêtre

CODE	DIMENSIONS	€/BOÎTE	PCS	BOÎTES
VD933I04010	M4 x 10	**6,541**	40	8
VD933I04016	M4 x 16	**7,838**	40	8
VD933I04020	M4 x 20	**8,690**	40	8
VD933I04030	M4 x 30	**8,351**	30	8
VD933I04040	M4 x 40	**9,149**	25	8
VD933I05010	M5 x 10	**6,836**	40	8
VD933I05016	M5 x 16	**8,012**	40	8
VD933I05020	M5 x 20	**9,075**	40	8
VD933I05030	M5 x 30	**6,038**	20	8
VD933I05040	M5 x 40	**7,514**	20	8
VD933I05050	M5 x 50	**4,826**	10	8
VD933I06010	M6 x 10	**8,602**	30	8
VD933I06016	M6 x 16	**8,774**	30	8
VD933I06020	M6 x 20	**10,164**	30	8
VD933I06025	M6 x 25	**8,800**	25	8
VD933I06030	M6 x 30	**10,224**	25	8
VD933I06040	M6 x 40	**7,962**	15	8
VD933I06050	M6 x 50	**6,300**	10	8
VD933I08016	M8 x 16	**11,208**	20	8
VD933I08020	M8 x 20	**12,150**	20	8
VD933I08025	M8 x 25	**13,715**	20	8
VD933I08030	M8 x 30	**11,436**	15	8
VD933I08040	M8 x 40	**9,259**	10	8
VD933I08050	M8 x 50	**11,141**	10	8
VD933I08060	M8 x 60	**12,717**	10	8
VD933I10020	M10 x 20	**11,419**	10	8
VD933I10030	M10 x 30	**13,123**	10	8

Boîte avec fenêtre

CODE	DIMENSIONS	€/BOÎTE	PCS	BOÎTES
VD933I10040	M10 x 40	**15,106**	10	8
VD933I10050	M10 x 50	**17,997**	10	8
VD933I10060	M10 x 60	**20,608**	10	8

INDEX A PERFECT FIXING

Vis métrique 8.8 avec tête hexagonale partiellement filetée

DIN-931

MÉTAL

Disponible en diférentes revêtements. Consultez prix et délais de livraison.

CODE	DIMENSIONS	€/100			
D931806030	M6 x 30	**11,419**	10	250	3.000
D931806035	M6 x 35	**13,531**	10	250	2.000
D931806040	M6 x 40	**14,381**	10	250	2.000
D931806045	M6 x 45	**16,344**	10	250	2.000
D931806050	M6 x 50	**17,344**	10	250	1.500
D931806060	M6 x 60	**21,091**	10	100	1.200
D931806070	M6 x 70	**26,891**	10	100	1.200
D931808030	M8 x 30	**23,472**	13	200	1.200
D931808035	M8 x 35	**24,838**	13	200	1.200
D931808040	M8 x 40	**26,463**	13	200	1.200
D931808045	M8 x 45	**29,228**	13	200	1.200
D931808050	M8 x 50	**31,019**	13	250	1.000
D931808060	M8 x 60	**35,813**	13	250	-
D931808070	M8 x 70	**44,803**	13	250	-
D931808080	M8 x 80	**59,019**	13	100	600
D931808090	M8 x 90	**73,578**	13	100	600
D931808100	M8 x 100	**79,247**	13	100	600
D931808110	M8 x 110	**84,944**	13	100	400
D931808120	M8 x 120	**94,163**	13	100	400
D931808130	M8 x 130	**103,516**	13	50	400
D931808140	M8 x 140	**107,028**	13	50	400
D931808150	M8 x 150	**110,456**	13	50	400
D931810035	M10 x 35	**44,706**	17	200	800
D931810040	M10 x 40	**46,019**	17	200	-
D931810045	M10 x 45	**51,841**	17	200	-
D931810050	M10 x 50	**60,538**	17	200	-
D931810060	M10 x 60	**61,000**	17	100	600
D931810070	M10 x 70	**68,719**	17	100	400
D931810080	M10 x 80	**81,006**	17	100	400
D931810090	M10 x 90	**94,753**	17	50	300
D931810100	M10 x 100	**105,244**	17	50	300
D931810110	M10 x 110	**114,088**	17	50	300
D931810120	M10 x 120	**123,081**	17	50	300
D931810130	M10 x 130	**134,500**	17	50	200
D931810140	M10 x 140	**141,909**	17	50	200
D931810150	M10 x 150	**149,572**	17	25	200
D931812040	M12 x 40	**65,613**	19	100	400
D931812045	M12 x 45	**75,019**	19	100	400
D931812050	M12 x 50	**82,403**	19	100	400
D931812060	M12 x 60	**85,341**	19	100	400
D931812070	M12 x 70	**100,191**	19	100	400
D931812080	M12 x 80	**121,459**	19	50	300
D931812090	M12 x 90	**125,716**	19	50	200
D931812100	M12 x 100	**137,497**	19	25	200
D931812110	M12 x 110	**160,694**	19	25	200
D931812120	M12 x 120	**172,822**	19	25	200

CODE	DIMENSIONS	€/100			
D931812130	M12 x 130	**185,256**	19	25	200
D931812140	M12 x 140	**200,297**	19	25	-
D931812150	M12 x 150	**210,128**	19	10	120
D931814050	M14 x 50	**134,406**	22	50	300
D931814060	M14 x 60	**152,647**	22	50	200
D931814070	M14 x 70	**171,225**	22	50	200
D931814080	M14 x 80	**187,478**	22	25	150
D931814090	M14 x 90	**224,553**	22	25	150
D931814100	M14 x 100	**259,191**	22	25	150
D931814110	M14 x 110	**284,425**	22	25	150
D931814120	M14 x 120	**289,997**	22	25	150
D931814130	M14 x 130	**296,397**	22	25	100
D931814140	M14 x 140	**303,291**	22	25	100
D931814150	M14 x 150	**311,234**	22	10	120
D931816050	M16 x 50	**167,563**	24	50	200
D931816060	M16 x 60	**171,072**	24	50	200
D931816070	M16 x 70	**178,788**	24	25	150
D931816080	M16 x 80	**199,397**	24	25	150
D931816090	M16 x 90	**219,950**	24	25	150
D931816100	M16 x 100	**261,588**	24	25	100
D931816110	M16 x 110	**288,194**	24	25	100
D931816120	M16 x 120	**308,091**	24	25	100
D931816130	M16 x 130	**325,038**	24	25	100
D931816140	M16 x 140	**334,241**	24	25	100
D931816150	M16 x 150	**370,313**	24	10	80
D931818060	M18 x 60	**306,550**	27	25	150
D931818070	M18 x 70	**319,319**	27	25	100
D931818080	M18 x 80	**360,688**	27	25	100
D931818090	M18 x 90	**369,816**	27	25	100
D931818100	M18 x 100	**403,306**	27	25	100
D931818110	M18 x 110	**427,719**	27	10	80
D931818120	M18 x 120	**482,969**	27	10	80
D931818130	M18 x 130	**638,128**	27	10	80
D931818140	M18 x 140	**681,163**	27	10	80
D931818150	M18 x 150	**724,397**	27	10	-
D931820060	M20 x 60	**316,603**	30	25	100
D931820070	M20 x 70	**350,666**	30	25	100
D931820080	M20 x 80	**386,500**	30	25	100
D931820090	M20 x 90	**469,044**	30	25	100
D931820100	M20 x 100	**539,484**	30	25	-
D931820110	M20 x 110	**587,681**	30	10	-
D931820120	M20 x 120	**634,709**	30	10	-
D931820130	M20 x 130	**679,113**	30	10	-
D931820140	M20 x 140	**723,269**	30	10	60
D931820150	M20 x 150	**769,822**	30	5	30

Blister

CODE	DIMENSIONS	€/SACHET	PCS	SACHETS
BZ93106030	M6 x 30	**1,647**	6	20
BZ93106040	M6 x 40	**1,647**	6	20
BZ93106050	M6 x 50	**1,647**	6	20
BZ93106060	M6 x 60	**1,647**	4	20
BZ93106070	M6 x 70	**1,647**	4	20
BZ93108030	M8 x 30	**1,647**	4	20
BZ93108040	M8 x 40	**1,647**	4	20
BZ93108050	M8 x 50	**1,647**	4	20
BZ93108060	M8 x 60	**1,647**	4	20
BZ93108070	M8 x 70	**1,647**	4	20
BZ93108080	M8 x 80	**1,647**	4	20

Boîte avec fenêtre

CODE	DIMENSIONS	€/BOÎTE	PCS	BOÎTES
VD93106030	M6 x 30	**6,352**	40	8
VD93106040	M6 x 40	**6,055**	30	8
VD93106050	M6 x 50	**4,017**	15	8
VD93106060	M6 x 60	**4,490**	15	8
VD93106070	M6 x 70	**5,342**	15	8
VD93108030	M8 x 30	**7,615**	25	8
VD93108040	M8 x 40	**6,622**	20	8
VD93108050	M8 x 50	**5,822**	15	8
VD93108060	M8 x 60	**6,856**	15	8
VD93108070	M8 x 70	**8,408**	15	8
VD93108080	M8 x 80	**7,383**	10	8
VD93110040	M10 x 40	**6,111**	10	8
VD93110050	M10 x 50	**7,575**	10	8
VD93110060	M10 x 60	**7,708**	10	8
VD93110070	M10 x 70	**8,599**	10	8
VD93110080	M10 x 80	**10,137**	10	8
VD93112050	M12 x 50	**6,185**	6	8
VD93112060	M12 x 60	**6,684**	6	8
VD93112070	M12 x 70	**7,522**	6	8
VD93112080	M12 x 80	**9,118**	6	8

DIN-6921

Vis à tête hexagonale à embase crantée 8.8

DIN-6921

Zinguée

Disponible en diférentes revêtements. Consultez prix et délais de livraison.

MÉTAL

CODE	DIMENSIONS	€/100			
D692105010	M5 x 10	**8,375**	8	500	6.000
D692105012	M5 x 12	**9,125**	8	500	4.000
D692105016	M5 x 16	**10,222**	8	500	4.000
D692105020	M5 x 20	**10,484**	8	500	3.000
D692105025	M5 x 25	**12,116**	8	500	3.000
D692105030	M5 x 30	**14,141**	8	500	3.000
D692106010	M6 x 10	**12,381**	10	250	-
D692106012	M6 x 12	**12,753**	10	250	3.000
D692106016	M6 x 16	**13,878**	10	250	3.000
D692106020	M6 x 20	**15,297**	10	250	3.000
D692106025	M6 x 25	**17,113**	10	250	2.000
D692106030	M6 x 30	**19,856**	10	250	2.000
D692106035	M6 x 35	**20,272**	10	250	1.500
D692108012	M8 x 12	**24,584**	13	200	1.600
D692108016	M8 x 16	**25,556**	13	200	1.600
D692108020	M8 x 20	**26,106**	13	200	-
D692108025	M8 x 25	**30,916**	13	200	-
D692108030	M8 x 30	**33,794**	13	200	1.200
D692108035	M8 x 35	**37,609**	13	200	1.200
D692108040	M8 x 40	**39,109**	13	200	800
D692108050	M8 x 50	**42,663**	13	200	800
D692108060	M8 x 60	**44,866**	13	200	600
D692110020	M10 x 20	**46,903**	15	200	800
D692110025	M10 x 25	**50,191**	15	200	800
D692110030	M10 x 30	**54,625**	15	200	800
D692110035	M10 x 35	**58,216**	15	200	-
D692110040	M10 x 40	**64,616**	15	200	-
D692110050	M10 x 50	**72,063**	15	200	-
D692112025	M12 x 25	**75,778**	16	100	400
D692112030	M12 x 30	**81,484**	16	100	400
D692112035	M12 x 35	**88,881**	16	100	400
D692112040	M12 x 40	**93,559**	16	100	400
D692112045	M12 x 45	**105,450**	16	100	400
D692112050	M12 x 50	**108,691**	16	100	-
D692112060	M12 x 60	**123,813**	16	100	-

DIN-6921 A2

Vis DIN-6921. Vis à tête hexagonale à embase crantée 8.8. Acier inoxydable A2

MÉTAL

CODE	DIMENSIONS	€/100	CLÉ D'INSTALLATION		
6921I08020	M8 x 20	**39,887**	13	200	2.400
6921I08050	M8 x 50	**63,802**	13	100	600
6921I08070	M8 x 70	**92,609**	13	100	600

DIN-912

Vis métrique avec tête Allen 8.8

MÉTAL

Disponible en diférentes revêtements. Consultez prix et délais de livraison.

CODE	DIMENSIONS	€/100			
D91204008	M4 x 8	**6,344**	3	500	22.500
D91204010	M4 x 10	**6,894**	3	500	12.000
D91204012	M4 x 12	**9,034**	3	500	12.000
D91204016	M4 x 16	**8,375**	3	500	12.000
D91204020	M4 x 20	**9,372**	3	500	6.000
D91204025	M4 x 25	**11,369**	3	500	6.000
D91204030	M4 x 30	**13,231**	3	500	6.000
D91204035	M4 x 35	**14,663**	3	200	4.800
D91204040	M4 x 40	**16,256**	3	200	2.400
D91204045	M4 x 45	**17,738**	3	200	2.400
D91204050	M4 x 50	**19,122**	3	200	2.400
D91205008	M5 x 8	**20,609**	4	500	12.000
D91205010	M5 x 10	**10,138**	4	500	12.000
D91205012	M5 x 12	**9,034**	4	500	6.000
D91205016	M5 x 16	**8,500**	4	500	6.000
D91205020	M5 x 20	**8,741**	4	500	6.000
D91205025	M5 x 25	**11,406**	4	500	6.000
D91205030	M5 x 30	**13,278**	4	500	6.000
D91205035	M5 x 35	**14,716**	4	200	4.800
D91205040	M5 x 40	**16,313**	4	200	2.400
D91205045	M5 x 45	**17,803**	4	200	2.400
D91205050	M5 x 50	**19,184**	4	200	2.400
D91206010	M6 x 10	**12,169**	5	200	4.800
D91206012	M6 x 12	**14,319**	5	200	4.800
D91206016	M6 x 16	**11,591**	5	200	4.800
D91206020	M6 x 20	**13,150**	5	200	2.400
D91206025	M6 x 25	**19,906**	5	200	2.400
D91206030	M6 x 30	**20,144**	5	200	2.400
D91206035	M6 x 35	**22,800**	5	200	2.400
D91206040	M6 x 40	**25,272**	5	200	2.400
D91206045	M6 x 45	**27,581**	5	200	2.400
D91206050	M6 x 50	**29,725**	5	200	2.400
D91206060	M6 x 60	**34,600**	5	200	1.200
D91208010	M8 x 10	**19,859**	6	100	2.400
D91208012	M8 x 12	**20,369**	6	100	2.400
D91208016	M8 x 16	**21,725**	6	100	2.400
D91208020	M8 x 20	**22,522**	6	100	2.400

CODE	DIMENSIONS	€/100			
D91208025	M8 x 25	**24,450**	6	100	1.200
D91208030	M8 x 30	**30,338**	6	100	1.200
D91208035	M8 x 35	**39,109**	6	100	1.200
D91208040	M8 x 40	**47,881**	6	100	1.200
D91208045	M8 x 45	**52,250**	6	100	1.200
D91208050	M8 x 50	**56,316**	6	100	1.200
D91208060	M8 x 60	**65,550**	6	100	1.200
D91208070	M8 x 70	**74,181**	6	100	600
D91208080	M8 x 80	**82,234**	6	100	600
D91210016	M10 x 16	**51,688**	8	100	1.200
D91210020	M10 x 20	**58,734**	8	100	1.200
D91210025	M10 x 25	**62,050**	8	100	1.200
D91210030	M10 x 30	**65,372**	8	100	1.200
D91210035	M10 x 35	**72,916**	8	100	600
D91210040	M10 x 40	**80,459**	8	100	600
D91210045	M10 x 45	**85,775**	8	100	600
D91210050	M10 x 50	**91,097**	8	100	600
D91210060	M10 x 60	**103,806**	8	100	600
D91210070	M10 x 70	**112,775**	8	100	600
D91210080	M10 x 80	**125,016**	8	50	600
D91210090	M10 x 90	**136,428**	8	50	300
D91210100	M10 x 100	**147,038**	8	50	300
D91212020	M12 x 20	**77,141**	10	100	600
D91212025	M12 x 25	**78,700**	10	100	600
D91212030	M12 x 30	**85,334**	10	100	600
D91212035	M12 x 35	**93,263**	10	100	600
D91212040	M12 x 40	**94,584**	10	100	600
D91212045	M12 x 45	**108,013**	10	100	600
D91212050	M12 x 50	**117,747**	10	50	600
D91212060	M12 x 60	**145,613**	10	50	300
D91212070	M12 x 70	**157,575**	10	50	300
D91212080	M12 x 80	**174,909**	10	50	300
D91212090	M12 x 90	**215,475**	10	50	300
D91212100	M12 x 100	**214,419**	10	50	300
D91212110	M12 x 110	**299,778**	10	50	300
D91212120	M12 x 120	**324,166**	10	50	300

Boîte avec fenêtre

CODE	DIMENSIONS	€/BOÎTE	PCS	BOÎTES
VD91204010	M4 x 10	**9,930**	150	8
VD91204012	M4 x 12	**10,859**	125	8
VD91204020	M4 x 20	**9,028**	100	8
VD91204030	M4 x 30	**6,072**	40	8
VD91204040	M4 x 40	**4,301**	20	8
VD91204050	M4 x 50	**6,405**	20	8
VD91205010	M5 x 10	**9,773**	100	8
VD91205012	M5 x 12	**8,687**	100	8
VD91205016	M5 x 16	**7,350**	90	8
VD91205020	M5 x 20	**5,883**	70	8
VD91205025	M5 x 25	**6,585**	60	8
VD91205030	M5 x 30	**6,806**	40	8
VD91205040	M5 x 40	**4,478**	20	8
VD91205050	M5 x 50	**4,829**	20	8
VD91206010	M6 x 10	**5,849**	50	8
VD91206012	M6 x 12	**5,689**	50	8
VD91206016	M6 x 16	**5,578**	50	8
VD91206020	M6 x 20	**6,329**	50	8
VD91206025	M6 x 25	**9,569**	50	8
VD91206030	M6 x 30	**6,792**	35	8
VD91206040	M6 x 40	**7,835**	30	8
VD91206050	M6 x 50	**4,696**	15	8
VD91206060	M6 x 60	**5,088**	15	8
VD91208010	M8 x 10	**7,680**	30	8
VD91208016	M8 x 16	**6,273**	30	8
VD91208020	M8 x 20	**6,501**	30	8
VD91208030	M8 x 30	**5,843**	20	8
VD91208040	M8 x 40	**11,261**	20	8
VD91208050	M8 x 50	**6,120**	10	8
VD91208060	M8 x 60	**6,413**	10	8

DIN-603/93 Vis tête ronde collet carré et écrou hexagonal

MÉTAL

CODE	DIMENSIONS	€/100			
D603905016	M5 x 16	**7,584**	PC5	500	6.000
D603905020	M5 x 20	**8,622**	PC5	500	3.000
D603905025	M5 x 25	**9,441**	PC5	500	3.000
D603905030	M5 x 30	**10,253**	PC5	500	3.000
D603905035	M5 x 35	**10,384**	PC5	200	2.400
D603905040	M5 x 40	**10,516**	PC5	200	2.400
D603905045	M5 x 45	**12,116**	PC5	200	2.400
D603905050	M5 x 50	**13,719**	PC5	200	2.400
D603905060	M5 x 60	**16,463**	PC5	100	1.200
D603905070	M5 x 70	**19,206**	PC5	100	1.200
D603905080	M5 x 80	**21,950**	PC5	100	1.200
D603906016	M6 x 16	**17,813**	PC5	200	2.400
D603906020	M6 x 20	**12,853**	PC6	200	2.400
D603906025	M6 x 25	**13,556**	PC6	200	2.400
D603906030	M6 x 30	**14,263**	PC6	200	1.200
D603906035	M6 x 35	**15,016**	PC6	200	2.400
D603906040	M6 x 40	**15,766**	PC6	200	1.200
D603906045	M6 x 45	**17,544**	PC6	200	1.200
D603906050	M6 x 50	**19,316**	PC6	200	1.200
D603906060	M6 x 60	**22,241**	PC6	100	1.200
D603906070	M6 x 70	**25,153**	PC6	100	1.200
D603906080	M6 x 80	**27,125**	PC6	100	600
D603906090	M6 x 90	**43,488**	PC6	100	600
D603906100	M6 x 100	**46,672**	PC6	100	600
D603906110	M6 x 110	**51,334**	PC6	100	600
D603906120	M6 x 120	**56,006**	PC6	100	600
D603906130	M6 x 130	**60,672**	PC6	100	600
D603906140	M6 x 140	**67,756**	PC6	100	600
D603906150	M6 x 150	**72,600**	PC6	100	600
D603908016	M8 x 16	**27,991**	PC8	200	1.200
D603908020	M8 x 20	**31,806**	PC8	200	1.200
D603908025	M8 x 25	**24,797**	PC8	200	1.200
D603908030	M8 x 30	**26,334**	PC8	200	1.200
D603908035	M8 x 35	**27,891**	PC8	200	1.200
D603908040	M8 x 40	**29,447**	PC8	200	1.200
D603908045	M8 x 45	**33,203**	PC8	200	1.200
D603908050	M8 x 50	**36,950**	PC8	100	1.200
D603908060	M8 x 60	**41,431**	PC8	100	600
D603908070	M8 x 70	**44,238**	PC8	100	600
D603908080	M8 x 80	**51,134**	PC8	100	400
D603908090	M8 x 90	**63,531**	PC8	100	600
D603908100	M8 x 100	**64,278**	PC8	100	600
D603908110	M8 x 110	**65,506**	PC8	50	300

CODE	DIMENSIONS	€/100			
D603908120	M8 x 120	**65,900**	PC8	50	300
D603908130	M8 x 130	**71,394**	PC8	50	300
D603908140	M8 x 140	**76,881**	PC8	50	300
D603908150	M8 x 150	**82,375**	PC8	50	300
D603910020	M10 x 20	**36,538**	PC10	100	600
D603910025	M10 x 25	**41,519**	PC10	100	600
D603910030	M10 x 30	**56,784**	PC10	100	600
D603910035	M10 x 35	**58,434**	PC10	100	600
D603910040	M10 x 40	**60,088**	PC10	100	600
D603910045	M10 x 45	**62,619**	PC10	100	600
D603910050	M10 x 50	**65,153**	PC10	100	600
D603910060	M10 x 60	**77,653**	PC10	50	300
D603910070	M10 x 70	**84,241**	PC10	50	300
D603910080	M10 x 80	**95,453**	PC10	50	300
D603910090	M10 x 90	**103,825**	PC10	50	300
D603910100	M10 x 100	**108,934**	PC10	50	300
D603910110	M10 x 110	**122,994**	PC10	25	300
D603910120	M10 x 120	**130,522**	PC10	25	300
D603910130	M10 x 130	**141,397**	PC10	25	150
D603910140	M10 x 140	**157,913**	PC10	25	150
D603910150	M10 x 150	**163,150**	PC10	25	150
D603910160	M10 x 160	**174,028**	PC10	25	100
D603910180	M10 x 180	**195,781**	PC10	25	100
D603910200	M10 x 200	**217,531**	PC10	25	75
D603912030	M12 x 30	**107,219**	PC12	50	300
D603912035	M12 x 35	**107,544**	PC12	50	300
D603912040	M12 x 40	**107,866**	PC12	50	300
D603912045	M12 x 45	**115,153**	PC12	50	300
D603912050	M12 x 50	**122,434**	PC12	50	300
D603912060	M12 x 60	**133,403**	PC12	25	300
D603912070	M12 x 70	**181,422**	PC12	25	300
D603912080	M12 x 80	**207,338**	PC12	25	150
D603912100	M12 x 100	**259,175**	PC12	25	150
D603912120	M12 x 120	**311,003**	PC12	25	150
D603912140	M12 x 140	**362,841**	PC12	25	150
D603912160	M12 x 160	**414,675**	PC12	25	100
D603912180	M12 x 180	**466,513**	PC12	25	100
D603912200	M12 x 200	**518,344**	PC12	10	40
D603912220	M12 x 220	**570,178**	PC12	10	30
D603912240	M12 x 240	**622,016**	PC12	10	30
D603912260	M12 x 260	**673,847**	PC12	10	20
D603912280	M12 x 280	**725,681**	PC12	10	20
D603912300	M12 x 300	**777,516**	PC12	10	20

Blister

CODE	DIMENSIONS	€/SACHET	PCS	SACHETS
BZ603905020	M5 x 20	**2,143**	10	15
BZ603905030	M5 x 30	**2,143**	10	15
BZ603905040	M5 x 40	**2,143**	4	15
BZ603905050	M5 x 50	**2,143**	4	15
BZ603906016	M6 x 16	**2,143**	4	15
BZ603906020	M6 x 20	**2,143**	4	15
BZ603906030	M6 x 30	**2,143**	4	15
BZ603906040	M6 x 40	**2,143**	4	15
BZ603906050	M6 x 50	**2,143**	4	15
BZ603906060	M6 x 60	**2,143**	2	15
BZ603906070	M6 x 70	**2,143**	2	15
BZ603906080	M6 x 80	**2,143**	2	15
BZ603908025	M8 x 25	**2,143**	4	15
BZ603908030	M8 x 30	**2,143**	4	15
BZ603908040	M8 x 40	**2,143**	4	15
BZ603908050	M8 x 50	**2,143**	2	15
BZ603908060	M8 x 60	**2,143**	2	15
BZ603908070	M8 x 70	**2,143**	2	15
BZ603908080	M8 x 80	**2,143**	2	12
BZ603908090	M8 x 90	**2,143**	2	12
BZ603910025	M10 x 25	**2,143**	2	10
BZ603910030	M10 x 30	**2,143**	2	10
BZ603910040	M10 x 40	**2,143**	2	10
BZ603910050	M10 x 50	**2,143**	2	10

Boîte avec fenêtre

CODE	DIMENSIONS	€/BOÎTE	PCS	BOÎTES
VD603905020	M5 x 20	**4,899**	50	8
VD603905030	M5 x 30	**4,473**	40	8
VD603905040	M5 x 40	**5,624**	40	8
VD603905050	M5 x 50	**6,774**	35	8
VD603906016	M6 x 16	**5,494**	30	8
VD603906020	M6 x 20	**4,210**	30	8
VD603906030	M6 x 30	**4,760**	30	8
VD603906040	M6 x 40	**4,470**	25	8
VD603906050	M6 x 50	**5,638**	25	8
VD603906060	M6 x 60	**6,492**	25	8
VD603906070	M6 x 70	**8,140**	25	8
VD603906080	M6 x 80	**6,332**	20	8
VD603908025	M8 x 25	**4,219**	15	8
VD603908030	M8 x 30	**4,481**	15	8
VD603908040	M8 x 40	**5,014**	15	8
VD603908050	M8 x 50	**6,292**	15	8
VD603908060	M8 x 60	**5,643**	12	8
VD603908070	M8 x 70	**5,020**	10	8
VD603908080	M8 x 80	**5,802**	10	8
VD603908090	M8 x 90	**7,209**	10	8
VD603908100	M8 x 100	**8,012**	10	8
VD603910025	M10 x 25	**7,406**	15	8
VD603910030	M10 x 30	**6,448**	10	8
VD603910040	M10 x 40	**6,819**	10	8
VD603910050	M10 x 50	**5,914**	8	8
VD603910060	M10 x 60	**7,651**	8	8
VD603910070	M10 x 70	**9,054**	8	8
VD603910080	M10 x 80	**10,198**	8	8

Vis tête ronde collet carré. Acier inoxydable A2 — DIN-603

MÉTAL

CODE	DIMENSIONS	€/100		
D603I08016	M8 x 16	**33,194**	200	2.400

Disponible en diférentes revêtements. Consultez prix et délais de livraison.

Boulon de charrue 8.8. Avec ecrou — DIN-608

MÉTAL

CODE	DIMENSIONS	€/100		
D60810035	10 x 35	**75,425**	100	600
D60810040	10 x 40	**77,813**	100	600
D60810045	10 x 45	**85,838**	100	600
D60810050	10 x 50	**91,403**	100	400
D60810060	10 x 60	**107,150**	100	400
D60811040	11 x 40	**88,006**	50	300
D60811045	11 x 45	**96,959**	50	300
D60811050	11 x 50	**103,006**	50	300
D60811060	11 x 60	**121,184**	50	300
D60811070	11 x 70	**135,941**	50	300
D60811080	11 x 80	**153,478**	50	200
D60811090	11 x 90	**170,169**	50	200

CODE	DIMENSIONS	€/100		
D60812040	12 x 40	**107,859**	50	300
D60812045	12 x 45	**113,459**	50	300
D60812050	12 x 50	**119,769**	50	300
D60812060	12 x 60	**138,169**	50	200
D60812070	12 x 70	**153,438**	50	200
D60812080	12 x 80	**169,191**	50	200
D60812090	12 x 90	**189,791**	50	200
D60812100	12 x 100	**210,356**	50	200

Disponible en diférentes revêtements. Consultez prix et délais de livraison.

Vis tête cylindrique, rainuré, 4.8 — DIN-84

MÉTAL Tôle

CODE	DIMENSIONS	€/100		
T0840304Z	M3 x 4	**1,744**	1.000	45.000
T0840306Z	M3 x 6	**1,922**	1.000	30.000
T0840308Z	M3 x 8	**1,922**	1.000	30.000
T0840310Z	M3 x 10	**2,028**	1.000	24.000
T0840312Z	M3 x 12	**2,191**	1.000	24.000
T0840316Z	M3 x 16	**2,272**	1.000	16.000
T0840320Z	M3 x 20	**2,909**	1.000	12.000
T0840325Z	M3 x 25	**3,359**	1.000	12.000
T0840330Z	M3 x 30	**3,759**	500	6.000
T0840335Z	M3 x 35	**4,322**	500	6.000
T0840340Z	M3 x 40	**4,753**	500	6.000
T0840406Z	M4 x 6	**2,803**	500	15.000
T0840408Z	M4 x 8	**2,803**	500	12.000
T0840410Z	M4 x 10	**2,984**	500	12.000
T0840412Z	M4 x 12	**3,063**	500	12.000
T0840416Z	M4 x 16	**3,384**	500	8.000
T0840420Z	M4 x 20	**3,747**	500	8.000
T0840425Z	M4 x 25	**4,072**	500	6.000
T0840435Z	M4 x 35	**6,306**	250	3.000
T0840445Z	M4 x 45	**8,109**	250	3.000
T0840450Z	M4 x 50	**9,006**	250	3.000
T0840460Z	M4 x 60	**10,809**	250	3.000
T0840470Z	M4 x 70	**16,681**	100	1.200
T0840506Z	M5 x 6	**4,078**	500	8.000

CODE	DIMENSIONS	€/100		
T0840508Z	M5 x 8	**4,166**	500	12.000
T0840510Z	M5 x 10	**4,250**	500	8.000
T0840512Z	M5 x 12	**5,000**	250	7.500
T0840516Z	M5 x 16	**5,347**	250	6.000
T0840520Z	M5 x 20	**5,803**	250	6.000
T0840525Z	M5 x 25	**6,106**	250	4.000
T0840530Z	M5 x 30	**7,631**	250	4.000
T0840535Z	M5 x 35	**8,241**	250	3.000
T0840540Z	M5 x 40	**8,850**	250	3.000
T0840545Z	M5 x 45	**10,563**	250	3.000
T0840550Z	M5 x 50	**12,272**	250	3.000
T0840560Z	M5 x 60	**14,716**	250	1.500
T0840608Z	M6 x 8	**6,166**	250	1.500
T0840610Z	M6 x 10	**6,338**	250	4.000
T0840616Z	M6 x 16	**7,266**	250	4.000
T0840620Z	M6 x 20	**7,953**	250	3.000
T0840625Z	M6 x 25	**9,109**	250	3.000
T0840630Z	M6 x 30	**10,188**	250	3.000
T0840635Z	M6 x 35	**11,106**	250	1.500
T0840640Z	M6 x 40	**12,019**	250	1.500
T0840645Z	M6 x 45	**13,397**	250	1.500
T0840650Z	M6 x 50	**14,775**	250	1.500
T0840660Z	M6 x 60	**17,728**	250	1.500

Disponible en diférentes revêtements. Consultez prix et délais de livraison.

DIN-7985

Vis métrique à tête cylindrique bombée. Empreinte PH, 4.8

MÉTAL

Disponible en diférentes revêtements. Consultez prix et délais de livraison.

CODE	DIMENSIONS	€/100			
T9850306Z	M3 x 6	**2,059**	PH1	1.000	30.000
T9850308Z	M3 x 8	**2,222**	PH1	1.000	30.000
T9850310Z	M3 x 10	**2,253**	PH1	1.000	24.000
T9850312Z	M3 x 12	**2,325**	PH1	1.000	24.000
T9850316Z	M3 x 16	**2,569**	PH1	1.000	16.000
T9850320Z	M3 x 20	**2,975**	PH1	1.000	12.000
T9850325Z	M3 x 25	**3,534**	PH1	500	12.000
T9850330Z	M3 x 30	**4,028**	PH1	500	12.000
T9850406Z	M4 x 6	**3,272**	PH2	500	12.000
T9850408Z	M4 x 8	**3,325**	PH2	500	12.000
T9850410Z	M4 x 10	**3,506**	PH2	500	12.000
T9850412Z	M4 x 12	**3,647**	PH2	500	8.000
T9850416Z	M4 x 16	**3,925**	PH2	500	8.000
T9850420Z	M4 x 20	**4,138**	PH2	500	8.000
T9850425Z	M4 x 25	**4,703**	PH2	500	6.000
T9850430Z	M4 x 30	**5,613**	PH2	500	6.000
T9850435Z	M4 x 35	**7,728**	PH2	250	3.000
T9850440Z	M4 x 40	**7,759**	PH2	250	3.000
T9850450Z	M4 x 50	**11,463**	PH2	250	3.000
T9850506Z	M5 x 6	**5,053**	PH2	500	8.000
T9850508Z	M5 x 8	**5,250**	PH2	500	8.000

CODE	DIMENSIONS	€/100			
T9850510Z	M5 x 10	**5,597**	PH2	500	8.000
T9850512Z	M5 x 12	**5,881**	PH2	250	6.000
T9850516Z	M5 x 16	**5,775**	PH2	250	4.000
T9850520Z	M5 x 20	**6,513**	PH2	250	4.000
T9850525Z	M5 x 25	**7,428**	PH2	250	4.000
T9850530Z	M5 x 30	**8,238**	PH2	250	2.000
T9850535Z	M5 x 35	**10,231**	PH2	250	3.000
T9850540Z	M5 x 40	**10,334**	PH2	250	3.000
T9850545Z	M5 x 45	**12,781**	PH2	250	2.000
T9850550Z	M5 x 50	**13,588**	PH2	250	2.000
T9850608Z	M6 x 8	**7,838**	PH3	250	6.000
T9850610Z	M6 x 10	**8,350**	PH3	250	4.000
T9850612Z	M6 x 12	**8,681**	PH3	250	4.000
T9850616Z	M6 x 16	**9,041**	PH3	250	4.000
T9850620Z	M6 x 20	**9,472**	PH3	250	3.000
T9850625Z	M6 x 25	**10,544**	PH3	250	3.000
T9850630Z	M6 x 30	**11,584**	PH3	250	3.000
T9850635Z	M6 x 35	**12,944**	PH3	250	3.000
T9850640Z	M6 x 40	**14,294**	PH3	250	1.500
T9850650Z	M6 x 50	**19,794**	PH3	250	1.500
T9850660Z	M6 x 60	**21,350**	PH3	250	1.500

Blister

CODE	DIMENSIONS	€/SACHET	PCS	SACHETS
BZT9850306Z	M3 x 6	**1,647**	10	20
BZT9850310Z	M3 x 10	**1,647**	10	20
BZT9850316Z	M3 x 16	**1,647**	6	20
BZT9850320Z	M3 x 20	**1,647**	6	20
BZT9850330Z	M3 x 30	**1,647**	6	20
BZT9850416Z	M4 x 16	**1,647**	6	20
BZT9850420Z	M4 x 20	**1,647**	6	20
BZT9850430Z	M4 x 30	**1,647**	6	20
BZT9850510Z	M5 x 10	**1,647**	6	20
BZT9850520Z	M5 x 20	**1,647**	6	20
BZT9850525Z	M5 x 25	**1,647**	6	20
BZT9850530Z	M5 x 30	**1,647**	6	20
BZT9850540Z	M5 x 40	**1,647**	6	20
BZT9850610Z	M6 x 10	**1,647**	6	20
BZT9850616Z	M6 x 16	**1,647**	6	20
BZT9850620Z	M6 x 20	**1,647**	6	20
BZT9850625Z	M6 x 25	**1,647**	6	20
BZT9850630Z	M6 x 30	**1,647**	6	20
BZT9850640Z	M6 x 40	**1,647**	6	15
BZT9850650Z	M6 x 50	**1,647**	4	15
BZT9850660Z	M6 x 60	**1,647**	4	15

Boîte avec fenêtre

CODE	DIMENSIONS	€/BOÎTE	PCS	BOÎTES
VT9850306Z	M3 x 6	**2,899**	150	8
VT9850310Z	M3 x 10	**2,967**	150	8
VT9850316Z	M3 x 16	**3,308**	100	8
VT9850320Z	M3 x 20	**3,523**	100	8
VT9850330Z	M3 x 30	**3,924**	100	8
VT9850406Z	M4 x 6	**2,973**	100	8
VT9850408Z	M4 x 8	**2,973**	100	8
VT9850410Z	M4 x 10	**3,226**	100	8
VT9850416Z	M4 x 16	**3,616**	100	8
VT9850420Z	M4 x 20	**3,822**	100	8
VT9850506Z	M5 x 6	**4,908**	100	8
VT9850510Z	M5 x 10	**4,908**	100	8
VT9850512Z	M5 x 12	**3,872**	70	8
VT9850516Z	M5 x 16	**4,163**	70	8
VT9850520Z	M5 x 20	**4,475**	70	8
VT9850530Z	M5 x 30	**4,643**	50	8
VT9850540Z	M5 x 40	**5,886**	50	8
VT9850550Z	M5 x 50	**7,694**	50	8
VT9850610Z	M6 x 10	**5,339**	70	8
VT9850612Z	M6 x 12	**5,694**	70	8
VT9850616Z	M6 x 16	**5,829**	70	8
VT9850620Z	M6 x 20	**4,908**	50	8
VT9850630Z	M6 x 30	**6,464**	50	8
VT9850640Z	M6 x 40	**8,117**	50	8
VT9850650Z	M6 x 50	**10,004**	50	8
VT9850660Z	M6 x 60	**10,714**	50	8

Vis à tête fraisée rainurée, 4.8 — DIN-963

MÉTAL

CODE	DIMENSIONS	€/100		
T9630410Z	M4 x 10	2,441	500	22.500
T9630412Z	M4 x 12	2,656	500	22.500
T9630416Z	M4 x 16	3,225	500	12.000
T9630420Z	M4 x 20	4,903	500	12.000
T9630430Z	M4 x 30	5,734	500	6.000
T9630440Z	M4 x 40	6,569	250	3.000
T9630450Z	M4 x 50	10,350	250	3.000
T9630510Z	M5 x 10	3,491	500	12.000
T9630512Z	M5 x 12	3,866	500	12.000
T9630516Z	M5 x 16	4,238	250	7.500
T9630520Z	M5 x 20	4,700	250	6.000
T9630525Z	M5 x 25	5,841	250	6.000
T9630530Z	M5 x 30	6,028	250	4.000

CODE	DIMENSIONS	€/100		
T9630540Z	M5 x 40	8,819	250	3.000
T9630550Z	M5 x 50	11,603	250	3.000
T9630560Z	M5 x 60	13,644	250	1.500
T9630610Z	M6 x 10	4,419	250	11.250
T9630612Z	M6 x 12	4,822	250	11.250
T9630616Z	M6 x 16	5,841	250	6.000
T9630620Z	M6 x 20	6,888	250	4.000
T9630625Z	M6 x 25	7,888	250	3.000
T9630630Z	M6 x 30	8,813	250	3.000
T9630640Z	M6 x 40	10,934	250	1.500
T9630650Z	M6 x 50	13,669	250	1.500
T9630660Z	M6 x 60	16,400	250	1.500

Disponible en diférentes revêtements. Consultez prix et délais de livraison.

Vis métrique à tête fraisée. Empreinte PH, 4.8 — DIN-965

MÉTAL

CODE	DIMENSIONS	€/100			
T9650306Z	M3 x 6	2,384	PH1	1.000	45.000
T9650308Z	M3 x 8	2,384	PH1	1.000	45.000
T9650310Z	M3 x 10	2,384	PH1	1.000	30.000
T9650312Z	M3 x 12	3,275	PH1	1.000	24.000
T9650316Z	M3 x 16	3,734	PH1	500	22.500
T9650320Z	M3 x 20	4,978	PH1	500	22.500
T9650325Z	M3 x 25	6,225	PH1	500	12.000
T9650408Z	M4 x 8	3,213	PH2	500	22.500
T9650410Z	M4 x 10	3,303	PH2	500	12.000
T9650412Z	M4 x 12	3,491	PH2	500	22.500
T9650416Z	M4 x 16	3,675	PH2	500	12.000
T9650420Z	M4 x 20	4,116	PH2	500	12.000
T9650425Z	M4 x 25	4,581	PH2	500	6.000
T9650430Z	M4 x 30	5,444	PH2	500	6.000
T9650435Z	M4 x 35	6,472	PH2	500	6.000
T9650440Z	M4 x 40	7,497	PH2	250	3.000
T9650450Z	M4 x 50	7,572	PH2	250	3.000
T9650510Z	M5 x 10	4,988	PH2	250	11.250
T9650512Z	M5 x 12	5,366	PH2	250	11.250

CODE	DIMENSIONS	€/100			
T9650516Z	M5 x 16	5,744	PH2	250	6.000
T9650520Z	M5 x 20	6,406	PH2	250	6.000
T9650525Z	M5 x 25	7,216	PH2	250	6.000
T9650530Z	M5 x 30	8,091	PH2	250	4.000
T9650535Z	M5 x 35	9,159	PH2	250	6.000
T9650540Z	M5 x 40	10,231	PH2	250	3.000
T9650550Z	M5 x 50	13,259	PH2	250	3.000
T9650560Z	M5 x 60	16,638	PH2	250	1.500
T9650610Z	M6 x 10	7,588	PH3	250	6.000
T9650612Z	M6 x 12	7,644	PH3	250	6.000
T9650616Z	M6 x 16	8,219	PH3	250	6.000
T9650620Z	M6 x 20	9,434	PH3	250	4.000
T9650625Z	M6 x 25	10,453	PH3	250	3.000
T9650630Z	M6 x 30	11,609	PH3	250	3.000
T9650635Z	M6 x 35	12,944	PH3	250	3.000
T9650640Z	M6 x 40	14,275	PH3	250	1.500
T9650660Z	M6 x 60	20,550	PH3	100	1.200
T9650650Z	M6 x 50	17,300	PH3	250	1.500

Disponible en diférentes revêtements. Consultez prix et délais de livraison.

Blister

CODE	DIMENSIONS	€/SACHET	PCS	SACHETS
BZT9650410Z	M4 x 10	1,647	6	20
BZT9650420Z	M4 x 20	1,647	6	20
BZT9650430Z	M4 x 30	1,647	6	20
BZT9650510Z	M5 x 10	1,647	6	20
BZT9650520Z	M5 x 20	1,647	6	20
BZT9650525Z	M5 x 25	1,647	6	20
BZT9650530Z	M5 x 30	1,647	6	20
BZT9650620Z	M6 x 20	1,647	6	20
BZT9650630Z	M6 x 30	1,647	6	20
BZT9650640Z	M6 x 40	1,647	6	20

Boîte avec fenêtre

CODE	DIMENSIONS	€/BOÎTE	PCS	BOÎTES
VT9650306Z	M3 x 6	3,957	200	8
VT9650310Z	M3 x 10	3,957	200	8
VT9650408Z	M4 x 8	2,973	100	8
VT9650410Z	M4 x 10	3,080	100	8
VT9650416Z	M4 x 16	3,376	100	8
VT9650420Z	M4 x 20	3,822	100	8
VT9650425Z	M4 x 25	4,208	100	8
VT9650430Z	M4 x 30	5,102	100	8
VT9650510Z	M5 x 10	3,260	70	8
VT9650516Z	M5 x 16	3,748	70	8
VT9650520Z	M5 x 20	4,163	70	8
VT9650530Z	M5 x 30	3,743	50	8
VT9650540Z	M5 x 40	4,736	50	8
VT9650610Z	M6 x 10	4,967	70	8
VT9650616Z	M6 x 16	5,339	70	8
VT9650620Z	M6 x 20	6,109	70	8
VT9650630Z	M6 x 30	5,406	50	8

DIN-934 Écrou hexagonal

DIN-934

Zinguée

MÉTAL

Disponible en diférentes revêtements. Consultez prix et délais de livraison.

CODE	DIMENSIONS	€/100	CLÉ D'INSTALLATION		
D93403	M3	**0,997**	5,5	500	22.500
D93404	M4	**1,009**	7	1.000	45.000
D93405	M5	**1,344**	8	500	12.000
D93406	M6	**2,097**	10	500	12.000
D93408	M8	**3,738**	13	250	6.000
D93410	M10	**8,928**	17	250	3.000
D93412	M12	**14,116**	19	250	1.500
D93414	M14	**18,803**	22	100	1.200
D93416	M16	**27,991**	24	100	600
D93418	M18	**39,925**	27	100	600
D93420	M20	**46,581**	30	50	600
D93422	M22	**74,616**	32	50	300
D93424	M24	**102,678**	36	25	300
D93427	M27	**177,238**	41	25	150
D93430	M30	**239,972**	46	25	150
D93433	M33	**335,444**	50	10	120
D93436	M36	**356,041**	55	10	60

Blister

CODE	DIMENSIONS	€/SACHET	PCS	SACHETS
BZ934ZM03	M3	**1,647**	40	20
BZ934ZM04	M4	**1,647**	40	20
BZ934ZM05	M5	**1,647**	40	20
BZ934ZM06	M6	**1,647**	20	20
BZ934ZM08	M8	**1,647**	10	20
BZ934ZM10	M10	**1,647**	10	15
BZ934ZM12	M12	**1,647**	6	15

Boîte avec fenêtre

CODE	DIMENSIONS	€/BOÎTE	PCS	BOÎTES
VD93403	M3	**2,423**	150	8
VD93404	M4	**2,670**	150	8
VD93405	M5	**2,448**	100	8
VD93406	M6	**3,130**	100	8
VD93408	M8	**2,795**	50	8
VD93410	M10	**4,008**	30	8
VD93412	M12	**4,222**	20	8

DIN-934 A2

Inoxydable A2

INOXYDABLE

CODE	DIMENSIONS	€/100	CLÉ D'INSTALLATION		
D934IM04	M4	**4,075**	7	500	22.500
D934IM05	M5	**4,713**	8	500	12.000
D934IM06	M6	**7,772**	10	500	12.000
D934IM08	M8	**15,766**	13	250	4.000
D934IM10	M10	**35,181**	17	250	2.000
D934IM12	M12	**51,584**	19	250	1.500
D934IM14	M14	**74,138**	22	100	800
D934IM16	M16	**104,041**	24	100	600
D934IM18	M18	**165,475**	27	100	600
D934IM20	M20	**217,278**	30	50	400
D934IM22	M22	**300,319**	32	50	300
D934IM24	M24	**390,419**	36	25	200

Blister

CODE	DIMENSIONS	€/SACHET	PCS	SACHETS
BZ934IM04	M4	**2,143**	10	20
BZ934IM05	M5	**2,143**	8	20
BZ934IM06	M6	**2,143**	8	20
BZ934IM08	M8	**2,143**	6	20
BZ934IM10	M10	**2,143**	5	15

Boîte avec fenêtre

CODE	DIMENSIONS	€/BOÎTE	PCS	BOÎTES
VD934IM04	M4	**3,297**	50	8
VD934IM05	M5	**3,810**	50	8
VD934IM06	M6	**5,660**	50	8
VD934IM08	M8	**6,893**	30	8
VD934IM10	M10	**10,249**	20	8

Écrou autobloquant DIN-985

MÉTAL

DIN-985

Zinguée

CODE	DIMENSIONS	€/100	CLÉ D'INSTALLATION		
DZ98503	M3	**2,300**	5,5	500	22.500
DZ98504	M4	**2,581**	7	500	12.000
DZ98505	M5	**2,647**	8	500	12.000
DZ98506	M6	**3,941**	10	500	12.000
DZ98508	M8	**6,503**	13	250	6.000
DZ98510	M10	**14,525**	17	250	2.000
DZ98512	M12	**23,316**	19	100	1.200
DZ98514	M14	**37,991**	22	100	1.200
DZ98516	M16	**45,438**	24	50	600
DZ98518	M18	**84,925**	27	50	600
DZ98520	M20	**91,428**	30	25	300
DZ98522	M22	**169,516**	32	25	300
DZ98524	M24	**226,128**	36	25	300
DZ98527	M27	**564,778**	41	15	180
DZ98530	M30	**734,291**	46	15	90

Disponible en diférentes revêtements. Consultez prix et délais de livraison.

Blister

CODE	DIMENSIONS	€/SACHET	PCS	SACHETS
BZZ98503	M3	**1,647**	20	20
BZZ98504	M4	**1,647**	20	20
BZZ98505	M5	**1,647**	20	20
BZZ98506	M6	**1,647**	10	20
BZZ98508	M8	**1,647**	5	20
BZZ98510	M10	**1,647**	5	15
BZZ98512	M12	**1,647**	3	15

Boîte avec fenêtre

CODE	DIMENSIONS	€/BOÎTE	PCS	BOÎTES
VDZ98503	M3	**4,250**	100	8
VDZ98504	M4	**3,461**	100	8
VDZ98505	M5	**3,500**	100	8
VDZ98506	M6	**4,236**	80	8
VDZ98508	M8	**4,366**	50	8
VDZ98510	M10	**4,876**	25	8
VDZ98512	M12	**4,699**	15	8

INOXYDABLE

DIN-985 A2

Inoxydable A2

CODE	DIMENSIONS	€/100	CLÉ D'INSTALLATION		
D985IM04	M4	**7,544**	7	500	22.500
D985IM05	M5	**8,128**	8	500	8.000
D985IM06	M6	**11,481**	10	500	8.000
D985IM08	M8	**22,634**	13	250	4.000
D985IM10	M10	**48,200**	17	250	2.000
D985IM12	M12	**74,931**	19	100	1.200
D985IM14	M14	**133,944**	22	100	800
D985IM16	M16	**162,344**	24	50	600
D985IM18	M18	**371,525**	27	50	400
D985IM20	M20	**476,484**	30	25	300
D985IM22	M22	**1.198,325**	32	25	300
D985IM24	M24	**1.454,125**	36	25	150

Blister

CODE	DIMENSIONS	€/SACHET	PCS	SACHETS
BZ985IM04	M4	**2,143**	10	20
BZ985IM05	M5	**2,143**	8	20
BZ985IM06	M6	**2,143**	8	20
BZ985IM08	M8	**2,143**	6	20
BZ985IM10	M10	**2,143**	5	15

Boîte avec fenêtre

CODE	DIMENSIONS	€/BOÎTE	PCS	BOÎTES
VD985IM04	M4	**6,492**	50	8
VD985IM05	M5	**6,997**	50	8
VD985IM06	M6	**9,883**	50	8
VD985IM08	M8	**11,690**	30	8
VD985IM10	M10	**16,597**	20	8

DIN-6923 Écrou hexagonal à embase crantée

DIN-6923

Zinguée

MÉTAL

CODE	DIMENSIONS	€/100	CLÉ D'INSTALLATION		
D692304	M4	**2,300**	7	500	15.000
D692305	M5	**2,834**	8	500	12.000
D692306	M6	**4,294**	10	500	8.000
D692308	M8	**8,356**	13	250	3.000
D692310	M10	**13,647**	15	250	2.000
D692312	M12	**21,647**	18	250	1.000
D692314	M14	**37,859**	21	100	600
D692316	M16	**47,575**	24	100	400

Disponible en diférentes revêtements. Consultez prix et délais de livraison.

DIN-6923 A2

Écrou hexagonal à embase crantée. DIN-6923. Acier inoxydable A2

MÉTAL

CODE	DIMENSIONS	€/100	CLÉ D'INSTALLATION		
D6923IM08	M8	**19,469**	13	250	3.000
D6923IM10	M10	**37,700**	15	250	3.000
D6923IM12	M12	**55,847**	18	250	1.500

DIN-1587 Écrou borgne à calotte

MÉTAL

CODE	DIMENSIONS	€/100	CLÉ D'INSTALLATION		
D158704	M4	**6,513**	7	500	15.000
D158705	M5	**6,697**	8	250	7.500
D158706	M6	**7,853**	10	250	4.000
D158708	M8	**15,309**	13	100	2.400
D158710	M10	**29,531**	17	100	1.600
D158712	M12	**44,813**	19	50	800
D158714	M14	**76,600**	22	50	600
D158716	M16	**81,159**	24	25	300

Disponible en diférentes revêtements. Consultez prix et délais de livraison.

Blister

CODE	DIMENSIONS	€/SACHET	PCS	SACHETS
BZ158704	M4	**1,647**	20	20
BZ158705	M5	**1,647**	20	20
BZ158706	M6	**1,647**	10	20
BZ158708	M8	**1,647**	5	20
BZ158710	M10	**1,647**	5	20
BZ158712	M12	**1,647**	3	20

Boîte avec fenêtre

CODE	DIMENSIONS	€/BOÎTE	PCS	BOÎTES
VD158704	M4	**6,912**	75	8
VD158705	M5	**4,885**	50	8
VD158706	M6	**5,723**	50	8
VD158708	M8	**5,581**	25	8
VD158710	M10	**8,614**	20	8
VD158712	M12	**6,535**	10	8

Rondelle plate DIN-125

MÉTAL

DIN-125

Zinguée

CODE	DIMENSIONS	€/100		
D12503	M3	**0,628**	1.000	45.000
D12504	M4	**0,650**	1.000	45.000
D12505	M5	**0,722**	1.000	45.000
D12506	M6	**1,353**	500	22.500
D12508	M8	**2,091**	250	11.250
D12510	M10	**3,938**	250	6.000
D12512	M12	**6,969**	250	3.000
D12514	M14	**9,728**	200	2.400
D12516	M16	**14,806**	100	2.400
D12518	M18	**17,584**	100	2.400
D12520	M20	**18,891**	50	1.200
D12522	M22	**36,469**	50	1.200
D12524	M24	**45,688**	50	600
D12527	M27	**60,869**	50	600
D12530	M30	**87,284**	50	300
D12533	M33	**151,931**	50	300
D12536	M36	**176,772**	25	300

Disponible en diférentes revêtements. Consultez prix et délais de livraison.

Blister

CODE	DIMENSIONS	€/SACHET	PCS	SACHETS
BZ125ZM03	M3	**1,647**	40	20
BZ125ZM04	M4	**1,647**	40	20
BZ125ZM05	M5	**1,647**	40	20
BZ125ZM06	M6	**1,647**	20	20
BZ125ZM08	M8	**1,647**	10	20
BZ125ZM10	M10	**1,647**	10	20
BZ125ZM12	M12	**1,647**	6	20

Boîte avec fenêtre

CODE	DIMENSIONS	€/BOÎTE	PCS	BOÎTES
VD12503	M3	**3,689**	200	8
VD12504	M4	**2,899**	200	8
VD12505	M5	**3,004**	150	8
VD12506	M6	**3,362**	100	8
VD12508	M8	**3,875**	75	8
VD12510	M10	**7,186**	75	8
VD12512	M12	**8,464**	50	8

INOXYDABLE

DIN-125 A2

Inoxydable A2

CODE	DIMENSIONS	€/100		
D125IM04	M4	**1,097**	500	22.500
D125IM05	M5	**1,384**	500	22.500
D125IM06	M6	**2,628**	500	22.500
D125IM08	M8	**4,506**	250	11.250
D125IM10	M10	**8,609**	250	6.000
D125IM12	M12	**15,316**	250	3.000
D125IM14	M14	**24,009**	200	2.400
D125IM16	M16	**26,506**	100	2.400
D125IM18	M18	**39,309**	100	1.600
D125IM20	M20	**41,747**	50	1.200
D125IM22	M22	**49,497**	50	1.200
D125IM24	M24	**86,613**	50	600

Blister

CODE	DIMENSIONS	€/SACHET	PCS	SACHETS
BZ125IM04	M4	**2,140**	10	20
BZ125IM05	M5	**2,140**	8	20
BZ125IM06	M6	**2,140**	8	20
BZ125IM08	M8	**2,140**	6	20
BZ125IM10	M10	**2,140**	5	20

Boîte avec fenêtre

CODE	DIMENSIONS	€/BOÎTE	PCS	BOÎTES
VD125IM04	M4	**3,563**	100	8
VD125IM05	M5	**3,576**	75	8
VD125IM06	M6	**4,513**	75	8
VD125IM08	M8	**4,707**	50	8
VD125IM10	M10	**7,849**	50	8

DIN-9021 Rondelle plate large

DIN-9021

Zinguée

MÉTAL

CODE	DIMENSIONS	€/100		
D902103	M3	1,331	500	22.500
D902104	M4	1,500	500	12.000
D902106	M6	3,009	500	12.000
D902105	M5	1,778	500	12.000
D902108	M8	6,569	200	4.800
D902110	M10	12,084	100	2.400
D902112	M12	22,909	100	1.200
D902114	M14	34,941	100	800
D902116	M16	37,634	50	600
D902118	M18	95,356	50	600
D902120	M20	78,147	25	300
D902122	M22	207,766	25	300
D902124	M24	225,503	25	150

Disponible en diférentes revêtements. Consultez prix et délais de livraison.

Blister

CODE	DIMENSIONS	€/SACHET	PCS	SACHETS
BZ902103	M3	1,647	20	20
BZ902104	M4	1,647	20	20
BZ902105	M5	1,647	20	20
BZ902106	M6	1,647	10	20
BZ902108	M8	1,647	5	20
BZ902110	M10	1,647	5	20
BZ902112	M12	1,647	4	20

Boîte avec fenêtre

CODE	DIMENSIONS	€/BOÎTE	PCS	BOÎTES
VD902103	M3	3,759	125	8
VD902104	M4	3,292	125	8
VD902105	M5	3,483	125	8
VD902106	M6	4,262	100	8
VD902108	M8	4,792	50	8
VD902110	M10	5,282	30	8
VD902112	M12	4,775	15	8

DIN-9021 A2

Inoxydable A2

INOXYDABLE

CODE	DIMENSIONS	€/100		
D9021IM04	M4	1,975	500	22.500
D9021IM05	M5	3,609	500	12.000
D9021IM06	M6	6,544	500	8.000
D9021IM08	M8	12,897	200	4.800
D9021IM10	M10	29,184	100	1.600
D9021IM12	M12	50,338	100	800
D9021IM14	M14	92,031	100	800
D9021IM16	M16	109,931	50	600
D9021IM18	M18	196,834	50	400
D9021IM20	M20	220,684	25	300
D9021IM22	M22	227,341	25	200
D9021IM24	M24	261,441	25	150

Blister

CODE	DIMENSIONS	€/SACHET	PCS	SACHETS
BZ9021IM04	M4	2,143	10	20
BZ9021IM05	M5	2,143	8	20
BZ9021IM06	M6	2,143	8	20
BZ9021IM08	M8	2,143	6	20
BZ9021IM10	M10	2,143	5	20

Boîte avec fenêtre

CODE	DIMENSIONS	€/BOÎTE	PCS	BOÎTES
VD9021IM04	M4	3,852	100	8
VD9021IM05	M5	4,758	75	8
VD9021IM06	M6	8,621	75	8
VD9021IM08	M8	9,065	40	8
VD9021IM10	M10	10,254	20	8

DIN-127

Rondelle Grower

MÉTAL

DIN-127

Rondelle Grower

CODE	DIMENSIONS	€/100		
D12703	M3	**0,541**	500	22.500
D12704	M4	**0,672**	500	22.500
D12705	M5	**0,738**	500	22.500
D12706	M6	**1,363**	500	12.000
D12708	M8	**2,131**	200	4.800
D12710	M10	**3,894**	100	2.400
D12712	M12	**5,763**	100	2.400
D12714	M14	**10,366**	100	2.400
D12716	M16	**12,513**	50	1.200
D12718	M18	**16,528**	50	1.200
D12720	M20	**20,209**	25	300
D12722	M22	**38,316**	25	600
D12724	M24	**44,431**	25	600
D12727	M27	**59,406**	25	600
D12730	M30	**110,994**	25	300
D12736	M36	**225,209**	25	300

Disponible en diférentes revêtements. Consultez prix et délais de livraison.

Blister

CODE	DIMENSIONS	€/SACHET	PCS	SACHETS
BZ12703	M3	**1,647**	20	20
BZ12704	M4	**1,647**	20	20
BZ12705	M5	**1,647**	20	20
BZ12706	M6	**1,647**	10	20
BZ12708	M8	**1,647**	5	20
BZ12710	M10	**1,647**	5	20
BZ12712	M12	**1,647**	4	20

Boîte avec fenêtre

CODE	DIMENSIONS	€/BOÎTE	PCS	BOÎTES
VD12704	M4	**2,276**	100	8
VD12705	M5	**3,100**	100	8
VD12706	M6	**4,315**	100	8
VD12708	M8	**3,390**	50	8
VD12710	M10	**2,860**	25	8
VD12712	M12	**4,250**	25	8

MÉTAL

DIN-127 A2

Rondelle Grower DIN-127. Acier inoxydable A2

CODE	DIMENSIONS	€/100		
D127IM08	M8	**3,575**	200	9.000
D127IM10	M10	**5,713**	100	4.500
D127IM12	M12	**8,625**	100	4.500

TU-MA

Écrou à oreilles

MÉTAL

Disponible en diférentes revêtements. Consultez prix et délais de livraison.

CODE	DIMENSIONS	€/100		
TUMAM03	M3	**14,294**	500	12.000
TUMAM04	M4	**14,641**	500	8.000
TUMAM05	M5	**14,928**	250	6.000
TUMAM06	M6	**16,766**	250	6.000
TUMAM08	M8	**23,303**	100	2.400
TUMAM10	M10	**38,038**	100	1.600
TUMAM12	M12	**72,025**	50	1.200
TUMAM14	M14	**234,675**	50	-
TUMAM16	M16	**242,106**	25	300

Blister

CODE	DIMENSIONS	€/SACHET	PCS	SACHETS
BZTUMAM03	M3	**2,143**	10	20
BZTUMAM04	M4	**2,143**	10	20
BZTUMAM05	M5	**2,143**	10	20
BZTUMAM06	M6	**2,143**	10	20
BZTUMAM08	M8	**2,143**	5	20
BZTUMAM10	M10	**2,143**	5	20
BZTUMAM12	M12	**2,143**	3	20

Boîte avec fenêtre

CODE	DIMENSIONS	€/BOÎTE	PCS	BOÎTES
VTUMAM03	M3	**15,910**	75	8
VTUMAM04	M4	**16,301**	75	8
VTUMAM05	M5	**11,075**	50	8
VTUMAM06	M6	**12,440**	50	8
VTUMAM08	M8	**8,644**	25	8
VTUMAM10	M10	**11,290**	20	8
VTUMAM12	M12	**10,689**	10	8

DIN-6798 A

Brut rondelle éventail à denture extérieure

MÉTAL

Disponible en diférentes revêtements. Consultez prix et délais de livraison.

CODE	DIMENSIONS	€/100		
D6798A03	M3	**1,013**	500	22.500
D6798A04	M4	**1,231**	500	22.500
D6798A05	M5	**1,303**	500	22.500
D6798A06	M6	**1,809**	500	22.500
D6798A08	M8	**3,628**	250	11.250
D6798A10	M10	**6,872**	250	11.250
D6798A12	M12	**7,984**	100	4.500
D6798A14	M14	**12,425**	100	4.500
D6798A16	M16	**15,394**	100	4.500

FORETS, EMBOUTS ET ACCESSOIRES

B-HDS

Forets SDS-Plus haute qualité

MASSIFS

CODE	DIMENSIONS	€/PC	MIN. COMMANDE		
BHDS06110	Ø6 x 110	**19,363**	2	1	50
BHDS06160	Ø6 x 160	**19,816**	2	1	100
BHDS06210	Ø6 x 210	**21,228**	2	1	150
BHDS08110	Ø8 x 110	**19,816**	2	1	50
BHDS08160	Ø8 x 160	**20,709**	2	1	100
BHDS08210	Ø8 x 210	**21,706**	2	1	150
BHDS10160	Ø10 x 160	**22,159**	2	1	100
BHDS10210	Ø10 x 210	**23,975**	2	1	150
BHDS12160	Ø12 x 160	**24,769**	2	1	100
BHDS12210	Ø12 x 210	**27,125**	2	1	150
BHDS16210	Ø16 x 210	**41,888**	2	1	150
BHDS16310	Ø16 x 260	**43,522**	2	1	200

PU

Embouts

PU-PH

PH

MÉTAL

CODE	DIMENSIONS	€/100	LONGUEUR			
PUPHC01	PH1	**38,475**	25	PH1	25	1.125
PUPHC02	PH2	**38,475**	25	PH2	25	1.125
PUPHC03	PH3	**38,475**	25	PH3	25	1.125
PUPHL01	PH1	**74,566**	50	PH1	25	1.125
PUPHL02	PH2	**74,566**	50	PH2	25	1.125
PUPHL03	PH3	**74,566**	50	PH3	25	1.125

Blister

CODE	DIMENSIONS	€/SACHET	PCS	SACHETS
BZPUPHCL01	PH1	**2,967**	4	20
BZPUPHCL02	PH2	**2,967**	4	20
BZPUPHCL03	PH3	**2,967**	4	20

PU-TO

TX

MÉTAL

CODE	DIMENSIONS	€/100	LONGUEUR			
PUTO010	T10	**43,047**	25	TX10	25	1.125
PUTO015	T15	**43,047**	25	TX15	25	1.125
PUTO020	T20	**43,047**	25	TX20	25	1.125
PUTO025	T25	**43,047**	25	TX25	25	1.125
PUTO030	T30	**43,047**	25	TX30	25	1.125
PUTO040	T40	**43,047**	25	TX40	25	1.125

Blister

CODE	DIMENSIONS	€/SACHET	PCS	SACHETS
BZPUTOT01	T10+T20	**2,967**	2	20
BZPUTOT02	T30+T40	**2,967**	2	20

INDEX
A PERFECT FIXING

Embouts PU

MÉTAL

PU-OX

OXBIT

CODE	DIMENSIONS	€/100	LONGUEUR			
PUOXBITC10	OXB-10	**91,069**	25	OXB-10	25	1.125
PUOXBITC15	OXB-15	**91,069**	25	OXB-15	25	1.125
PUOXBITC20	OXB-20	**91,069**	25	OXB-20	25	1.125
PUOXBITC25	OXB-25	**91,069**	25	OXB-25	25	1.125
PUOXBITC30	OXB-30	**91,069**	25	OXB-30	25	1.125
PUOXBITC40	OXB-40	**91,069**	25	OXB-40	25	1.125
PUOXBITL10	OXB-10	**155,956**	50	OXB-10	25	1.125
PUOXBITL15	OXB-15	**155,956**	50	OXB-15	25	1.125
PUOXBITL20	OXB-20	**155,956**	50	OXB-20	25	1.125
PUOXBITL25	OXB-25	**155,956**	50	OXB-25	25	1.125
PUOXBITL30	OXB-30	**155,956**	50	OXB-30	25	1.125
PUOXBITL40	OXB-40	**155,956**	50	OXB-40	25	1.125

CARACTÉRISTIQUES

Tenue parfaite dans la vis :
Elles garantissent que la vis soit entièrement fixée à l'extrémité, ce qui permet une installation ergonomique dans n'importe quelle position et qui améliore le guidage de la vis.

Transmission optimale des forces :
Elles assurent une tenue parfaite dans la mortaise et augmente la surface de serrage, ce qui optimise la transmission du couple.

Anti Cam-Out:
Les pointes OXBIT réduisent l'effet « Cam-Out », qui est particulièrement élevé en cas de travail à la machine et qui peut faire glisser la pointe hors de la tige de la vis. Cela augmente la durée de vie des pointes et des tiges.

Idéal pour les applications de haute performance :
Spécialement étudiées pour garantir la transmission dans les travaux à couple élevé, elles supportent des vitesses élevées et le couple des tournevis à choc.

Moins d'efforts :
Elles augmentent la transmission du couple, ce qui permet une installation avec moins d'efforts, même à des couples élevés.

Augmentation de la durée de vie des pointes :
Le design des pointes OXBIT et leur parfaite adaptation à la tige prolongent la durée de vie des pointes et des tiges.

MÉTAL

PU-PO

PZ

CODE	DIMENSIONS	€/100	LONGUEUR			
PUPOC01	PZ1	**38,475**	25	PZ1	25	1.125
PUPOC02	PZ2	**38,475**	25	PZ2	25	1.125
PUPOC03	PZ3	**38,475**	25	PZ3	25	1.125
PUPOL01	PZ1	**74,566**	50	PZ1	25	1.125
PUPOL02	PZ2	**74,566**	50	PZ2	25	1.125
PUPOL03	PZ3	**74,566**	50	PZ3	25	1.125

Blister

CODE	DIMENSIONS	€/SACHET	PCS	SACHETS
BZPUPOCL01	PZ1	**2,967**	4	20
BZPUPOCL02	PZ2	**2,967**	4	20
BZPUPOCL03	PZ3	**2,967**	4	20

MÉTAL

PU-CU

Carrée

CODE	DIMENSIONS	€/100	LONGUEUR			
PUCUC01	PC1	**38,103**	25	PC1	25	1.125
PUCUC02	PC2	**38,103**	25	PC2	25	1.125
PUCUC03	PC3	**38,103**	25	PC3	25	1.125
PUCUL01	PC1	**73,844**	50	PC1	25	1.125
PUCUL02	PC2	**73,844**	50	PC2	25	1.125
PUCUL03	PC3	**73,844**	50	PC3	25	1.125

BOCA

Douilles de vissage hexagonales magnetiques

MÉTAL

CODE		DIMENSIONS	€/100	LONGUEUR	CLÉ D'INSTALLATION		
BOCA006		6 mm.	**587,097**	65	1/4"	5	225
BOCA007		7 mm.	**587,097**	65	1/4"	5	225
BOCA008		8 mm.	**587,097**	65	1/4"	5	225
BOCA010		10 mm.	**587,097**	65	1/4"	5	225
BOCA013	NEW	13 mm.	**512,159**	65	1/4"	5	225
BOCA055	NEW	5,5 mm.	**364,119**	65	1/4"	5	225

Blister

CODE	DIMENSIONS	€/SACHET	PCS	SACHETS
BZBOCA008	8 mm.	**4,000**	1	20
BZBOCA010	10 mm.	**4,000**	1	20

PU-PM

Porte-embouts magnétique 1/4

MÉTAL

CODE	DIMENSIONS	€/100	LONGUEUR		
PUPM014	1/4" x 60	**566,128**	65	5	225

ATAP

Capuchon nylon pour vis à tête hexagonale.

MÉTAL

CODE		COULEUR	€/100			
ATAPO08AR		RAL 1001	**7,456**	8	1.000	2.000
ATAPO08RC		RAL 3003	**7,456**	8	1.000	2.000
ATAPO08RT		RAL 3011	**7,456**	8	1.000	2.000
ATAPO08VN		RAL 6028	**7,456**	8	1.000	2.000
ATAPO08BP		RAL 9010	**7,456**	8	1.000	2.000
ATAPO08NE		RAL 9005	**7,456**	8	1.000	2.000
ATAPO08BO		RAL 8004	**7,456**	8	1.000	2.000
ATAPO10AR		RAL 1001	**7,456**	10	1.000	2.000
ATAPO10RC		RAL 3003	**7,456**	10	1.000	2.000
ATAPO10RT		RAL 3011	**7,456**	10	1.000	2.000
ATAPO10VN		RAL 6028	**7,456**	10	1.000	2.000
ATAPO10BP		RAL 9010	**7,456**	10	1.000	2.000
ATAPO10NE		RAL 9005	**7,456**	10	1.000	2.000
ATAPO10BO		RAL 9002	**7,456**	10	1.000	2.000
ATAPO08BS	NEW	RAL 9003	**7,456**	8	1.000	2.000
ATAPO08GM	NEW	RAL 9006	**7,456**	8	1.000	2.000
ATAPO08RX	NEW	RAL 3009	**7,456**	8	1.000	2.000
ATAPO08PC	NEW	RAL 8004	**7,456**	8	1.000	2.000
ATAPO10BS	NEW	RAL 9003	**7,456**	10	1.000	2.000
ATAPO10GM	NEW	RAL 9006	**7,456**	10	1.000	2.000
ATAPO10RX	NEW	RAL 3009	**7,456**	10	1.000	2.000
ATAPO10PC	NEW	RAL 8004	**7,456**	10	1.000	2.000

Bouchons en pvc pour vis DIN-7504-N et DIN-7981 — TP-CR

MÉTAL | Ny NYLON | PVC

TP-CR B

Blanc

CODE	DIMENSIONS	€/100		
TPCR042BL	Ø4,2	**3,756**	1.000	12.000
TPCR048BL	Ø4,8	**3,756**	1.000	12.000
TPCR055BL	Ø5,5	**3,756**	1.000	6.000

MÉTAL | Ny NYLON | PVC

TP-CR N

Noir

CODE	DIMENSIONS	€/100		
TPCR042NE	Ø4,2	**3,756**	1.000	12.000
TPCR048NE	Ø4,8	**3,756**	1.000	12.000
TPCR055NE	Ø5,5	**3,756**	1.000	6.000

Bouchons cache-vis adhésifs. Différentes couleurs — TP-TP

BOIS | Ny NYLON | PVC

CODE	DIAMÈTRE	COULEUR	€/100		
TPTPADBE	14	BEIGE	**6,478**	1.000	24.000
TPTPADBL	14	BLANC	**6,478**	1.000	24.000
TPTPADCA	14	CAOBA	**6,478**	1.000	24.000
TPTPADCE	14	CERISE	**6,478**	1.000	24.000
TPTPADGR	14	GRIS	**6,478**	1.000	24.000
TPTPADHA	14	BEECH	**6,478**	1.000	24.000
TPTPADNE	14	NOIR	**6,478**	1.000	24.000
TPTPADNO	14	NOYER	**6,478**	1.000	24.000
TPTPADPI	14	PINE	**6,478**	1.000	24.000
TPTPADRO	14	CHÊNE	**6,478**	1.000	24.000
TPTPADSA	14	SAPELLY	**6,478**	1.000	24.000

Blister

CODE	COLOR	€/SACHET	PCS	SACHETS
BZTPTPADBE	BEIGE	**1,647**	20	25
BZTPTPADBL	BLANCO/WHITE/ BLANC	**1,647**	20	25
BZTPTPADCA	CAOBA/MAHOGANY/ACAJOU	**1,647**	20	25
BZTPTPADCE	CEREZO/CHERRY/CERISIER	**1,647**	20	25
BZTPTPADGR	GRIS/GREY/GRIS	**1,647**	20	25
BZTPTPADHA	HAYA/BEECH/HETRE	**1,647**	20	25
BZTPTPADNE	NEGRO/BLACK/NOIR	**1,647**	20	25
BZTPTPADNO	NOGAL/WALNUT/NOYER	**1,647**	20	25
BZTPTPADPI	PINO/PINE/PIN	**1,647**	20	25
BZTPTPADRO	ROBLE/OAK/CHÊNE	**1,647**	20	25
BZTPTPADSA	SAPELLY	**1,647**	20	25

COLLIERS MÉTALLIQUES LOURDS

	DIMENSIONS (mm)	CHARGES CONSEILLÉES kg	REVÊTEMENT	ÉPAISSEUR (mm)	LARGEUR (mm)	OUVERTURE	MANCHON	ÉVALUATION	ISOPHONIQUE	CTE
AB-RA	APPLICATIONS: Sanitaire, Électrique									P. 248
	Ø 15 - Ø 125	80	Z ZINC	1,5	20	**Rapide latérale**	M8	-	-	-
AB-IA	APPLICATIONS: ECS et EF, Gaz, Sanitaire, Chauffage, Climatisation, Électrique, Ventilation									P. 249
	Ø 15 - Ø 125	80	Z ZINC	1,5	20	**Rapide latérale**	M8	-	✓	✓
AB-IR	APPLICATIONS: ECS et EF, Gaz, Sanitaire, Chauffage, Climatisation, Électrique, Ventilation									P. 249
	Ø 15 - Ø 60	60	Z ZINC	1,25	19	**Rápida vertical**	M8	-	✓	✓
AB-RE AB-RE V	APPLICATIONS: Sanitaire, Électrique, Ventilation									P. 250
	Ø 18 - Ø 1250	150 - 200	Z ZINC	1,8 - 2,3	19	**Vis**	M8 / M10	-	-	-
AB-RI AB-RI V	APPLICATIONS: ECS et EF, Gaz, Sanitaire, Chauffage, Climatisation, Électrique, Ventilation									P. 252
	Ø 18 - Ø 1250	150 - 200	Z ZINC	1,8 - 2,3	19	**Tornillo**	M8 / M10	-	✓	✓
AB-RE A2 AB-RE A4	APPLICATIONS: ECS et EF, Gaz, Sanitaire, Chauffage, Climatisation, Électrique, Ventilation									P. 251
	Ø 18 - Ø 1250	150 - 200	A2 INOX AB-RE A2 / A4 INOX AB-RE A4	1,8 - 2,3	19	**Vis**	M8 / M10	-	✓	✓
AB-RI A2 AB-RI A4	APPLICATIONS: ECS et EF, Gaz, Sanitaire, Chauffage, Climatisation, Électrique, Ventilation									P. 253
	Ø 18 - Ø 1250	150 - 200	A2 INOX AB-RI A2 / A4 INOX AB-RI A4	1,8 - 2,3	19	**Vis**	M8 / M10	-	✓	✓
AB-RI DES	APPLICATIONS: Sanitaire, Électrique									P. 254
	Ø 16 - Ø 160	150	Z ZINC	1,2 - 2,0	20	**Rapide latérale**	M8 / M10	-	✓	✓
AB-ICP	APPLICATIONS: ECS et EF, Gaz, Sanitaire, Chauffage, Climatisation, Électrique, Ventilation									P. 254
	Ø 60 - Ø 135	200	Z ZINC	2,75 - 4,0	30 - 40	**Vis**	M8 / M10 M10 / M12 M12 / M16	-	✓	✓

	DIMENSIONS (mm)	CHARGES CONSEILLÉES kg	REVÊTEMENT	ÉPAISSEUR (mm)	LARGEUR (mm)	OUVERTURE	MANCHON	ÉVALUATION	ISOPHONIQUE	CTE
AB-AIS	APPLICATIONS: ECS et EF, Gaz, Sanitaire, Chauffage, Climatisation, Électrique, Ventilation									P. 255
	Ø 10 - Ø 219	150 - 200	ZINC	13 - 40	20 - 40	**AB-AIS 13 & 19** **Rapide latérale** **AB-AIS 30 & 40** **Vis**	M8 / M10 M8 / M10 M12 / M16	-	✓	✓
AB-GA	APPLICATIONS: Gas									P. 256
	Ø 18 - Ø 160	150 - 200	YELLOW	2	19	**Vis**	M8 ≤ Ø54 M8 / M10 > Ø54	Conformément à UNE-EN ISO 4892	-	-
AB-M8	APPLICATIONS: Sanitaire, Gouttière									P. 256
	Ø 50 - Ø 315	100	ZINC	1	28	**Vis**	M8	-	-	-
AB-DE Z **AB-DE G**	APPLICATIONS: Sanitaire, Gouttière									P. 257
	Ø 75 - Ø 315	200	ZINC AB-DE Z ATLANTIS AB-DE G	2,5	20	**Vis**	M8	-	-	-
AB-DP Z **AB-DP G**	APPLICATIONS: Sanitaire, Gouttière									P. 257
	Ø 75 - Ø 250	200	ZINC AB-DP Z ATLANTIS AB-DP G	2,5	20	**Vis**	-	-	-	-
AB-ZI	APPLICATIONS: Gas, Sanitaire									P. 258
	Ø 16 - Ø 230	250 - 350	ZINC	M6 - M8 - M10	-	-	-	-	-	-
AB-SA	APPLICATIONS: Gas, Sanitaire									P. 259
	-	-	ZINC	5 - 6	-	-	-	-	-	-
AB-GP	APPLICATIONS: Sanitaire, Industriel									P. 259
	Ø 25 - Ø 235	-	ZINC	0,6 - 1,8	18 -25	**Vis**	-	-	-	-

AB-RA

Collier renforcé M8 ouvert

02 P. 412 Info Technique

SANITARIE

Tube acier Tube cuivre Tube PVC

CODE	DIMENSIONS	ØD(mm)	€/100	DIMENSIONS POUCES	CHARGE MAXIMALE		
ABRA015	15 (M8)	12-16	**71,897**	1/4"	80	50	300
ABRA018	18 (M8)	15 - 19	**73,450**	3/8"	80	50	300
ABRA022	22 (M8)	20 - 25	**75,988**	1/2"	80	50	200
ABRA028	28 (M8)	26 - 30	**78,663**	3/4"	80	50	200
ABRA035	35 (M8)	32 - 36	**81,488**	1"	80	50	150
ABRA042	42 (M8)	38 - 43	**82,516**	1 1/4"	80	50	150
ABRA048	48 (M8)	47 - 51	**87,597**	1 1/2"	80	50	100
ABRA054	54 (M8)	53 - 58	**93,222**	-	80	25	100
ABRA060	60 (M8)	60 - 64	**93,934**	2"	80	25	75
ABRA075	75 (M8)	75 - 80	**104,128**	2 1/2"	80	25	50
ABRA090	90 (M8)	87 - 92	**116,109**	3"	80	25	50
ABRA100	100 (M8)	99 - 105	**119,969**	3 1/2"	80	25	50
ABRA110	110 (M8)	107 - 112	**131,963**	-	80	25	50
ABRA115	115 (M8)	113 - 118	**160,291**	4"	80	25	50
ABRA125	125 (M8)	125 - 130	**161,450**	4 1/2"	80	25	50

EXEMPLES D'APPLICATION

INDEX A PERFECT FIXING

Collier renforcé isophonique M8 ouvert — AB-IA

02 P. 412 Info Technique

SANITARIE

Tube acier | Tube cuivre | Tube PVC | ZINC

CODE	DIMENSIONS	ØD(mm)	€/100	DIMENSIONS POUCES	CHARGE MAXIMALE		
ABIA015	15 (M8)	12-16	**73,703**	1/4"	80	50	200
ABIA018	18 (M8)	15 - 19	**78,800**	3/8"	80	50	200
ABIA022	22 (M8)	20 - 25	**83,638**	1/2"	80	50	150
ABIA028	28 (M8)	26 - 30	**87,294**	3/4"	80	50	100
ABIA035	35 (M8)	32 - 36	**93,303**	1"	80	50	100
ABIA042	42 (M8)	38 - 43	**103,741**	1 1/4"	80	50	-
ABIA048	48 (M8)	47 - 51	**118,241**	1 1/2"	80	50	-
ABIA054	54 (M8)	53 - 58	**123,450**	-	80	25	50
ABIA060	60 (M8)	60 - 64	**133,828**	2"	80	25	50
ABIA075	75 (M8)	75 - 80	**149,688**	2 1/2"	80	25	50
ABIA090	90 (M8)	87 - 92	**166,313**	3"	80	25	50
ABIA100	100 (M8)	99 - 105	**182,269**	3 1/2"	80	25	50
ABIA110	110 (M8)	107 - 112	**189,863**	-	80	25	-
ABIA115	115 (M8)	113 - 118	**219,453**	4"	80	25	-
ABIA125	125 (M8)	125 - 130	**234,831**	4 1/2"	80	25	-

EXEMPLES D'APPLICATION

Collier isophonique M8 installation rapide — AB-IR

02 P. 412 Info Technique

SANITARIE

Tube acier | Tube cuivre | Tube PVC | ZINC

CODE	DIMENSIONS	ØD(mm)	€/100	DIMENSIONS POUCES	CHARGE MAXIMALE		
ABIR015	15 (M8)	14 - 15	**67,025**	1/4"	60	50	300
ABIR018	18 (M8)	16 - 19	**70,231**	3/8"	60	50	300
ABIR022	22 (M8)	21 - 23	**75,534**	1/2"	60	50	200
ABIR028	28 (M8)	26 - 28	**80,900**	3/4"	60	50	150
ABIR035	35 (M8)	32 - 35	**90,456**	1"	60	50	100
ABIR040	40 (M8)	40 - 43	**100,013**	1 1/4"	60	25	100
ABIR048	48 (M8)	48 - 51	**109,634**	1 1/2"	60	25	100
ABIR054	54 (M8)	52 - 56	**115,503**	-	60	25	75
ABIR060	60 (M8)	57 - 60	**121,278**	2"	60	25	75

EXEMPLES D'APPLICATION

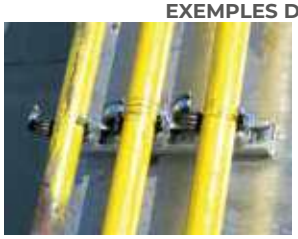

AB-RE

Collier renforcé M8 + M10

AB-RE

Zinguée

02 P. 413 Info Technique

SANITARIE

Tube acier Tube cuivre Tube PVC

CODE	DIMENSIONS	ØD(MM)	€/100	DIMENSIONS POUCES	CHARGE MAXIMALE		
ABRE018	18 (M8+M10)	15 - 19	**78,538**	3/8"	80	50	300
ABRE022	22 (M8+M10)	20 - 25	**82,556**	1/2"	80	50	200
ABRE028	28 (M8+M10)	26 - 30	**87,606**	3/4"	80	50	150
ABRE035	35 (M8+M10)	32 - 36	**92,538**	1"	80	50	100
ABRE040	40 (M8+M10)	38 - 43	**96,925**	1 1/4"	80	25	100
ABRE048	48 (M8+M10)	47 - 51	**104,841**	1 1/2"	80	25	100
ABRE054	54 (M8+M10)	53 - 56	**111,919**	-	80	25	75
ABRE060	60 (M8+M10)	60 - 64	**117,297**	2"	80	25	75
ABRE070	70 (M8+M10)	68 - 72	**124,941**	-	80	25	50
ABRE075	75 (M8+M10)	75 - 80	**133,175**	2 1/2"	150	25	50
ABRE083	83 (M8+M10)	81 - 86	**143,678**	-	150	25	-
ABRE090	90 (M8+M10)	87 - 92	**148,684**	3"	150	25	-
ABRE100	100 (M8+M10)	99 - 105	**151,666**	3 1/2"	150	25	-
ABRE110	110 (M8+M10)	107 - 112	**165,606**	-	150	25	-
ABRE115	115 (M8+M10)	113 - 118	**171,984**	4"	200	25	-
ABRE125	125 (M8+M10)	125 - 130	**182,672**	4 1/2"	200	25	-
ABRE133	133 (M8+M10)	132 - 137	**187,063**	-	200	25	-
ABRE140	140 (M8+M10)	138 - 142	**198,566**	5"	200	25	-
ABRE150	150 (M8+M10)	148 - 152	**211,519**	-	200	25	-
ABRE160	160 (M8+M10)	159 - 166	**220,534**	6"	200	25	-
ABRE180	180 (M8+M10)	179 - 184	**242,128**	-	200	25	-
ABRE200	200 (M8+M10)	199 - 212	**261,013**	-	200	25	-
ABRE220	220 (M8+M10)	215 - 226	**272,775**	8"	200	25	-
ABRE250	250 (M8+M10)	245 - 254	**320,603**	-	200	25	-
ABRE280	280 (M8+M10)	278 - 284	**365,959**	-	200	25	-
ABRE300	300 (M8+M10)	299 - 304	**424,625**	-	200	25	-
ABRE315	315 (M8+M10)	314 - 319	**441,009**	-	200	25	-
ABRE355	355 (M8+M10)	354 - 359	**612,788**	-	200	25	-

EXEMPLES D'APPLICATION

Auto-service

CODE	DIMENSIONS	€/ SACHET	PCS	SACHETS
LSABRET022	22 (M8+M10)	**4,199**	2	5
LSABRET028	28 (M8+M10)	**4,306**	2	5
LSABRET035	35 (M8+M10)	**4,402**	2	5
LSABRET040	40 (M8+M10)	**4,521**	2	5
LSABRET048	48 (M8+M10)	**4,425**	2	5
LSABRET060	60 (M8+M10)	**4,640**	2	5
LSABRET075	75 (M8+M10)	**4,865**	2	5
LSABRET090	90 (M8+M10)	**5,968**	2	5
LSABRET110	110 (M8+M10)	**6,078**	2	5
LSABRET125	125 (M8+M10)	**7,096**	2	4

KIT
AB-RE + ES-DR + T4S

AB-RE V

Zinguée. Ventilation

SANITARIE

Tube acier Tube cuivre Tube PVC

CODE	DIMENSIONS	ØD(mm)	€/100	DIMENSIONS POUCES	CHARGE MAXIMALE	
ABRE400	400 (M8+M10)	399 - 404	**737,703**	-	200	25
ABRE450	450 (M8+M10)	449 - 454	**815,950**	-	200	10
ABRE500	500 (M8+M10)	499 - 504	**868,469**	-	200	10
ABRE560	560 (M8+M10)	555 - 561	**1.038,850**	-	200	10
ABRE600	600 (M8+M10)	599 - 604	**1.105,653**	-	200	10
ABRE630	630 (M8+M10)	625 - 631	**1.182,925**	-	200	10
ABRE710	710 (M8+M10)	705 - 711	**1.333,559**	-	200	10
ABRE800	800 (M8+M10)	799 - 804	**1.475,406**	-	200	10
ABRE900	900 (M8+M10)	899 - 904	**1.635,613**	-	200	10
ABRE910	1000 (M8+M10)	999 - 1.004	**1.815,128**	-	200	10
ABRE911	1120 (M8+M10)	1.115 - 1.121	**2.006,266**	-	200	10
ABRE912	1250 (M8+M10)	1.245 - 1.251	**2.203,425**	-	200	10

AB-RE

Collier renforcé M8 + M10

02 P. 414 Info Technique

INOXYDABLE

Tube PVC | Tube acier inoxydable | A2 INOX

AB-RE A2

Inoxydable A2

CODE	DIMENSIONS	ØD(mm)	€/100	DIMENSIONS POUCES	CHARGE MAXIMALE		
ABREA2018	18 (M8+M10)	15 - 18	**353,950**	3/8"	150	50	300
ABREA2022	22 (M8+M10)	20 - 24	**376,028**	1/2"	150	50	200
ABREA2028	28 (M8+M10)	26 - 30	**396,628**	3/4"	150	50	150
ABREA2035	35 (M8+M10)	32 - 36	**415,022**	1"	150	50	100
ABREA2040	40 (M8+M10)	36 - 42	**439,306**	1 1/4"	150	25	100
ABREA2048	48 (M8+M10)	47 - 50	**472,419**	1 1/2"	150	25	100
ABREA2054	54 (M8+M10)	51 - 55	**498,909**	-	150	25	75
ABREA2060	60 (M8+M10)	60 - 64	**541,438**	2"	150	25	75
ABREA2075	75 (M8+M10)	75 - 80	**542,538**	2 1/2"	150	25	50
ABREA2090	90 (M8+M10)	87 - 92	**559,094**	3"	150	25	-
ABREA2110	110 (M8+M10)	106 - 112	**604,866**	-	150	25	-
ABREA2115	115 (M8+M10)	114 - 119	**630,941**	4"	150	25	-
ABREA2125	125 (M8+M10)	124 - 131	**676,734**	4 1/2"	150	25	-
ABREA2140	140 (M8+M10)	133 - 140	**740,441**	5"	150	25	-
ABREA2160	160 (M8+M10)	159 - 163	**853,675**	6"	150	25	-
ABREA2200	200 (M8+M10)	199 - 212	**1.190,775**	-	150	25	-

02 P. 414 Info Technique

INOXYDABLE

Tube PVC | Tube acier inoxydable | A4 INOX

AB-RE A4

Inoxydable A4

CODE	DIMENSIONS	ØD(mm)	€/100	DIMENSIONS POUCES	CHARGE MAXIMALE		
ABREA4018	18 (M8+M10)	15 - 18	**369,750**	3/8"	150	50	300
ABREA4022	22 (M8+M10)	20 - 24	**372,813**	1/2"	150	50	200
ABREA4028	28 (M8+M10)	26 - 30	**402,159**	3/4"	150	50	150
ABREA4035	35 (M8+M10)	32 - 36	**420,116**	1"	150	50	100
ABREA4040	40 (M8+M10)	36 - 42	**450,644**	1 1/4"	150	25	100
ABREA4048	48 (M8+M10)	47 - 50	**486,869**	1 1/2"	150	25	100
ABREA4054	54 (M8+M10)	51 - 55	**507,944**	-	150	25	75
ABREA4060	60 (M8+M10)	60 - 64	**541,459**	2"	150	25	75
ABREA4075	75 (M8+M10)	75 - 80	**641,581**	2 1/2"	150	25	50
ABREA4090	90 (M8+M10)	87 - 92	**658,763**	3"	150	25	-
ABREA4110	110 (M8+M10)	106 - 112	**810,122**	-	150	25	-
ABREA4115	115 (M8+M10)	114 - 119	**869,128**	4"	150	25	-
ABREA4125	125 (M8+M10)	124 - 131	**874,884**	4 1/2"	150	25	-
ABREA4140	140 (M8+M10)	133 - 140	**1.035,613**	5"	150	25	-
ABREA4160	160 (M8+M10)	159 - 163	**1.136,772**	-	150	25	-
ABREA4200	200 (M8+M10)	199 - 212	**1.393,659**	-	150	25	-

EXEMPLES D'APPLICATION

AB-RI

Collier renforcé isophonique M8 + M10

AB-RI

Zinguée

02 P. 413 Info Technique

SANITARIE

Tube acier | Tube cuivre | Tube PVC

CODE	DIMENSIONS	ØD(MM)	€/100	DIMENSIONS POUCES	CHARGE MAXIMALE		
ABRI018	18 (M8+M10)	15 - 19	**100,209**	3/8"	80	50	200
ABRI022	22 (M8+M10)	20 - 25	**113,613**	1/2"	80	50	150
ABRI028	28 (M8+M10)	26 - 30	**117,106**	3/4"	80	50	150
ABRI035	35 (M8+M10)	32 - 36	**126,994**	1"	80	50	100
ABRI040	40 (M8+M10)	38 - 43	**135,066**	1 1/4"	80	25	75
ABRI048	48 (M8+M10)	47 - 51	**140,928**	1 1/2"	80	25	75
ABRI054	54 (M8+M10)	53 - 56	**167,019**	-	80	25	50
ABRI060	60 (M8+M10)	60 - 64	**185,403**	2"	80	25	50
ABRI070	70 (M8+M10)	68 - 72	**189,763**	-	80	25	-
ABRI075	75 (M8+M10)	75 - 80	**193,447**	2 1/2"	150	25	-
ABRI083	83 (M8+M10)	81 - 86	**209,653**	-	150	25	-
ABRI090	90 (M8+M10)	87 - 92	**215,547**	3"	150	25	-
ABRI100	100 (M8+M10)	99 - 105	**235,369**	3 1/2"	150	25	-
ABRI110	110 (M8+M10)	107 - 112	**272,394**	-	150	25	-
ABRI115	115 (M8+M10)	113 - 118	**293,506**	4"	200	25	-
ABRI125	125 (M8+M10)	125 - 130	**302,663**	4 1/2"	200	25	-
ABRI133	133 (M8+M10)	132 - 137	**316,250**	-	200	25	-
ABRI140	140 (M8+M10)	138 - 142	**324,209**	5"	200	25	-
ABRI150	150 (M8+M10)	148 - 152	**344,859**	-	200	25	-
ABRI160	160 (M8+M10)	159 - 166	**365,213**	6"	200	25	-
ABRI180	180 (M8+M10)	179 - 184	**388,953**	-	200	25	-
ABRI200	200 (M8+M10)	196 - 203	**421,225**	-	200	25	-
ABRI220	220 (M8+M10)	215 - 226	**461,206**	8"	200	25	-
ABRI250	250 (M8+M10)	245 - 254	**471,969**	-	200	25	-
ABRI280	280 (M8+M10)	278 - 284	**504,531**	-	200	25	-
ABRI300	300 (M8+M10)	299 - 304	**546,853**	-	200	25	-
ABRI315	315 (M8+M10)	314 - 319	**585,872**	-	200	25	-
ABRI355	355 (M8+M10)	354 - 359	**817,428**	-	200	25	-

EXEMPLES D'APPLICATION

Auto-service

CODE	DIMENSIONS	€/SACHET	PCS	SACHETS
LSABRIT022	22 (M8+M10)	**4,535**	2	5
LSABRIT028	28 (M8+M10)	**4,665**	2	5
LSABRIT035	35 (M8+M10)	**4,823**	2	5
LSABRIT040	40 (M8+M10)	**4,820**	2	5
LSABRIT048	48 (M8+M10)	**4,998**	2	5
LSABRIT060	60 (M8+M10)	**5,345**	2	5
LSABRIT075	75 (M8+M10)	**5,762**	2	5
LSABRIT090	90 (M8+M10)	**6,625**	2	5
LSABRIT110	110 (M8+M10)	**7,759**	2	4

KIT

AB-RI + ES-DR + T4S

AB-RI V

Zinguée. Ventilation

SANITARIE

Tube acier | Tube cuivre | Tube PVC

CODE	DIMENSIONS	ØD(mm)	€/100	DIMENSIONS POUCES	CHARGE MAXIMALE	
ABRI400	400 (M8+M10)	399 - 404	**887,825**	-	200	25
ABRI450	450 (M8+M10)	449 - 454	**1.054,806**	-	200	10
ABRI500	500 (M8+M10)	499 - 504	**1.097,244**	-	200	10
ABRI560	560 (M8+M10)	555 - 561	**1.217,763**	-	200	10
ABRI600	600 (M8+M10)	599 - 604	**1.343,131**	-	200	10
ABRI630	630 (M8+M10)	625 - 631	**1.458,350**	-	200	10
ABRI710	710 (M8+M10)	705 - 711	**1.671,506**	-	200	10
ABRI800	800 (M8+M10)	799 - 804	**1.836,325**	-	200	10
ABRI900	900 (M8+M10)	899 - 904	**2.084,488**	-	200	10
ABRI910	1000 (M8+M10)	999 - 1.004	**2.376,141**	-	200	10
ABRI911	1120 (M8+M10)	1.115 - 1.121	**2.625,038**	-	200	10
ABRI912	1250 (M8+M10)	1.245 - 1.251	**2.873,203**	-	200	10

AB-RI

Collier renforcé isophonique M8 + M10

02 P. 414 Info Technique

INOXYDABLE

Tube acier | Tube PVC | Tube acier inoxydable | A2 INOX

AB-RI A2

Inoxydable A2

CODE	DIMENSIONS	ØD(mm)	€/100	DIMENSIONS POUCES	CHARGE MAXIMALE		
ABRIA2018	18 (M8+M10)	15 - 18	**355,303**	3/8"	150	50	200
ABRIA2022	22 (M8+M10)	20 - 24	**354,269**	1/2"	150	50	150
ABRIA2028	28 (M8+M10)	26 - 30	**373,734**	3/4"	150	50	150
ABRIA2035	35 (M8+M10)	32 - 36	**393,197**	1"	150	50	100
ABRIA2040	40 (M8+M10)	36 - 42	**418,825**	1 1/4"	150	25	75
ABRIA2048	48 (M8+M10)	47 - 50	**443,888**	1 1/2"	150	25	75
ABRIA2054	54 (M8+M10)	51 - 55	**475,028**	-	150	25	50
ABRIA2060	60 (M8+M10)	60 - 64	**505,825**	2"	150	25	50
ABRIA2075	75 (M8+M10)	75 - 80	**575,613**	2 1/2"	150	25	-
ABRIA2090	90 (M8+M10)	87 - 92	**613,050**	3"	150	25	-
ABRIA2110	110 (M8+M10)	106 - 112	**699,106**	-	150	25	-
ABRIA2115	115 (M8+M10)	114 - 119	**685,828**	4"	150	25	-
ABRIA2125	125 (M8+M10)	124 - 131	**739,184**	4 1/2"	150	25	-
ABRIA2140	140 (M8+M10)	133 - 140	**765,319**	5"	150	25	-
ABRIA2160	160 (M8+M10)	159 - 163	**858,653**	6"	150	25	-

02 P. 414 Info Technique

INOXYDABLE

Tube acier | Tube PVC | Tube acier inoxydable | A4 INOX

AB-RI A4

Inoxydable A4

CODE	DIMENSIONS	ØD(mm)	€/100	DIMENSIONS POUCES	CHARGE MAXIMALE		
ABRIA4018	18 (M8+M10)	15 - 18	**413,128**	3/8"	150	50	200
ABRIA4022	22 (M8+M10)	20 - 24	**434,313**	1/2"	150	50	150
ABRIA4028	28 (M8+M10)	26 - 30	**460,253**	3/4"	150	50	150
ABRIA4035	35 (M8+M10)	32 - 36	**506,559**	1"	150	50	100
ABRIA4040	40 (M8+M10)	36 - 42	**530,534**	1 1/4"	150	25	75
ABRIA4048	48 (M8+M10)	47 - 50	**564,678**	1 1/2"	150	25	75
ABRIA4054	54 (M8+M10)	51 - 55	**604,713**	-	150	25	50
ABRIA4060	60 (M8+M10)	60 - 64	**647,784**	2"	150	25	50
ABRIA4075	75 (M8+M10)	75 - 80	**719,531**	2 1/2"	150	25	-
ABRIA4090	90 (M8+M10)	87 - 92	**785,509**	3"	150	25	-
ABRIA4110	110 (M8+M10)	106 - 112	**916,881**	-	150	25	-
ABRIA4115	115 (M8+M10)	114 - 119	**943,763**	4"	150	25	-
ABRIA4125	125 (M8+M10)	124 - 131	**1.020,003**	4 1/2"	150	25	-
ABRIA4140	140 (M8+M10)	133 - 140	**1.117,419**	5"	150	25	-
ABRIA4160	160 (M8+M10)	159 - 163	**1.293,291**	6"	150	25	-

EXEMPLES D'APPLICATION

AB-RI DES

Collier de serrage isophonique renforcé glissant M8+M10

MÉTAL · Tube PVC · Tube PPR · ZINC

CODE	DIMENSIONS	€/100	
ABRID016	16	**156,872**	150
ABRID020	20	**163,413**	100
ABRID025	25	**173,219**	100
ABRID032	32	**189,559**	100
ABRID040	40	**205,900**	50
ABRID050	50	**263,097**	50
ABRID063	63	**330,091**	50
ABRID075	75	**375,847**	50
ABRID090	90	**415,066**	50
ABRID110	110	**539,256**	25
ABRID125	125	**653,647**	25
ABRID140	140	**692,863**	20
ABRID160	160	**800,716**	20

PA-EX

Patin d'expansion

MÉTAL · ZINC

CODE	DIMENSIONS	€/100	
PAEXM08	M8 x 180	**3.370,163**	50
PAEXM10	M10 x 180	**3.370,163**	50

CO-AR

Crochet articulé

MÉTAL · Béton creuse · Placo-plâtre · Plâtre · ZINC

CODE	DIMENSIONS	€/100		
COAR08060	M8 x 60	**243,400**	50	300
COAR10060	M10 x 60	**374,463**	50	300

AB-ICP

Collier renforcé isophonique pour charges lourdes

MÉTAL · Tube acier · Tube fonte · Tube PPR · ZINC

CODE	DIMENSIONS	ØD(mm)	€/100	
ABICP060	60 (M8+M10)	60 - 64	**962,169**	25
ABICP075	75 (M10+M12)	75 - 80	**1.175,981**	25
ABICP090	90 (M10+M12)	87 - 92	**1.282,888**	25
ABICP110	110 (M10+M12)	107 - 112	**1.469,975**	25
ABICP140	140 (M12+M16)	138 - 142	**2.565,778**	25
ABICP160	160 (M12+M16)	159 - 166	**3.046,859**	25
ABICP220	220 (M12+M16)	215 - 226	**4.009,025**	10
ABICP270	270 (M12+M16)	268 - 274	**5.022,975**	10
ABICP315	315 (M12+M16)	314 - 319	**5.696,159**	10

Collier de serrage thermique

AB-AIS

AB-AIS 13

13 mm

MÉTAL — Tube acier — Tube cuivre — Tube plastique — ZINC

CODE	DIMENSIONS	€/100	ÉPAISSEUR	
ABAIS13010	Ø10	724,681	13	50
ABAIS13012	Ø12	743,263	13	50
ABAIS13015	Ø15	761,844	13	50
ABAIS13018	Ø18	817,591	13	50
ABAIS13022	Ø22	873,331	13	50
ABAIS13028	Ø28	910,494	13	50

AB-AIS 19

19 mm

MÉTAL — Tube acier — Tube cuivre — Tube plastique — ZINC

CODE	DIMENSIONS	€/100	ÉPAISSEUR	
ABAIS19010	Ø10	891,913	19	50
ABAIS19012	Ø12	910,494	19	50
ABAIS19015	Ø15	966,241	19	50
ABAIS19017	Ø17	966,241	19	50
ABAIS19018	Ø18	984,822	19	50
ABAIS19022	Ø22	1.003,403	19	50
ABAIS19028	Ø28	1.077,731	19	50
ABAIS19035	Ø35	1.152,053	19	50
ABAIS19042	Ø42	1.244,963	19	25
ABAIS19054	Ø54	1.412,197	19	25
ABAIS19060	Ø60	1.560,847	19	25
ABAIS19064	Ø64	1.709,503	19	25
ABAIS19067	Ø67	1.820,991	19	25
ABAIS19076	Ø76	1.951,059	19	25
ABAIS19080	Ø80	2.043,969	19	25
ABAIS19114	Ø114	2.787,231	19	10

AB-AIS 30

30 mm

MÉTAL — Tube acier — Tube fonte — ZINC

CODE	DIMENSIONS	€/100	ÉPAISSEUR	
ABAIS30027	Ø27	1.356,453	30	50
ABAIS30034	Ø34	1.467,941	30	50
ABAIS30042	Ø42	1.560,847	30	25
ABAIS30049	Ø49	1.616,594	30	25
ABAIS30054	Ø54	1.951,059	30	25
ABAIS30060	Ø60	1.988,225	30	25
ABAIS30076	Ø76	2.081,134	30	25
ABAIS30089	Ø89	2.211,203	30	25
ABAIS30108	Ø108	3.065,953	30	10
ABAIS30114	Ø114	3.158,859	30	10

AB-AIS 40

40 mm

MÉTAL — Tube acier — Tube fonte — ZINC

CODE	DIMENSIONS	€/100	ÉPAISSEUR	
ABAIS40049	Ø49	2.025,388	40	25
ABAIS40060	Ø60	2.378,438	40	25
ABAIS40089	Ø89	2.861,556	40	25
ABAIS40114	Ø114	4.459,569	40	10
ABAIS40133	Ø133	4.812,616	40	10
ABAIS40140	Ø140	5.202,828	40	10
ABAIS40159	Ø159	5.946,091	40	10
ABAIS40168	Ø168	6.317,722	40	10
ABAIS40219	Ø219	7.618,428	40	5

AB-GA

Collier jaune pour gaz M8 + M10

02 P. 415 Info Technique

SANITARIE

Tube acier | Tube PVC | Tube gaz

CODE	DIMENSIONS	ØD(mm)	€/100	DIMENSIONS POUCES	CHARGE MAXIMALE		
ABGA018	18 (M8)	15 - 18	**94,625**	3/8"	200	50	300
ABGA022	22 (M8)	20 - 24	**98,741**	1/2"	200	50	200
ABGA028	28 (M8)	26 - 30	**102,394**	3/4"	200	50	150
ABGA035	35 (M8)	32 - 36	**109,238**	1"	200	50	100
ABGA040	40 (M8)	38 - 42	**117,219**	1 1/4"	200	50	100
ABGA048	48 (M8)	47 - 50	**123,141**	1 1/2"	200	50	100
ABGA054	54 (M8)	52 - 56	**126,078**	-	200	25	75
ABGA060	60 (M8/M10)	60 - 64	**136,872**	2"	200	25	75
ABGA075	75 (M8/M10)	75 - 80	**164,378**	2 1/2"	200	25	50
ABGA090	90 (M8/M10)	85 - 90	**177,175**	3"	200	25	-
ABGA100	100 (M8/M10)	99 - 105	**194,691**	3 1/2"	200	25	-
ABGA110	110 (M8/M10)	107 - 112	**229,681**	-	200	25	-
ABGA115	115 (M8/M10)	113 - 118	**230,394**	4"	200	25	-
ABGA140	140 (M8/M10)	138 - 142	**262,284**	5"	200	25	-
ABGA160	160 (M8/M10)	159 - 166	**277,109**	6"	200	25	-

Auto-service

CODE	DIMENSIONS	€/ SACHET	PCS	SACHETS
LSABGAT022	22 (M8)	**4,445**	2	6
LSABGAT028	28 (M8)	**4,541**	2	6
LSABGAT035	35 (M8)	**4,465**	2	6
LSABGAT040	40 (M8)	**4,806**	2	6
LSABGAT048	48 (M8)	**4,719**	2	6
LSABGAT060	60 (M8/M10)	**4,854**	2	6
LSABGAT075	75 (M8/M10)	**5,406**	2	6
LSABGAT090	90 (M8/M10)	**5,922**	2	6
LSABGAT110	110 (M8/M10)	**6,639**	2	5

KIT
AB-GA + ES-DR + T4S

EXEMPLES D'APPLICATION

AB-M8

Collier simple M8

02 P. 415 Info Technique

SANITARIE

Tube acier | Tube cuivre | Tube PVC

CODE	DIMENSIONS	ØD(mm)	€/100	CHARGE MAXIMALE	
ABM8050	50 (M8)	49 - 54	**116,588**	100	100
ABM8063	63 (M8)	60 - 65	**119,791**	100	100
ABM8075	75 (M8)	75 - 80	**128,397**	100	100
ABM8090	90 (M8)	88 - 92	**137,975**	100	100
ABM8110	110 (M8)	108 - 113	**151,122**	100	100
ABM8125	125 (M8)	124 - 130	**161,906**	100	100
ABM8160	160 (M8)	159 - 165	**203,225**	100	100
ABM8200	200 (M8)	199 - 203	**241,725**	100	100
ABM8250	250 (M8)	249 - 254	**307,491**	100	50
ABM8315	315 (M8)	314 - 319	**640,344**	100	50

Auto-service

CODE	DIMENSIONS	€/SACHET	PCS	SACHETS
LSABM8090	90 (M8)	**3,444**	2	6
LSABM8110	110 (M8)	**3,590**	2	6
LSABM8125	125 (M8)	**2,428**	1	8
LSABM8160	160 (M8)	**3,125**	1	4

Collier de descente de gouttière à encastrer — AB-DE

02 P. 416 Info Technique

SANITARIE — Tube acier — Tube PVC

AB-DE Z

Zingué

CODE	DIMENSIONS	ØD(mm)	€/100	CHARGE MAXIMALE	
ABDE075	75	75 - 80	**203,616**	200	100
ABDE090	90	87 - 92	**228,584**	200	100
ABDE110	110	107 - 112	**258,600**	200	100
ABDE125	125	125 - 130	**298,163**	200	50

02 P. 416 Info Technique

SANITARIE — Tube acier — Tube PVC

AB-DE G

Revetement ATLANTIS C2-L

CODE	DIMENSIONS	ØD(mm)	€/100	CHARGE MAXIMALE	
ABDE160	160	159 - 166	**356,844**	200	50
ABDE200	200	199 - 212	**426,416**	200	50
ABDE250	250	245 - 254	**698,694**	200	25
ABDE315	315	314 - 319	**860,869**	200	25

EXEMPLES D'APPLICATION

Collier de descente de gouttière avec patte à vis — AB-DP

02 P. 416 Info Technique

SANITARIE — Tube acier — Tube PVC

AB-DP Z

Zingué

CODE	DIMENSIONS	ØD(mm)	€/100	CHARGE MAXIMALE	
ABDP075	75	75 - 80	**219,059**	200	100
ABDP090	90	87 - 92	**237,316**	200	100
ABDP110	110	107 - 112	**268,159**	200	100
ABDP125	125	125 - 130	**292,081**	200	50

02 P. 416 Info Technique

SANITARIE — Tube acier — Tube PVC

AB-DP G

Revetement ATLANTIS C2-L

CODE	DIMENSIONS	ØD(mm)	€/100	CHARGE MAXIMALE	
ABDP160	160	159 - 166	**350,497**	200	50
ABDP200	200	199 - 212	**408,913**	200	25
ABDP250	250	245 - 254	**569,556**	200	25

EXEMPLES D'APPLICATION

AB-ZI

Étrier

AB-ZI

Zinguée

02 P. 417 Info Technique

SANITARIE

Tube acier

CODE	DIMENSIONS	€/100	CHARGE MAXIMALE	Ø TIGE POUCES		
AZIM060250	M6 1/4"	**18,975**	250	1/4"	100	800
AZIM060375	M6 3/8"	**20,484**	250	3/8"	100	1.200
AZIM060500	M6 1/2"	**24,969**	250	1/2"	100	600
AZIM060750	M6 3/4"	**24,944**	250	3/4"	100	600
AZIM061000	M6 1"	**28,559**	250	1"	100	400
AZIM061250	M6 1 1/4"	**32,097**	250	1 1/4"	50	300
AZIM081500	M8 1 1/2"	**64,656**	350	1 1/2"	50	150
AZIM082000	M8 2"	**68,694**	350	2"	50	150
AZIM082250	M8 2 1/4"	**75,569**	350	2 1/4"	50	100
AZIM082500	M8 2 1/2"	**80,359**	350	2 1/2"	50	100
AZIM083000	M8 3"	**86,844**	350	3"	50	100
AZIM083500	M8 3 1/2"	**93,847**	350	3 1/2"	50	100
AZIM084000	M8 4"	**102,619**	350	4"	50	100
AZIM084500	M8 4 1/2"	**113,631**	350	4 1/2"	25	100
AZIM085000	M8 5"	**122,088**	350	5"	25	100
AZIM086000	M8 6"	**136,828**	350	6"	25	100
AZIM103000	M10 3"	**146,572**	350	3"	25	50
AZIM103500	M10 3 1/2"	**171,084**	350	3 1/2"	25	50
AZIM104000	M10 4"	**186,741**	350	4"	25	100
AZIM105000	M10 5"	**210,109**	350	5"	25	100
AZIM106000	M10 6"	**249,503**	350	6"	25	100
AZIM108000	M10 8"	**312,772**	350	8"	25	100

AB-ZI A2

Inoxydable A2

SANITARIE

Tube acier

CODE	DIMENSIONS	€/100	CHARGE MAXIMALE		
AZA2060500	M6 1/2"	**105,700**	250	100	600
AZA2060750	M6 3/4"	**122,878**	250	100	600
AZA2061000	M6 1"	**151,384**	250	100	400
AZA2061250	M6 1 1/4"	**179,250**	250	50	300
AZA2081500	M8 1 1/2"	**311,488**	350	50	150
AZA2082000	M8 2"	**362,306**	350	50	150
AZA2082500	M8 2 1/2"	**408,213**	350	50	100
AZA2083000	M8 3"	**443,697**	350	50	100
AZA2104000	M10 4"	**902,744**	350	50	-
AZA2106000	M10 6"	**1.164,281**	350	25	-
AZA2108000	M10 8"	**1.392,869**	350	25	-

INDEX A PERFECT FIXING

Support pour étrier AB-SA

02 P. 417 Info Technique

SANITARIE

Tube acier

CODE	DIMENSIONS	€/100	LONGUEUR	
ABSA050100	50 x 100	**318,425**	100	50
ABSA050125	50 x 125	**345,100**	125	50
ABSA050200	50 x 200	**421,875**	200	25
ABSA050300	50 x 300	**525,475**	300	25
ABSA050400	50 x 400	**641,988**	400	25
ABSA050500	50 x 500	**910,584**	500	10
ABSA050600	50 x 600	**1.029,519**	600	10
ABSA100100	100 x 100	**435,703**	100	25
ABSA100125	100 x 125	**453,788**	125	25
ABSA100200	100 x 200	**536,378**	200	25
ABSA100300	100 x 300	**700,647**	300	10
ABSA100400	100 x 400	**937,159**	400	10
ABSA100500	100 x 500	**1.224,997**	500	10

Collier grande pression AB-GP

02 P. 418 Info Technique

SANITARIE

Tube acier Tube cuivre Tube flexible Tube PVC

CODE	DIMENSIONS	ØD(mm)	€/100		
AGP023025	23-25	23 - 25	**149,438**	50	300
AGP026028	26-28	26 - 28	**155,425**	50	300
AGP029031	29-31	29 - 31	**162,778**	50	200
AGP032035	32-35	32 - 35	**189,072**	50	150
AGP036039	36-39	36 - 39	**191,488**	50	150
AGP040043	40-43	40 - 43	**195,594**	50	100
AGP044047	44-47	44 - 47	**197,997**	50	-
AGP048051	48-51	48 - 51	**203,369**	25	75
AGP052055	52-55	52 - 55	**205,797**	25	75
AGP056059	56-59	56 - 59	**210,413**	25	75
AGP060063	60-63	60 - 63	**337,172**	25	50
AGP064067	64-67	64 - 67	**342,947**	25	50
AGP068073	68-73	68 - 73	**346,544**	25	-
AGP074079	74-79	74 - 79	**343,841**	25	-
AGP080085	80-85	80 - 85	**357,044**	25	-
AGP086091	86-91	86 - 91	**367,838**	25	-
AGP092097	92-97	92 - 97	**378,791**	25	-
AGP098103	98-103	98 - 103	**386,809**	25	-
AGP104112	104-112	104 - 112	**401,266**	25	-
AGP113121	113-121	113 - 121	**416,875**	25	-
AGP122130	122-130	122 - 130	**432,419**	25	-
AGP131139	131-139	131 - 139	**453,116**	25	-
AGP140148	140-148	140 - 148	**474,794**	25	-
AGP149161	149-161	149 - 161	**498,859**	25	-
AGP162174	162-174	162 - 174	**523,016**	25	-

Blister

CODE	DIMENSIONS	€/SACHET	PCS	SACHETS
BZAGP023025	23-25	**4,000**	2	10
BZAGP029031	29-31	**4,000**	2	10
BZAGP040043	40-43	**4,000**	2	10

EXEMPLES D'APPLICATION

COLLIERS MÉTALLIQUES LÉGERS

	DIMENSIONS (mm)	CHARGES CONSEILLÉES kg	REVÊTEMENT	ÉPAISSEUR (mm)	LARGEUR (mm)	OUVERTURE	MANCHON	ÉVALUATION	ISOPHONIQUE	CTE	MONTAGE EN PARALLÈLE	PATTE À VIS BOIS
AB-M6 AB-M6 Z	APPLICATIONS: Gas, Sanitaire, Électrique									P. 264		
	Ø 8 - Ø 63	70 - 100	B YELLOW, Z ZINC AB-M6 AB-M6 Z	1 - 1,2	12	Rapide laterale	Embouti M6	-	-	-	-	-
AB-M7 Z	APPLICATIONS: Gas, Sanitaire, Électrique									P. 267		
	Ø 8 - Ø 63	70	Z ZINC	0,8 - 1	11	-	Embouti M7	-	-	-	-	-
AB-D6 AB-D6 Z	APPLICATIONS: Gas, Sanitaire, Électrique									P. 265		
	Ø 12 - Ø 28	100	B YELLOW, Z ZINC AB-D6 AB-D6 Z	1	12	-	Embouti M6	-	-	-	✓	-
AB-DZ 7	APPLICATIONS: Gas, Sanitaire, Électrique									P. 267		
	Ø 10 - Ø 28	70	Z ZINC	0,8 - 1	11	-	Embouti M7	-	-		✓	-
AB-6I	APPLICATIONS: ECS et EF, Gaz, Sanitaire, Chauffage, Climatisation, Électrique, Ventilation									P. 266		
	Ø 12 - Ø 60	70 - 100	B YELLOW	1 - 1,2	12	Rapide laterale	Embouti M6	-	✓	✓	-	-
AB-DI	APPLICATIONS: ECS et EF, Gaz, Sanitaire, Chauffage, Climatisation, Électrique, Ventilation									P. 266		
	Ø 12 - Ø 60	100	B YELLOW	1	12	-	Embouti M6	-	✓	✓	✓	-
AB-7I Z	APPLICATIONS: ECS et EF, Gaz, Sanitaire, Chauffage, Climatisation, Électrique, Ventilation									P. 268		
	Ø 12 - Ø 50	70	Z ZINC	0,8 - 1	11	-	Embouti M7	-	✓	✓		
AB-7ID Z	APPLICATIONS: ECS et EF, Gaz, Sanitaire, Chauffage, Climatisation, Électrique, Ventilation									P. 268		
	Ø 10 - Ø 28	70	Z ZINC	0,8 - 1	11	-	Embouti M7	-	✓	✓	✓	
AB-PI	APPLICATIONS: Sanitaire, Électrique									P. 269		
	Ø 6 - Ø 63	30	Z ZINC	1,1 - 1,3	12,5 - 19	-	-	-	-	-	-	-
AB-PU	APPLICATIONS: Sanitaire, Électrique									P. 269		
	Ø 16 - Ø 63	30	Z ZINC	1,2 - 1,4	12 - 20	-	-	-	-	-	-	-

	DIMENSIONS (mm)	CHARGES CONSEILLÉES kg	REVÊTEMENT	ÉPAISSEUR (mm)	LARGEUR (mm)	OUVERTURE	MANCHON	ÉVALUATION	ISOPHONIQUE	CTE	MONTAGE EN PARALLÈLE	PATTE À VIS BOIS
AB-GM	APLICACIONES: Gas									P. 274		
	Ø 12 - Ø 35	100	P YELLOW	1 - 1,2	12	Rapide laterale	Embouti M6	Conformément à UNE-EN ISO 4892	-	-	-	Prémontée
AB-GS	APPLICATIONS: Gas									P. 275		
	Ø 10 - Ø 54	70 - 100	P BLACK	1 - 1,2	12	Rapide laterale	Embouti M6	Conformément à UNE-EN ISO 4892	-	-	-	Prémontée
AB-GD	APPLICATIONS: Gas									P. 275		
	Ø 12 - Ø 28	100	P BLACK	1 - 1,2	12	-	Embouti M6	Conformément à UNE-EN ISO 4892	-	-	✓	Prémontée
AB-CR	APPLICATIONS: Sanitaire									P. 273		
	Ø 10 - Ø 12	70	Ni Cr	1 - 1,2	12	Rapide laterale	Embouti M6	-	-	-	-	-
AB-ITS										P. 273		
	15 - 28	-	A2 INOX AISI 304	1,0 – 1,2	20 – 33	-	-	-	-	-	-	-
AB-ITD										P. 273		
	15 - 22	-	A2 INOX AISI 304	1,0	20 – 27	-	-	-	-	-	-	-
AB-BU	APPLICATIONS: Sanitaire, Industrial									P. 274		
	Ø 13 - Ø 21	-	Z ZINC	0,6	9	-	-	-	-	-	-	Prémontée
AB-SF	APPLICATIONS: Sanitaire, Industrial									P. 271		
	Ø 8 - Ø 150	-	Z ZINC	0,6 - 0,8	9	-	-	-	-	-	-	Prémontée
AB-IP	APPLICATIONS: ECS et EF, Gaz, Sanitaire, Chauffage, Climatisation, Électrique, Ventilation									P. 270		
	-	-	Z ZINC	1,5	20	-	-	-	✓	✓	-	ABTO06015
AB-SI	APPLICATIONS: ECS et EF, Gaz, Sanitaire, Chauffage, Climatisation, Électrique, Ventilation									P. 270		
	3 / 25 Agujeros	-	Z ZINC	3	20	-	-	-	✓	✓	✓	ABTO06015

AB-M6

Collier simple M6

AB-M6

Bichromaté

02 P. 418 Info Technique

SANITARIE

Tube acier Tube cuivre Tube PVC

CODE	DIMENSIONS	ØD(mm)	€/100	DIMENSIONS POUCES	CHARGE MAXIMALE		
ABM6008	8 (M6)	8	**14,034**	-	70	100	1.200
ABM6010	10 (M6)	10	**14,231**	1/8"	70	100	1.200
ABM6012	12 (M6)	12	**14,513**	-	70	100	1.200
ABM6014	14 (M6)	14	**15,134**	1/4"	70	100	1.200
ABM6015	15 (M6)	15	**15,606**	-	70	100	600
ABM6016	16 (M6)	16	**15,922**	-	70	100	600
ABM6018	18 (M6)	18	**16,225**	3/8"	70	100	600
ABM6020	20 (M6)	20	**16,828**	-	70	100	600
ABM6022	22 (M6)	22	**17,347**	1/2"	70	100	600
ABM6025	25 (M6)	25	**17,984**	-	70	100	600
ABM6026	26 (M6)	26	**19,028**	3/4"	70	100	400
ABM6028	28 (M6)	28	**19,153**	-	70	100	400
ABM6032	32 (M6)	32	**21,831**	1"	70	50	300
ABM6035	35 (M6)	35	**25,238**	-	70	50	300
ABM6037	37 (M6)	37	**26,031**	-	100	50	300
ABM6040	40 (M6)	40	**26,791**	-	100	50	300
ABM6042	42 (M6)	42	**27,806**	1 1/4"	100	50	300
ABM6047	47 (M6)	47	**30,419**	1 1/2"	100	50	200
ABM6050	50 (M6)	50	**32,716**	-	100	50	150
ABM6054	54 (M6)	54	**42,303**	-	100	50	150
ABM6060	60 (M6)	60	**42,856**	2"	100	50	150
ABM6063	63 (M6)	63	**45,184**	-	100	50	100

Auto-service

CODE	DIMENSIONS	€/SACHET	PCS	SACHETS
LSABM6012	12 (M6)	**5,156**	20	5
LSABM6014	14 (M6)	**5,257**	20	5
LSABM6016	16 (M6)	**5,353**	20	5

Auto-service

CODE	DIMENSIONS	€/SACHET	PCS	SACHETS
LSABM6018	18 (M6)	**4,468**	15	6
LSABM6022	22 (M6)	**3,732**	10	6
LSABM6028	28 (M6)	**2,719**	6	6

Auto-service

CODE	DIMENSIONS	€/SACHET	PCS	SACHETS
LSABM6032	32 (M6)	**2,417**	4	6
LSABM6040	40 (M6)	**2,775**	4	5

AB-M6 Z

Zingué

02 P. 418 Info Technique

SANITARIE

Tube acier Tube cuivre Tube PVC

CODE	DIMENSIONS	ØD(mm)	€/100	DIMENSIONS POUCES	CHARGE MAXIMALE		
ABMZ6008	8 (M6)	8	**14,034**	-	70	100	1.200
ABMZ6010	10 (M6)	10	**14,231**	1/8"	70	100	1.200
ABMZ6012	12 (M6)	12	**14,513**	-	70	100	1.200
ABMZ6014	14 (M6)	14	**15,134**	1/4"	70	100	1.200
ABMZ6015	15 (M6)	15	**15,606**	-	70	100	600
ABMZ6016	16 (M6)	16	**15,922**	-	70	100	600
ABMZ6018	18 (M6)	18	**16,225**	3/8"	70	100	600
ABMZ6020	20 (M6)	20	**16,828**	-	70	100	600
ABMZ6022	22 (M6)	22	**17,347**	1/2"	70	100	600
ABMZ6025	25 (M6)	25	**17,984**	-	70	100	600
ABMZ6026	26 (M6)	26	**19,028**	3/4"	70	100	400
ABMZ6028	28 (M6)	28	**19,153**	-	70	100	400
ABMZ6032	32 (M6)	32	**21,831**	1"	70	50	300
ABMZ6035	35 (M6)	35	**25,238**	-	70	50	300
ABMZ6037	37 (M6)	37	**26,031**	-	100	50	300
ABMZ6040	40 (M6)	40	**26,791**	-	100	50	300
ABMZ6042	42 (M6)	42	**27,806**	1 1/4"	100	50	300
ABMZ6047	47 (M6)	47	**30,419**	1 1/2"	100	50	200
ABMZ6050	50 (M6)	50	**32,716**	-	100	50	150
ABMZ6054	54 (M6)	54	**42,303**	-	100	50	150
ABMZ6060	60 (M6)	60	**42,856**	2"	100	50	150
ABMZ6063	63 (M6)	63	**45,184**	-	100	50	100

Collier simple M6 — AB-M6

02 P. 419 Info Technique

INOXYDABLE — Tube PVC — Tube acier inoxydable — A2 INOX

AB-M6 A2

Inoxydable A2

CODE	DIMENSIONS	ØD(mm)	€/100	DIMENSIONS POUCES	CHARGE MAXIMALE		
ABM6A2012	12 (M6)	12	**190,519**	1/4"	70	100	1.200
ABM6A2015	15 (M6)	14 - 15	**193,966**	-	70	100	600
ABM6A2018	18 (M6)	16 - 18	**197,413**	3 / 8"	70	100	600
ABM6A2020	20 (M6)	19 - 21	**202,791**	1 / 2"	70	100	600
ABM6A2022	22 (M6)	22 -24	**203,903**	-	70	100	600
ABM6A2028	28 (M6)	25 - 30	**215,356**	3/4"	70	100	400

Collier double M6 — AB-D6

02 P. 419 Info Technique

SANITARIE — Tube acier — Tube cuivre — Tube PVC — B YELLOW

AB-D6

Bichromaté

CODE	DIMENSIONS	ØD(mm)	€/100	DIMENSIONS POUCES	CHARGE MAXIMALE		
ABD6012	12 (M6)	12	**24,031**	-	100	50	600
ABD6015	15 (M6)	15	**28,600**	-	100	50	300
ABD6018	18 (M6)	18	**31,203**	3/8"	100	50	300
ABD6022	22 (M6)	22	**34,513**	1/2"	100	50	300
ABD6028	28 (M6)	28	**43,941**	-	100	50	200

Auto-service

CODE	DIMENSIONS	€/SACHET	PCS	SACHETS
LSABD6012	12 (M6)	**2,919**	5	6
LSABD6015	15 (M6)	**2,978**	5	6
LSABD6018	18 (M6)	**3,103**	5	6
LSABD6022	22 (M6)	**3,015**	4	6
LSABD6028	28 (M6)	**3,709**	4	6

02 P. 419 Info Technique

SANITARIE — Tube acier — Tube cuivre — Tube PVC — Z ZINC

AB-D6 Z

Zingué

CODE	DIMENSIONS	ØD(mm)	€/100	DIMENSIONS POUCES	CHARGE MAXIMALE		
ABDZ6012	12 (M6)	12	**24,031**	-	100	50	600
ABDZ6015	15 (M6)	15	**28,600**	-	100	50	300
ABDZ6018	18 (M6)	18	**31,203**	3/8"	100	50	300
ABDZ6022	22 (M6)	22	**34,513**	1/2"	100	50	300
ABDZ6028	28 (M6)	28	**43,941**	-	100	50	200

EXEMPLES D'APPLICATION

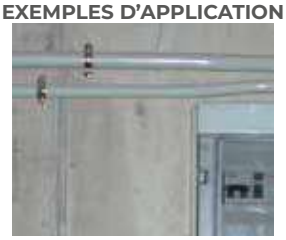

AB-6I

Collier isophonique M6

02 P. 420 Info Technique

SANITARIE

Tube acier Tube cuivre Tube PVC

CODE	DIMENSIONS	ØD(mm)	€/100	DIMENSIONS POUCES	CHARGE MAXIMALE		
AB6I012	12 (M6)	12	**23,425**	1/8"	70	100	600
AB6I015	15 (M6)	15	**24,097**	1/4"	70	100	600
AB6I016	16 (M6)	16	**24,913**	-	70	100	600
AB6I018	18 (M6)	18	**26,238**	3/8"	70	100	600
AB6I022	22 (M6)	22	**28,347**	1/2"	70	100	400
AB6I026	26 (M6)	26	**31,406**	-	70	100	400
AB6I028	28 (M6)	28	**33,341**	3/4"	70	100	300
AB6I032	32 (M6)	32	**38,906**	-	70	50	200
AB6I035	35 (M6)	35	**42,491**	1"	70	50	200
AB6I042	42 (M6)	42	**45,319**	1 1/4"	100	50	150
AB6I048	48 (M6)	48	**49,025**	1 1/2"	100	50	100
AB6I054	54 (M6)	54	**61,281**	-	100	50	100
AB6I060	60 (M6)	60	**64,447**	2"	100	50	100

Auto-service

CODE	DIMENSIONS	€/SACHET	PCS	SACHETS
LSAB6I012	12 (M6)	**4,282**	10	6
LSAB6I015	15 (M6)	**4,501**	10	5
LSAB6I016	16 (M6)	**4,532**	10	6
LSAB6I018	18 (M6)	**3,663**	8	6
LSAB6I022	22 (M6)	**3,342**	6	6
LSAB6I028	28 (M6)	**2,928**	4	6

AB-DI

Collier double isophonique M6

02 P. 420 Info Technique

SANITARIE

Tube acier Tube cuivre Tube PVC

CODE	DIMENSIONS	ØD(mm)	€/100	DIMENSIONS POUCES	CHARGE MAXIMALE		
ABDI0012	12 (M6)	12	**45,269**	1/8"	100	50	300
ABDI0015	15 (M6)	15	**42,425**	1/4"	100	50	300
ABDI0018	18 (M6)	18	**49,059**	3/8"	100	50	200
ABDI0022	22 (M6)	22	**55,653**	1/2"	100	50	200
ABDI0028	28 (M6)	28	**66,428**	3/4"	100	50	150

Auto-service

CODE	DIMENSIONS	€/SACHET	PCS	SACHETS
LSABDI0012	12 (M6)	**3,407**	5	6
LSABDI0015	15 (M6)	**3,599**	5	6
LSABDI0018	18 (M6)	**2,931**	3	6
LSABDI0022	22 (M6)	**3,060**	3	6

Collier simple M7. Zinguée — AB-M7 Z

02 P. 421 Info Technique

SANITARIE

Tube acier | Tube cuivre | Tube PVC

CODE	DIMENSIONS	ØD(mm)	€/100		
ABMZ7008	8	8	**13,828**	100	1.200
ABMZ7010	10	10	**14,597**	100	1.200
ABMZ7012	12	12	**14,878**	100	1.200
ABMZ7014	14	14	**15,194**	100	1.200
ABMZ7016	16	16	**15,775**	100	1.200
ABMZ7018	18	18	**16,716**	100	1.200
ABMZ7020	20	20	**17,134**	100	1.200
ABMZ7022	22	22	**17,466**	100	600
ABMZ7024	24	24	**18,809**	100	600
ABMZ7025	25	25	**18,959**	100	600
ABMZ7026	26	26	**19,016**	100	600
ABMZ7028	28	28	**20,316**	100	600
ABMZ7032	32	32	**22,422**	50	600
ABMZ7034	34	34	**23,694**	50	300
ABMZ7036	36	36	**24,613**	50	300
ABMZ7038	38	38	**25,213**	50	300
ABMZ7040	40	40	**26,847**	50	300
ABMZ7050	50	50	**33,591**	50	200
ABMZ7063	63	63	**46,359**	25	150

Collier double M7. Zinguée — AB-D7 Z

02 P. 421 Info Technique

SANITARIE

Tube acier | Tube cuivre | Tube PVC

CODE	DIMENSIONS	ØD(mm)	€/100		
ABDZ70810	8-10	8-10	**20,597**	50	600
ABDZ71012	10-12	10-12	**20,838**	50	600
ABDZ71214	12-14	12-14	**22,938**	50	600
ABDZ71416	14-16	14-16	**24,006**	50	600
ABDZ71618	16-18	16-18	**26,431**	50	600
ABDZ71820	18-20	18-20	**27,509**	50	300
ABDZ72022	20-22	20-22	**28,834**	50	300
ABDZ72224	22-24	22-24	**31,588**	50	300
ABDZ72628	26-28	26-28	**36,744**	50	300

AB-7I Z

Collier isophonique M7. Zinguée

02 P. 422 Info Technique

SANITARIE

Tube acier Tube cuivre Tube PVC

CODE	DIMENSIONS	ØD(mm)	€/100		
AB7IZ010	10	10	**20,359**	100	1.200
AB7IZ012	12	12	**21,163**	100	1.200
AB7IZ014	14	14	**22,325**	100	1.200
AB7IZ016	16	16	**23,006**	100	1.200
AB7IZ018	18	18	**23,425**	100	600
AB7IZ020	20	20	**24,963**	100	600
AB7IZ022	22	22	**25,638**	100	600
AB7IZ024	24	24	**27,169**	100	600
AB7IZ026	26	26	**29,622**	100	600
AB7IZ028	28	28	**30,547**	100	400
AB7IZ032	32	32	**32,934**	50	300
AB7IZ034	34	34	**35,022**	50	300
AB7IZ036	36	36	**35,509**	50	300
AB7IZ038	38	38	**36,494**	50	300
AB7IZ040	40	40	**40,541**	50	300
AB7IZ050	50	50	**42,256**	50	200

AB-7ID Z

Collier double isophonique M7. Zinguée

02 P. 422 Info Technique

SANITARIE

Tube acier Tube cuivre Tube PVC

CODE	DIMENSIONS	ØD(mm)	€/100		
AB7IDZ0810	08-10	08-10	**32,566**	50	600
AB7IDZ1012	10-12	10-12	**33,869**	50	600
AB7IDZ1214	12-14	12-14	**36,653**	50	600
AB7IDZ1416	14-16	14-16	**37,834**	50	300
AB7IDZ1618	16-18	16-18	**39,938**	50	300
AB7IDZ1820	18-20	18-20	**41,359**	50	300
AB7IDZ2022	20-22	20-22	**46,066**	50	300
AB7IDZ2224	22-24	22-24	**48,113**	50	200
AB7IDZ2628	26-28	26-28	**55,356**	50	200

Crochet 1 pied — AB-PI

02 P. 423 Info Technique

SANITARIE — Tube acier, Tube cuivre, Tube flexible, Tube PVC, ZINC

CODE	DIMENSIONS	ØD(mm)	€/100	DIMENSIONS POUCES	CHARGE MAXIMALE		
ABPI006	6	6	**4,703**	-	30	100	2.400
ABPI008	8	8	**5,013**	-	30	100	2.400
ABPI010	10	10	**5,525**	1/8"	30	100	2.400
ABPI012	12	12	**6,206**	1/4"	30	100	2.400
ABPI014	14	14	**7,875**	-	30	100	2.400
ABPI016	16	16	**9,022**	3/8"	30	100	1.200
ABPI018	18	18	**9,578**	-	30	100	1.200
ABPI020	20	20	**12,209**	1/2"	30	100	1.200
ABPI022	22	22	**13,125**	-	30	100	600
ABPI025	25	25	**15,500**	-	30	100	600
ABPI026	26	26	**15,763**	3/4"	30	100	600
ABPI028	28	28	**16,416**	-	30	100	600
ABPI032	32	32	**20,172**	1"	30	100	600
ABPI040	40	40	**30,459**	-	30	50	300
ABPI042	42	42	**32,691**	1 1/4"	30	50	300
ABPI047	47	47	**34,219**	1 1/2"	30	50	200
ABPI050	50	50	**39,459**	-	30	50	200
ABPI063	63	63	**50,341**	2"	30	50	200

EXEMPLES D'APPLICATION

Blister

CODE	DIMENSIONS	€/SACHET	PCS	SACHETS
BZABPI016	16	**1,647**	2	15
BZABPI018	18	**1,647**	2	12
BZABPI020	20	**1,647**	2	10
BZABPI022	22	**1,647**	2	10
BZABPI025	25	**1,647**	2	10
BZABPI028	28	**1,647**	2	10
BZABPI032	32	**1,647**	2	10

Auto-service

CODE	DIMENSIONS	€/SACHET	PCS	SACHETS
LSABPI016	16	**3,525**	20	5
LSABPI018	18	**3,660**	20	5
LSABPI020	20	**3,802**	20	5
LSABPI022	22	**4,169**	20	5
LSABPI025	25	**3,808**	15	5
LSABPI028	28	**3,223**	10	6
LSABPI032	32	**2,665**	6	6
LSABPI040	40	**2,530**	4	6

Crochet pont — AB-PU

02 P. 423 Info Technique

SANITARIE — Tube acier, Tube cuivre, Tube flexible, Tube PVC, ZINC

CODE	DIMENSIONS	ØD(mm)	€/100	DIMENSIONS POUCES	CHARGE MAXIMALE		
ABPU016	16	16	**10,684**	3/8"	75	100	1.200
ABPU018	18	18	**13,850**	-	75	100	1.200
ABPU020	20	20	**14,400**	1/2"	75	100	600
ABPU022	22	22	**15,209**	-	75	100	600
ABPU025	25	25	**16,016**	-	75	100	600
ABPU028	28	28	**16,525**	-	75	100	600
ABPU032	32	32	**20,759**	1"	75	50	300
ABPU037	37	37	**25,991**	-	75	50	300
ABPU040	40	40	**27,988**	-	75	50	300
ABPU050	50	50	**37,931**	-	75	50	200
ABPU063	63	63	**51,519**	2"	75	50	150

EXEMPLES D'APPLICATION

Auto-service

CODE	DIMENSIONS	€/SACHET	PCS	SACHETS
LSABPU016	16	**3,957**	20	5
LSABPU018	18	**4,225**	20	5
LSABPU020	20	**4,292**	20	5
LSABPU022	22	**4,862**	20	5
LSABPU025	25	**4,225**	15	5
LSABPU028	28	**3,554**	10	6
LSABPU032	32	**2,614**	6	6
LSABPU037	37	**2,347**	4	6
LSABPU040	40	**2,381**	4	6
LSABPU050	50	**2,682**	4	6
LSABPU063	63	**2,917**	4	6

AB-IP

Clip omega isophonique pour montage

02 P. 424 Info Technique

SANITARIE

Tube acier | Tube cuivre | Tube PVC | ZINC

CODE	DIMENSIONS	ØD(mm)	€/100	N° TROUS	DIMENSIONS POUCES		
ABIP015	15	15	**45,619**	3	-	50	600
ABIP018	18	18	**50,266**	3	3/8"	50	300
ABIP022	22	22	**55,156**	3	1/2"	50	300
ABIP026	26	26	**64,478**	4	3/4"	50	300
ABIP028	28	28	**68,916**	4	-	50	300
ABIP035	35	35	**78,394**	4	1"	50	150
ABIP042	42	42	**85,269**	4	1 1/4"	25	100
ABIP048	48	48	**92,144**	4	1 1/2"	25	100
ABIP054	54	54	**102,500**	5	-	25	100
ABIP060	60	60	**115,441**	5	2"	25	75
ABIP067	67	67	**128,384**	5	-	25	75
ABIP075	75	75	**136,963**	6	2 1/2"	25	75
ABIP090	90	90	**161,863**	6	3"	25	75

AB-SI

Base pour clip omega isophonique

AB-SI

Base pour clip omega isophonique

02 P. 424 Info Technique

SANITARIE

Tube acier | Tube cuivre | Tube PVC | ZINC

CODE	DIMENSIONS	MÉTRIQUE TROUS	€/100	N° TROUS		
ABSI003	3	M6	**150,091**	3	25	-
ABSI004	4	M6	**174,709**	4	25	-
ABSI005	5	M6	**200,838**	5	25	150
ABSI006	6	M6	**226,131**	6	25	-
ABSI007	7	M6	**253,003**	7	25	-
ABSI008	8	M6	**277,794**	8	25	-
ABSI009	9	M6	**302,756**	9	25	-
ABSI010	10	M6	**323,306**	10	25	-
ABSI011	11	M6	**353,503**	11	25	-
ABSI012	12	M6	**379,963**	12	25	-
ABSI013	13	M6	**404,753**	13	25	-
ABSI014	14	M6	**425,472**	14	25	-
ABSI015	15	M6	**452,256**	15	25	-
ABSI016	16	M6	**477,716**	16	10	-
ABSI017	17	M6	**514,156**	17	10	-
ABSI018	18	M6	**558,297**	18	10	-
ABSI019	19	M6	**564,825**	19	10	-
ABSI020	20	M6	**608,925**	20	10	-
ABSI021	21	M6	**615,409**	21	10	-
ABSI022	22	M6	**641,866**	22	10	-
ABSI025	25	M6	**757,619**	25	10	-

AB-TO

Vis pour AB-IP

SANITARIE

Tube acier | Tube cuivre | Tube PVC | ZINC

CODE	DIMENSIONS	€/100	
ABTO06015	M6 x 15	**7,297**	100

EXEMPLES D'APPLICATION

Collier sans fin AB-SF

02 P. 425 Info Technique

SANITARIE

Tube acier · Tube cuivre · Tube flexible · Tube PVC · ZINC

AB-SF

Zingué

CODE	DIMENSIONS	ØD(mm)	€/100	DIMENSIONS POUCES		
ASF008016	8-16	8-16	**31,453**	5/16"- 5/8"	100	1.200
ASF012022	12-22	12-22	**32,172**	1/2"- 7/8"	100	600
ASF016027	16-27	16 - 27	**33,500**	5/8"- 1 1/16"	100	600
ASF020032	20-32	20 - 32	**39,484**	3/4"- 1 1/4"	100	600
ASF025040	25-40	25 - 40	**40,591**	1"- 1 5/8"	100	400
ASF030045	30-45	30 - 45	**42,831**	1 3/16"- 1 3/4"	100	300
ASF035050	35-50	35 - 50	**43,500**	1 3/8"- 2"	100	200
ASF040060	40-60	40 - 60	**50,356**	1 5/8"- 2 3/8"	100	200
ASF050070	50-70	50 - 70	**55,834**	2"- 2 3/4"	50	100
ASF060080	60-80	60 - 80	**58,556**	2 3/8"- 3 1/8"	50	100
ASF070090	70-90	70 - 90	**53,794**	2 3/4"- 3 1/2"	50	-
ASF080100	80-100	80 - 100	**65,359**	3 1/8"- 4"	50	-
ASF090110	90-110	90 - 110	**72,550**	3 1/2"- 4 3/8"	50	-
ASF100120	100-120	100 - 120	**79,803**	4"- 4 3/4"	25	-
ASF110130	110-130	110 - 130	**82,997**	4 3/8"- 5 1/8"	25	-
ASF120140	120-140	120 - 140	**86,316**	4 3/4"- 5 1/2"	25	-
ASF130150	130-150	130 - 150	**89,769**	5 1/8"- 5 7/8"	25	-

Blister

CODE	DIMENSIONS	€/SACHET	PCS	SACHETS
BZASF008016	8-16	**2,143**	2	20
BZASF012022	12-22	**2,143**	2	20
BZASF016027	16-27	**2,143**	2	20
BZASF020032	20-32	**2,143**	2	10
BZASF025040	25-40	**2,143**	2	10

Auto-service

CODE	DIMENSIONS	€/SACHET	PCS	SACHETS
LSASF008016	8-16	**6,250**	15	7
LSASF012022	12-22	**5,465**	12	7
LSASF016027	16-27	**5,601**	12	7
LSASF020032	20-32	**5,322**	10	7
LSASF025040	25-40	**3,712**	6	7
LSASF030045	30-45	**4,236**	6	7
LSASF035050	35-50	**4,270**	6	7
LSASF040060	40-60	**3,506**	4	7
LSASF050070	50-70	**3,746**	4	7

02 P. 425 Info Technique

INOXYDABLE

Tube PVC · Tube flexible · INOX AISI 420

AB-SF A2

Inoxydable A2

CODE	DIMENSIONS	ØD(mm)	€/100	DIMENSIONS POUCES		
ASF2010016	10-16	10-16	**69,809**	-	100	1.200
ASF2012020	12-20	12-20	**74,266**	1/2"- 7/8"	100	600
ASF2016027	16-27	16 - 27	**77,481**	5/8"- 1 1/16"	100	600
ASF2020032	20-32	20 - 32	**86,556**	3/4"- 1 1/4"	100	600
ASF2025040	25-40	25 - 40	**94,575**	1"- 1 5/8"	100	200
ASF2032050	32-50	32 - 50	**128,916**	1 3/8"- 2"	100	300
ASF2040060	40-60	40 - 60	**136,888**	1 5/8"- 2 3/8"	100	200
ASF2050070	50-70	50 - 70	**142,869**	2"- 2 3/4"	50	100
ASF2060080	60-80	60 - 80	**150,178**	2 3/8"- 3 1/8"	50	100
ASF2070090	70-90	70 - 90	**158,163**	2 3/4"- 3 1/2"	50	100
ASF2080100	80-100	80 - 100	**163,463**	3 1/8"- 4"	50	100
ASF2090110	90-110	90 - 110	**190,631**	3 1/2"- 4 3/8"	50	100
ASF2100120	100-120	100 - 120	**198,106**	4"- 4 3/4"	25	25
ASF2110130	110-130	110 - 130	**205,578**	4 3/8"- 5 1/8"	25	25
ASF2120140	120-140	120 - 140	**216,044**	4 3/4"- 5 1/2"	25	25
ASF2130150	130-150	130 - 150	**224,269**	5 1/8"- 5 7/8"	25	25

EXEMPLES D'APPLICATION

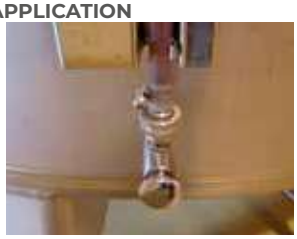

AB-SF IR

Serre-cable sans fin inoxydable sur rouleau

AB-SF IR

Kit (Rouleau 3 m + 8 Têtes). Inoxydable

02 P. Info Technique

INOXYDABLE — Tube acier, Tube cuivre, Tube flexible, Tube PVC — INOX AISI 304

CODE	DIMENSIONS	€/PC		
ASFIR03	9 x 0,6 mm/ 3 m	11,133	1	50

AB-SF IRC

Tête inoxydable

INOXYDABLE — Tube acier, Tube cuivre, Tube flexible, Tube PVC — INOX AISI 304

CODE	DIMENSIONS	€/100		
ASFIRCA	Cabezal	79,513	50	1.000

AB-SF IRR

Rouleau 30 m. Inoxydable

INOXYDABLE — Tube acier, Tube cuivre, Tube flexible, Tube PVC — INOX AISI 304

CODE	DIMENSIONS	€/PC		
ASFIR30	9 x 0,6 mm/ 30 m	39,757	1	10

CI-PE

Bande perforée courbée

CI-PE

Bande perforée courbée ATLANTIS C2-M

02 P. 425 Info Technique

SANITARIE — Béton, Béton cellulaire, Tube cuivre, Tube acier, Tube PVC — ATLANTIS

CODE	DIMENSIONS	€/PC	MIN. COMMANDE		
CIPE1208	12 x 0,8 x 10 m	5,039	10	1	40
CIPE1708	17 x 0,8 x 10 m	5,834	10	1	30

CI-PE A2

Bande perforée courbée inoxydable A2

02 P. 425 Info Technique

INOXYDABLE — Béton, Béton cellulaire, Tube cuivre, Tube acier, Tube PVC — A2 INOX

CODE	DIMENSIONS	€/PC		
CIPEA21708	17 x 0,8 x 10 m	23,519	1	30

Bande perforée courbée — CI-PE

02 P. Info Technique

SANITARIE — Béton, Béton cellulaire, Tube cuivre, Tube acier, Tube PVC, G

CODE	DIMENSIONS	€/PC	MIN. COMMANDE		
CIPR1908	19 x 0,8 x 10 m	**10,095**	5	1	30
CIPR1208	12 x 0,8 x 10 m	**7,085**	5	1	40

CI-PR

Bande perforée droite ATLANTIS C2-M

Collier chromé M6 — AB-CR

02 P. 426 Info Technique

SANITARIE — Tube acier, Tube cuivre

CODE	DIMENSIONS	ØD(mm)	€/100	DIMENSIONS POUCES	CHARGE MAXIMALE		
ABCR010	10 (M6)	10	**29,325**	1/8"	70	100	1.200
ABCR012	12 (M6)	12	**30,981**	1/4"	70	100	1.200

EXEMPLES D'APPLICATION

Collier inoxydable Indextube — AB-IT

SANITARIE — Tube acier inoxydable, A2 INOX

CODE	DIMENSIONS	€/100		
ABITS015	15	**109,853**	100	600
ABITS018	18	**118,453**	100	400
ABITS022	22	**175,738**	100	400
ABITS028	28	**235,950**	100	300

AB-ITS

Simple

SANITARIE — Tube acier inoxydable, A2 INOX

CODE	DIMENSIONS	€/100		
ABITD015	15	**480,975**	50	300
ABITD018	18	**544,500**	50	200
ABITD022	22	**680,625**	50	100

AB-ITD

Double

AB-BU

Collier butane

02 P. 426 Info Technique

SANITARIE

Tube butane

CODE	DIMENSIONS	ØD(mm)	€/100	DIMENSIONS POUCES		
ABBU1315	13 - 15	13-15	**31,819**	1/2" - 9/16"	50	600
ABBU1618	16 - 18	16-18	**32,775**	5/8" - 11/16"	50	600
ABBU1921	19 - 21	19-21	**37,100**	3/4" - 13/16"	50	600

EXEMPLES D'APPLICATION

AB-GM

Collier jaune pour gaz M6 avec vis à bois

02 P. 427 Info Technique

SANITARIE

Tube acier Tube cuivre Tube gaz Tube PVC

CODE	DIMENSIONS	ØD(mm)	€/100	DIMENSIONS POUCES	CHARGE MAXIMALE		
ABGM012	12 (M6)	12	**31,450**	1/4"	70	100	600
ABGM015	15 (M6)	15	**32,772**	-	70	100	600
ABGM018	18 (M6)	18	**33,678**	3/8"	70	100	600
ABGM022	22 (M6)	22	**36,250**	1/2"	70	50	200
ABGM028	28 (M6)	28	**38,272**	3/4"	70	50	200
ABGM035	35 (M6)	35	**43,563**	-	70	50	200

Conformément à **UNE-EN ISO 4892**

EXEMPLES D'APPLICATION

Collier noir pour gaz M6 avec vis à bois — AB-GS

02 P. 427 Info Technique

SANITARIE

Tube acier | Tube cuivre | Tube gaz | Tube PVC

CODE	DIMENSIONS	ØD(mm)	€/100	DIMENSIONS POUCES	CHARGE MAXIMALE		
ABGS010	10 (M6)	10	**28,288**	1/8"	70	100	600
ABGS012	12 (M6)	12	**28,794**	1/4"	70	100	600
ABGS015	15 (M6)	15	**30,003**	-	70	100	600
ABGS018	18 (M6)	18	**30,831**	3/8"	70	100	600
ABGS022	22 (M6)	22	**33,188**	1/2"	70	50	200
ABGS028	28 (M6)	28	**35,034**	3/4"	70	50	200
ABGS035	35 (M6)	35	**40,625**	-	70	50	200
ABGS042	42 (M6)	42	**44,816**	1 1/4"	70	25	100
ABGS054	54 (M6)	54	**60,966**	-	70	25	100

Conformément à **UNE-EN ISO 4892**

Auto-service

CODE	DIMENSIONS	€/SACHET	PCS	SACHETS
LSABGS015	15 (M6)	**5,051**	10	6
LSABGS018	18 (M6)	**4,061**	8	6
LSABGS022	22 (M6)	**3,621**	6	6

Collier double noir pour gaz M6 avec vis à bois — AB-GD

02 P. 427 Info Technique

SANITARIE

Tube acier | Tube cuivre | Tube gaz | Tube PVC

CODE	DIMENSIONS	ØD(mm)	€/100	DIMENSIONS POUCES	CHARGE MAXIMALE		
ABGD012	12 (M6)	12	**40,981**	-	100	50	300
ABGD015	15 (M6)	15	**44,647**	-	100	50	300
ABGD018	18 (M6)	18	**49,506**	3/8"	100	50	300
ABGD022	22 (M6)	22	**58,966**	1/2"	100	50	200
ABGD028	28 (M6)	28	**68,134**	-	100	50	200

Conformément à **UNE-EN ISO 4892**

EXEMPLES D'APPLICATION

SYSTÈMES DE PROTECTION CONTRE LES INCENDIES

AB-PE

Collier poire avec douille à suspendre

02_ P. 428 Info Technique

SANITARIE

Tube acier

Tuyaux incendies

CODE	DIMENSIONS	ØD(mm)	€/100	DIMENSIONS POUCES	CHARGE MAXIMALE		
ABPE028	28 (M10)	DN 20	**76,031**	3/4"	154	50	200
ABPE035	35 (M10)	DN 25	**79,741**	1"	186	50	200
ABPE040	40 (M10)	DN 32	**93,341**	1 1/4"	195	50	200
ABPE048	48 (M10)	DN 40	**93,859**	1 1/2"	236	50	200
ABPE060	60 (M10)	DN 50	**106,319**	2"	288	50	200
ABPE075	75 (M10)	DN 65	**120,538**	2 1/2"	426	25	100
ABPE090	90 (M10)	DN 80	**138,463**	3"	481	25	100
ABPE100	100 (M10)	DN 90	**170,644**	3 1/2"	569	25	100
ABPE115	115 (M10)	DN 100	**237,984**	4"	669	25	100
ABPE140	140 (M12)	DN 125	**417,250**	5"	907	10	40
ABPE160	160 (M12)	DN 150	**514,291**	6"	1186	10	40
ABPE220	220 (M12)	DN 200	**900,009**	8"	1723	10	40

FM APPROVED

EXEMPLES D'APPLICATION

AB-CH

Collier Clevis

02_ P. 428 Info Technique

SANITARIE

CODE	ÉVALUATION	DIMENSIONS	ØD(mm)	€/100	
ABCH00034	UL	3/4"	28	**183,431**	50
ABCH01000	UL	1"	35	**193,600**	50
ABCH01014	UL	1 1/4"	42	**194,800**	50
ABCH01012	UL	1 1/2"	48	**210,334**	50
ABCH02000	UL	2"	60	**211,153**	50
ABCH02012	UL & FM	2 1/2"	75	**384,672**	30
ABCH03000	UL & FM	3"	90	**396,859**	25
ABCH04000	UL & FM	4"	115	**728,556**	25
ABCH05000	UL & FM	5"	140	**1.010,744**	25
ABCH06000	UL & FM	6"	160	**1.430,525**	10
ABCH08000	UL & FM	8"	220	**2.144,369**	10
ABCH10000	UL	10"	275	**3.657,359**	1
ABCH12000	UL	12"	325	**4.854,822**	1
ABCH14000	-	14"	355	**6.270,006**	1
ABCH16000	-	16"	405	**9.005,584**	1

FM APPROVED

Collier intumescent pour différents diamètres — AB-CI

MÉTAL — Béton, Brique creuse, Béton cellulaire, Placo-prâtre

CODE	DIMENSIONS	€/PC	
ABCIKIT25	2,5 m x 50 mm	432,734	1
ABCIKIT30	3 m x 50 mm	500,852	1

Cheville metálica d'expansion par frappe. Homolguée ATE — AN-CU

02 P. 391 Info Technique

MASSIFS — Béton, Béton cellulaire, Béton fissuré, Pierre

CODE	DIMENSIONS	€/100	Ø FORET		
ANCU06040	6 x 40 Ø6	20,869	6	100	1.200
ANCU06070	6 x 70 Ø6	33,563	6	100	1.200

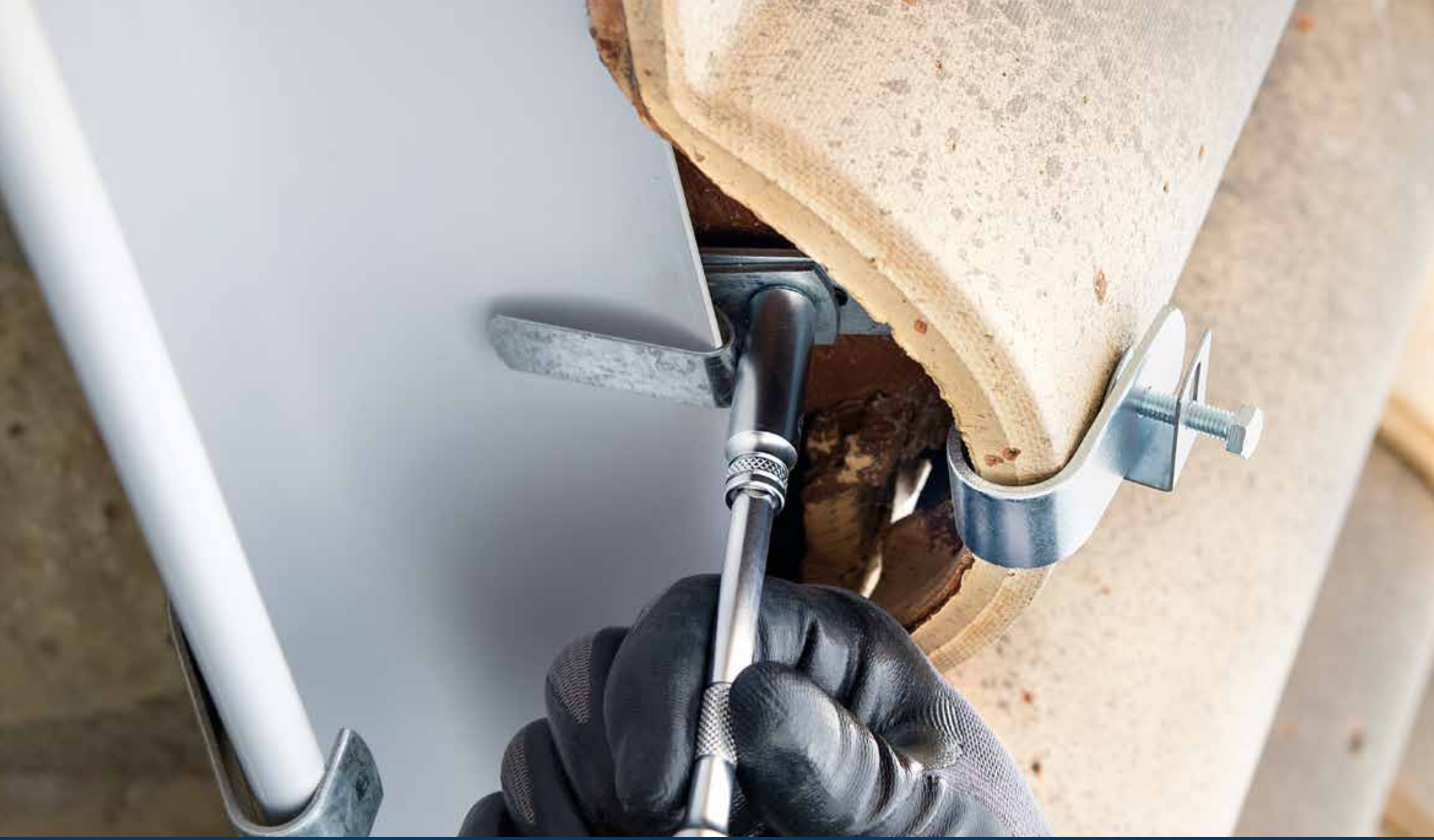

CROCHETS POUR GOUTTIÈRE

TE — Cheville spirale

TE-MO

Module pour gouttière PVC

MÉTAL — Tuile — Gouttière

CODE	ØD(mm)	A(MM)	€/100	
TEMO25	100	60	**173,050**	50
TEMO33	150	80	**213,281**	50

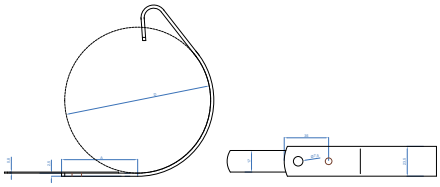

TE-GA

Crochet pour gouttière PVC

MÉTAL — Tuile — Gouttière

CODE	ØD(mm)	€/100	
TEGA25	100	**263,788**	50
TEGA33	150	**272,559**	50

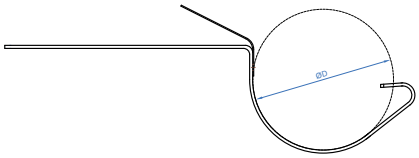

TE-GR

Fixation pour tuile grande

MÉTAL — Tuile — Gouttière — ZINC

CODE	A(MM)	B(MM)	L(MM)	€/100	
TEGR2530	35	50	80	**170,178**	50

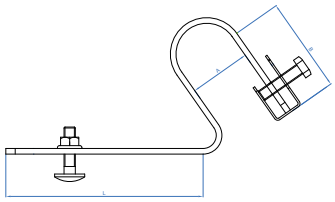

TE-PE

Fixation pour tuile petite

MÉTAL — Tuile — Gouttière — ZINC

CODE	A(MM)	B(MM)	L(MM)	€/100	
TEPE2530	22	50	100	**163,988**	50

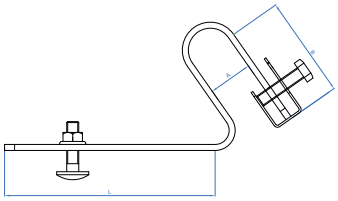

EXEMPLES D'APPLICATION

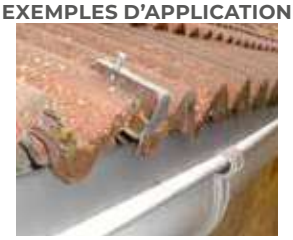

COLLIERS PLASTIQUES

BN

Les colliers en Nylon® et leurs accessoires sont l'un des produits les plus populaires dans le monde de l'installation professionnelle. Elles conviennent à tous les types d'applications, comme les installations électriques, le jardinage, le câblage industriel, la construction, le bricolage, les chaînes de fabrication ou les installations photovoltaïques. La gamme de colliers d'INDEX est composée d'une grande variété de couleurs et de tailles, de colliers détectables et de divers accessoires. Nous disposons de la certification UNE-EN 62275 (marquage CE) et l'homologation UL.

PROPRIÉTÉS ET AVANTAGES

INSTALLATION RAPIDE ET FACILE

La conception ergonomique de la queue flexible du collier facilite un filetage facile et en douceur.

HAUTE PERFORMANCE

La conception de la tête garantit une résistance élevée à la traction, garantissant une forte tension. Jusqu'à 122,3 kg* de charge de rupture, conformément à la norme EN 50146.

*Avec un collier d'une largeur de 12 mm.

DENTS EN INTERNE

La conception des dents en interne assure un ajustement optimal du collier sans endommager l'objet à fixer.

CE PAHs

UL RoHS

QUALITÉ ET GARANTIES MAXIMALES

La qualité des colliers INDEX est garantie avec les normes de qualité les plus élevées, grâce à leur certification conforme à la norme UNE-EN 62275, qui permet d'obtenir le marquage CE et l'homologation UL.

APPLICATIONS

- Câblage en général : câblage électrique, fixation de flexibles, regroupement de flexibles de câbles
- Centrales solaires
- Automobile et aéronautique
- Conditionnement de produits
- Aires de jeux
- Industrie pharmaceutique et alimentaire
- Bricolage et jardinage
- Artisanat
- Installations devant respecter les exigences HACCP/APPCC (colliers jetables)

GAMME

COLLIERS NOIRS ET BLANCS

Les colliers en Nylon® noirs et blancs avec dents en interne offrent une polyvalence élevée pour de nombreuses utilisations dans de multiples industries. Ils sont disponibles dans une grande variété de tailles, permettant une fixation optimale de l'élément à fixer, qu'il s'agisse de faisceaux de câbles, de tubes et/ou de flexibles.

Les colliers noirs, fabriqués avec du polyamide et un additif noir, offrent une résistance plus élevée aux rayons ultraviolets et conviennent donc aux applications en extérieur. Les colliers blancs (naturels) conviennent aux applications en intérieur.

Ils sont idéaux pour une utilisation dans des installations où une résistance élevée aux alcalis, huiles, graisses, dérivés d'huile ou solvants chlorés est requise. Au contraire, ils offrent une résistance limitée aux acides et ne sont pas résistants aux phénols.

COLLIERS COLORÉS

Les colliers colorés sont indiqués pour le câblage dans des boîtes de jonction au sein desquelles sont regroupés différents faisceaux de câbles. Cela permet de les identifier rapidement et facilement, et d'organiser visuellement l'espace de travail.Ils sont également utilisés dans les applications où les colliers doivent passer inaperçus (clôturés).

Disponibles dans une large gamme de tailles en **marron, jaune, bleu, rouge, vert et gris.**

COLLIERS DÉTECTABLES

Les colliers détectables sont spécialement conçus pour une utilisation dans les industries alimentaires, cosmétiques et pharmaceutiques, ainsi que dans toutes les applications **où les exigences de la méthodologie HACCP* ou ADMPC** (Analyse des Dangers et Maîtrise des Points Critiques) **doivent être respectées**.

Fabriqués en polyamide 6.6 avec des particules métalliques, ils possèdent des **propriétés magnétiques qui permettent la détection** avec un détecteur de métaux, ainsi qu'avec des équipements d'inspection à rayons X. Par ailleurs, leur couleur bleue facilite leur détection visuelle.

PACKAGING ET POINT DE VENTE

Le sachet contenant les colliers contient toutes les informations nécessaires en un coup d'œil.

Sur l'étiquette sont imprimés les dimensions du collier, la température d'utilisation, la taille des diamètres minimal et maximal, la tension supportée, le code ou l'EAN. Il s'agit d'un sachet en plastique de haute qualité qui garantit l'étanchéité pour maintenir le taux d'humidité recommandé.

Les colliers sont proposés avec trois options de solutions d'exposition disponibles:

SACHETS SUSPENDUS À DES CROCHETS

SACHETS PLACÉS DANS DES BACS

SACHETS DANS DES PRÉSENTOIRS

RECOMMANDATIONS D'UTILISATION ET DE STOCKAGE DES COLLIERS

Les colliers d'INDEX sont fabriqués en polyamide de haute qualité, un matériau plastique hygroscopique, c'est-à-dire que le matériau absorbe et évacue l'eau en fonction des conditions extérieures (humidité et température). Pour assurer une bonne manipulation et une conservation optimale du polyamide, les sachets de colliers contiennent un taux d'humidité optimal.

Nous vous recommandons de suivre les indications suivantes pour un comportement correct du produit:

Ne pas ouvrir le sachet avant d'utiliser son contenu et, une fois ouvert, utiliser les colliers dès que possible ou les conserver dans des sachets en plastique hermétiques.

Ne pas stocker à proximité de sources de chaleur.

Conditions de stockage optimales : Température de 23 °C et humidité relative de 50 %.

Ne pas exposer directement au soleil.

INDEX A PERFECT FIXING

Collier de serrage BN

MULTI-MATERIAUX

Tube acier | Tube cuivre | Tube flexible | Tube PVC | Câble | NYLON

BN-N

Noir

CE UL REACH RoHS PAHs

CODE	DIMENSIONS	€/100		
BN25080	2,5 x 80	**0,981**	100	60.000
BN25100	2,5 x 100	**1,194**	100	50.000
BN25140	2,5 x 140	**1,791**	100	50.000
BN25160	2,5 x 160	**2,034**	100	50.000
BN25200	2,5 x 200	**2,509**	100	35.000
BN36140	3,6 x 140	**2,447**	100	30.000
BN36200	3,6 x 200	**3,647**	100	25.000
BN36250	3,6 x 250	**4,350**	100	12.000
BN36300	3,6 x 300	**5,219**	100	12.000
BN36370	3,6 x 370	**9,303**	100	12.000
BN48120	4,8 x 120	**3,284**	100	23.000
BN48160	4,8 x 160	**4,069**	100	23.000
BN48180	4,8 x 180	**4,341**	100	16.000
BN48200	4,8 x 200	**4,409**	100	16.000
BN48250	4,8 x 250	**7,106**	100	12.000
BN48290	4,8 x 290	**7,419**	100	11.000
BN48370	4,8 x 370	**9,163**	100	8.000
BN48430	4,8 x 430	**14,775**	100	8.000
BN76150	7,6 x 150	**10,738**	100	12.000
BN76200	7,6 x 200	**10,863**	100	9.000
BN76290	7,6 x 290	**15,331**	100	5.000
BN76370	7,6 x 370	**17,425**	100	5.000
BN76450	7,6 x 450	**28,197**	100	3.000
BN76540	7,6 x 540	**34,884**	100	3.000
BN88770	8,8 x 770	**59,541**	50	1.000
BN12225	12,5 x 225	**38,169**	50	2.000
BN12500	12,5 x 500	**60,319**	50	1.000
BN12720	12,5 x 720	**87,631**	50	1.000
BN12850	12,5 x 850	**109,941**	50	1.000
BN12100	12,5 x 1000	**128,575**	50	1.000

Blister

CODE	DIMENSIONS	€/SACHET	PCS	SACHETS
BZBN25100	2,5 x 100	**1,647**	20	20
BZBN25160	2,5 x 160	**1,647**	20	20
BZBN25200	2,5 x 200	**1,647**	20	20
BZBN36140	3,6 x 140	**1,647**	20	20
BZBN36200	3,6 x 200	**1,647**	20	20
BZBN36300	3,6 x 300	**2,143**	20	15
BZBN48160	4,8 x 160	**2,143**	20	15
BZBN48200	4,8 x 200	**2,143**	20	15
BZBN48290	4,8 x 290	**2,143**	10	15
BZBN48370	4,8 x 370	**2,143**	10	15

Boîte d´exposition

CODE	DIMENSIONS	€/SACHET	PCS	SACHETS
CKBN25080	2,5 x 80	**1,031**	100	30
CKBN25100	2,5 x 100	**1,250**	100	30
CKBN25140	2,5 x 140	**1,884**	100	30
CKBN25160	2,5 x 160	**2,132**	100	20
CKBN25200	2,5 x 200	**2,634**	100	20
CKBN36140	3,6 x 140	**2,570**	100	20
CKBN36200	3,6 x 200	**3,831**	100	20
CKBN36300	3,6 x 300	**5,480**	100	10
CKBN36370	3,6 x 370	**9,771**	100	10
CKBN48120	4,8 x 120	**3,447**	100	20
CKBN48160	4,8 x 160	**4,272**	100	20
CKBN48180	4,8 x 180	**4,556**	100	20
CKBN48200	4,8 x 200	**4,631**	100	20
CKBN48250	4,8 x 250	**7,463**	100	10
CKBN48290	4,8 x 290	**7,791**	100	10
CKBN48370	4,8 x 370	**9,621**	100	10
CKBN76200	7,6 x 200	**11,407**	100	10
CKBN76290	7,6 x 290	**16,098**	100	10
CKBN76370	7,6 x 370	**18,292**	100	8
CKBN12225	12,5 x 225	**40,075**	50	10

BN

Collier de serrage

BN-B

Blanc

CE UL REACH RoHS

PAHs

MULTI-MATERIAUX

CODE	DIMENSIONS	€/100		
BB25080	2,5 x 80	**0,981**	100	1.000
BB25100	2,5 x 100	**1,194**	100	1.000
BB25140	2,5 x 140	**1,791**	100	1.000
BB25160	2,5 x 160	**2,034**	100	1.000
BB25200	2,5 x 200	**2,509**	100	1.000
BB36140	3,6 x 140	**2,447**	100	1.000
BB36200	3,6 x 200	**3,647**	100	1.000
BB36250	3,6 x 250	**4,350**	100	1.000
BB36300	3,6 x 300	**5,219**	100	1.000
BB36370	3,6 x 370	**9,303**	100	1.000
BB48120	4,8 x 120	**3,284**	100	1.000
BB48160	4,8 x 160	**4,069**	100	1.000
BB48180	4,8 x 180	**4,341**	100	1.000
BB48200	4,8 x 200	**4,409**	100	1.000
BB48250	4,8 x 250	**7,106**	100	1.000
BB48290	4,8 x 290	**7,419**	100	1.000
BB48370	4,8 x 370	**9,163**	100	1.000
BB48430	4,8 x 430	**14,775**	100	1.000
BB76150	7,6 x 150	**10,738**	100	1.000
BB76200	7,6 x 200	**10,863**	100	1.000
BB76290	7,6 x 290	**15,331**	100	1.000
BB76370	7,6 x 370	**17,425**	100	1.000
BB76450	7,6 x 450	**28,197**	100	1.000
BB76540	7,6 x 540	**34,884**	100	1.000
BB88770	8,8 x 770	**59,541**	50	1.000
BB12225	12,5 x 225	**38,169**	50	500
BB12500	12,5 x 500	**60,319**	50	500
BB12720	12,5 x 720	**87,631**	50	500
BB12850	12,5 x 850	**109,941**	50	500
BB12100	12,5 x 1000	**128,575**	50	500

Blister

CODE	DIMENSIONS	€/SACHET	PCS	SACHETS
BZBB25100	2,5 x 100	**1,647**	20	20
BZBB25160	2,5 x 160	**1,647**	20	20
BZBB25200	2,5 x 200	**1,647**	20	20
BZBB36140	3,6 x 140	**1,647**	20	20
BZBB36200	3,6 x 200	**1,647**	20	20
BZBB36300	3,6 x 300	**2,143**	20	15
BZBB48160	4,8 x 160	**2,143**	20	15
BZBB48200	4,8 x 200	**2,143**	20	15
BZBB48290	4,8 x 290	**2,143**	10	15
BZBB48370	4,8 x 370	**2,143**	10	15

Boîte d´exposition

CODE	DIMENSIONS	€/SACHET	PCS	SACHETS
CKBB25080	2,5 x 80	**1,031**	100	30
CKBB25100	2,5 x 100	**1,250**	100	30
CKBB25140	2,5 x 140	**1,884**	100	30
CKBB25160	2,5 x 160	**2,132**	100	20
CKBB25200	2,5 x 200	**2,634**	100	20
CKBB36140	3,6 x 140	**2,570**	100	20
CKBB36200	3,6 x 200	**3,831**	100	20
CKBB36300	3,6 x 300	**5,480**	100	10
CKBB36370	3,6 x 370	**9,771**	100	10
CKBB48120	4,8 x 120	**3,447**	100	20
CKBB48160	4,8 x 160	**4,272**	100	20
CKBB48180	4,8 x 180	**4,556**	100	20
CKBB48200	4,8 x 200	**4,631**	100	20
CKBB48250	4,8 x 250	**7,463**	100	20
CKBB48290	4,8 x 290	**7,791**	100	10
CKBB48370	4,8 x 370	**9,621**	100	10
CKBB76200	7,6 x 200	**11,407**	100	10
CKBB76290	7,6 x 290	**16,098**	100	10
CKBB76370	7,6 x 370	**18,292**	100	8
CKBB12225	12,5 x 225	**40,075**	50	8

INDEX A PERFECT FIXING

BN-CO

Collier de serrage. Couleurs

BN-GR

Gris

MULTI-MATERIAUX — Tube acier, Tube cuivre, Tube flexible, Tube PVC, Ny NYLON

CODE	DIMENSIONS	€/100		
BC25100GR	2,5 x 100	**1,544**	100	50.000
BC36140GR	3,6 x 140	**3,916**	100	30.000
BC36200GR	3,6 x 200	**6,497**	100	25.000
BC48200GR	4,8 x 200	**7,638**	100	16.000
BC48290GR	4,8 x 290	**13,728**	100	11.000

BN-VE

Vert

MULTI-MATERIAUX — Tube acier, Tube cuivre, Tube flexible, Tube PVC, Ny NYLON

CODE	DIMENSIONS	€/100		
BC25100VE	2,5 x 100	**1,547**	100	50.000
BC36140VE	3,6 x 140	**3,922**	100	30.000
BC36200VE	3,6 x 200	**6,513**	100	25.000
BC48200VE	4,8 x 200	**7,656**	100	16.000
BC48290VE	4,8 x 290	**13,756**	100	11.000

Boîte d´exposition

CODE	DIMENSIONS	€/SACHET	PCS	SACHETS
CKBC25100VE	2,5 x 100	**1,674**	100	30
CKBC36140VE	3,6 x 140	**4,321**	100	20
CKBC36200VE	3,6 x 200	**5,545**	100	20
CKBC48200VE	4,8 x 200	**7,601**	100	20
CKBC48290VE	4,8 x 290	**11,354**	100	10

BN-MA

Marron

MULTI-MATERIAUX — Tube acier, Tube cuivre, Tube flexible, Tube PVC, Ny NYLON

CODE	DIMENSIONS	€/100		
BC25100MA	2,5 x 100	**1,547**	100	50.000
BC36140MA	3,6 x 140	**3,922**	100	30.000
BC36200MA	3,6 x 200	**6,513**	100	25.000
BC48200MA	4,8 x 200	**7,656**	100	16.000
BC48290MA	4,8 x 290	**13,756**	100	11.000

Boîte d´exposition

CODE	DIMENSIONS	€/SACHET	PCS	SACHETS
CKBC25100MA	2,5 x 100	**1,674**	100	30
CKBC36140MA	3,6 x 140	**4,321**	100	20
CKBC36200MA	3,6 x 200	**5,545**	100	20
CKBC48200MA	4,8 x 200	**7,601**	100	18
CKBC48290MA	4,8 x 290	**11,354**	100	10

BN-AM

Jaune

MULTI-MATERIAUX — Tube acier, Tube cuivre, Tube flexible, Tube PVC, Ny NYLON

CODE	DIMENSIONS	€/100		
BC25100AM	2,5 x 100	**1,547**	100	50.000
BC36140AM	3,6 x 140	**3,922**	100	30.000
BC36200AM	3,6 x 200	**6,513**	100	25.000
BC48200AM	4,8 x 200	**7,656**	100	16.000
BC48290AM	4,8 x 290	**13,756**	100	11.000

BN-CO

Collier de serrage. Couleurs

BN-AZ

Bleu

MULTI-MATERIAUX — Tube acier, Tube cuivre, Tube flexible, Tube PVC, NYLON

CODE	DIMENSIONS	€/100		
BC25100AZ	2,5 x 100	**1,547**	100	50.000
BC36140AZ	3,6 x 140	**3,922**	100	30.000
BC36200AZ	3,6 x 200	**6,513**	100	25.000
BC48200AZ	4,8 x 200	**7,656**	100	16.000
BC48290AZ	4,8 x 290	**13,756**	100	11.000

Boîte d´exposition

CODE	DIMENSIONS	€/SACHET	PCS	SACHETS
CKBC25100AZ	2,5 x 100	**1,674**	100	30
CKBC36140AZ	3,6 x 140	**4,321**	100	20
CKBC36200AZ	3,6 x 200	**5,545**	100	20
CKBC48200AZ	4,8 x 200	**7,601**	100	18
CKBC48290AZ	4,8 x 290	**11,354**	100	10

BN-RO

Rouge

MULTI-MATERIAUX — Tube acier, Tube cuivre, Tube flexible, Tube PVC, NYLON

CODE	DIMENSIONS	€/100		
BC25100RO	2,5 x 100	**1,547**	100	50.000
BC36140RO	3,6 x 140	**3,922**	100	30.000
BC36200RO	3,6 x 200	**6,513**	100	25.000
BC48200RO	4,8 x 200	**7,656**	100	16.000
BC48290RO	4,8 x 290	**13,756**	100	11.000

Boîte d´exposition

CODE	DIMENSIONS	€/SACHET	PCS	SACHETS
CKBC25100RO	2,5 x 100	**1,674**	100	30
CKBC36140RO	3,6 x 140	**4,321**	100	20
CKBC36200RO	3,6 x 200	**5,545**	100	20
CKBC48200RO	4,8 x 200	**7,601**	100	18
CKBC48290RO	4,8 x 290	**11,354**	100	10

BN-DT

Collier détectable

MULTI-MATERIAUX — Tube acier, Tube cuivre, Tube flexible, Tube PVC, Câble, NYLON

CODE	DIMENSIONS	€/100		
BNDT25100	2,5 x 100	**3,625**	100	50.000
BNDT36150	3,6 x 150	**8,453**	100	30.000
BNDT36200	3,6 x 200	**10,869**	100	25.000
BNDT48200	4,8 x 200	**13,284**	100	16.000
BNDT48300	4,8 x 300	**20,531**	100	11.000
BNDT48370	4,8 x 370	**28,984**	100	8.000
BNDT76370	7,6 x 370	**53,138**	100	5.000

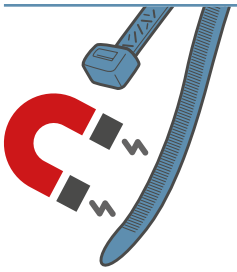

COLLIER DÉTECTABLE avec des particules métalliques

- TRIPLE DÉTECTION:

MAGNÉTIQUE

RAYONS X

VISUELLE

- COMPATIBLE COMME PARTIE DU PROCESSUS HACCP*/APPCC.**

*HACCP : Hazard Analysis and Critical Control Points. Système de sécurité alimentaire basé sur l'identification de tous les dangers potentiels dans les ingrédients et les différents processus de production alimentaire.

** APPCC: Analyse des Dangers et Maîtrise des Points critiques.

Taquet collier TACOBRI

MULTI-MATERIAUX: Béton, Béton creuse, Brique pleine, Béton cellulaire, Brique creuse, Bois noble, Pierre — Ny NYLON

TACOBRI N

Noir

CODE	DIMENSIONS	COULEUR	€/100		
TACOBRINE6	Ø6	NOIR	4,697	100	5.000
TACOBRINE8	Ø8	NOIR	4,697	100	5.000

Blister

CODE	DIMENSIONS	€/SACHET	PCS	SACHETS
BZTABRINE8	Ø8	1,647	4	15

Boîte d´exposition

CODE	DIMENSIONS	€/SACHET	PCS	SACHETS
CKTACOBRIN6	Ø6	8,675	100	10
CKTACOBRIN8	Ø8	8,672	100	10

MULTI-MATERIAUX: Béton, Béton creuse, Brique pleine, Béton cellulaire, Brique creuse, Bois noble, Pierre — Ny NYLON

TACOBRI B

Blanc

CODE	DIMENSIONS	COULEUR	€/100		
TACOBRIBL6	Ø6	BLANC	4,697	100	5.000
TACOBRIBL8	Ø8	BLANC	4,697	100	5.000

Blister

CODE	DIMENSIONS	€/SACHET	PCS	SACHETS
BZTABRIBL8	Ø8	1,647	4	15

Boîte d´exposition

CODE	DIMENSIONS	€/SACHET	PCS	SACHETS
CKTACOBRIB6	Ø6	8,675	100	10
CKTACOBRIB8	Ø8	8,675	100	10

MULTI-MATERIAUX: Béton, Béton creuse, Brique pleine, Béton cellulaire, Brique creuse, Bois noble, Pierre — Ny NYLON

TACOBRI G

Gris

CODE	DIMENSIONS	COULEUR	€/100		
TACOBRIGR8	Ø8	GRIS	4,697	100	5.000

Collier de serrage en nylon avec identification BN-ID

MULTI-MATERIAUX: Tube acier, Tube cuivre, Tube flexible, Tube PVC — Ny NYLON

CODE	DIMENSIONS	€/100		
BID25110	2,5 x 110	10,431	100	16.000
BID25210	2,5 x 210	20,834	100	12.000

Plaque d'identification, pour collier de serrage en nylon d'une longueur maximale de 4,8 mm BN-PL

MULTI-MATERIAUX: Tube acier, Tube cuivre, Tube flexible, Tube PVC — Ny NYLON

CODE	DIMENSIONS	€/100		
BPL02616	26,4 x 16,2	25,163	100	5.000

BN-BA

Base adhesive deux voies, pour collier de serrage en nylon

MULTI-MATERIAUX

Menuiserie aluminium · Placo-prâtre · Tôle - profilé lourd · Bois noble · NYLON

CODE	DIMENSIONS	COULEUR	€/100		
BBANA19	19 x 19	BLANC	**15,606**	100	15.000
BBANA27	27 x 27	BLANC	**24,228**	100	6.000
BBANE19	19 x 19	NOIR	**15,606**	100	15.000
BBANE27	27 x 27	NOIR	**24,228**	100	6.000

AB-IN

Clip polypropylène simple avec insert en laiton M6

02 P. 429 Info Technique

SANITARIE

Tube acier · Tube cuivre · Tube PVC

CODE	DIMENSIONS	ØD(mm)	€/100		
ABIN012	12	12	**29,091**	100	1.200
ABIN014	14-15	14-15	**30,650**	100	600
ABIN016	16-18	16-18	**39,784**	100	600
ABIN020	20-22	20-22	**41,375**	100	400
ABIN025	25	25	**51,719**	50	300
ABIN028	28	28	**53,875**	50	300
ABIN032	32	32	**58,488**	25	150
ABIN035	35	35	**59,688**	25	300

Auto-service

CODE	DIMENSIONS	€/SACHET	PCS	SACHETS
LSABIN012	12	**4,733**	10	6
LSABIN014	14-15	**4,955**	10	5
LSABIN016	16-18	**4,606**	8	6
LSABIN020	20-22	**3,994**	6	5
LSABIN028	28	**4,081**	4	6

INSTALLATION

RAIL

20/10

AB-ID

Clip nylon double (polyamide 6,6) avec insert en laiton M6

02 P. 429 Info Technique

SANITARIE

Tube acier · Tube cuivre · Tube PVC · NYLON

CODE	DIMENSIONS	ØD(mm)	€/100		
ABID012	12	12	**67,178**	50	200
ABID014	14-15	14-15	**70,475**	50	300
ABID016	16-18	16-18	**89,941**	50	200
ABID020	20-22	20-22	**93,488**	50	150
ABID028	28	28	**115,091**	25	100

Auto-service

CODE	DIMENSIONS	€/SACHET	PCS	SACHETS
LSABID012	12	**4,879**	6	6
LSABID014	14-15	**5,124**	6	5
LSABID016	16-18	**2,993**	2	6
LSABID020	20-22	**3,080**	2	6
LSABID028	28	**3,449**	2	6

INSTALLATION

RAIL

20/10

EXEMPLES D'APPLICATION

Collier guide gris simple avec préfilet M6 — AB-GU

02 P. 429 Info Technique

SANITARIE — Tube acier, Tube cuivre, Tube PVC

CODE	DIMENSIONS	ØD(mm)	€/100		
ABGUG15	15	15	**22,309**	100	400
ABGUG18	18	18	**23,778**	100	400
ABGUG20	20	20	**25,256**	100	400
ABGUG22	22	22	**27,728**	100	300
ABGUG25	25	25	**30,575**	50	300
ABGUG28	28	28	**34,272**	50	200
ABGUG32	32	32	**41,947**	25	150
ABGUG40	40	40	**53,809**	25	150
ABGUG50	50	50	**65,638**	25	100

Auto-service

CODE	DIMENSIONS	€/SACHET	PCS	SACHETS
LSABGUG15	15	**2,848**	8	6
LSABGUG18	18	**2,612**	6	6
LSABGUG20	20	**2,239**	4	7
LSABGUG22	22	**2,338**	4	7
LSABGUG25	25	**2,067**	2	6
LSABGUG28	28	**2,104**	2	6
LSABGUG32	32	**2,203**	2	6
LSABGUG40	40	**2,375**	2	6
LSABGUG50	50	**2,544**	2	6

INSTALLATION

RAIL — 20/10 27/18 28/30

PISTOLET

CHEVILLE + VIS

CANON POUR ÉLECTRICIENS

Collier polypropylène multi-usages — AB-MUG

02 P. 430 Info Technique

SANITARIE — Câble, Tube acier, Tube PVC, Tube cuivre

CODE	DIMENSIONS	ØD(mm)	€/100		
ABMUG15	15-16	15	**18,228**	100	400
ABMUG18	18-20	18	**22,553**	100	400
ABMUG22	22-25	22	**26,813**	100	300
ABMUG26	26-28	26	**33,481**	50	150
ABMUG32	32-35	32	**43,200**	50	150
ABMUG40	40-42	40	**58,450**	50	100
ABMUG48	48-50	42	**70,266**	25	75

Auto-service

CODE	DIMENSIONS	€/SACHET	PCS	SACHETS
LSABMUG15	15-16	**2,990**	8	6
LSABMUG18	18-20	**2,902**	6	6
LSABMUG22	22-25	**2,583**	4	7
LSABMUG26	26-28	**2,214**	2	6
LSABMUG32	32-35	**2,428**	2	6

INSTALLATION

RAIL — 20/10 27/18 28/30

PISTOLET

CHEVILLE + VIS

CANON POUR ÉLECTRICIENS

AB-PR

Collier pression avec préfilet M6

SANITARIE — Tube acier, Tube cuivre, Tube PVC

CODE	DIMENSIONS	ØD(mm)	€/100		
ABPRG15	15-18	15-18	**22,213**	100	400
ABPRG20	20-22	20-22	**24,091**	100	400
ABPRG25	25-28	25-28	**30,075**	100	300
ABPRG32	32-35	32-35	**38,091**	25	150
ABPRG40	40	40	**54,516**	25	150
ABPRG50	50	50	**67,000**	25	100

Auto-service

CODE	DIMENSIONS	€/SACHET	PCS	SACHETS
LSABPRG15	15-18	**2,899**	8	6
LSABPRG20	20-22	**2,302**	4	5
LSABPRG25	25-28	**2,157**	3	6

INSTALLATION

RAIL

PISTOLET

CHEVILLE + VIS

CANON POUR ÉLECTRICIENS

AB-MS

Multitube collier + cheville. Simple

02 P. 430 Info Technique

SANITARIE — Câble, Tube acier, Tube PVC, Tube cuivre — Ny NYLON

CODE	DIMENSIONS	ØD(mm)	€/100	CHARGE MAXIMALE		
ABMS10	5 x 20 Ø5	10	**27,969**	9	100	1.200
ABMS12	5 x 20 Ø5	12	**29,819**	9	100	1.200
ABMS14	6 x 25 Ø6	14	**41,563**	15	100	600
ABMS16	6 x 25 Ø6	16	**42,894**	15	100	600
ABMS18	8 x 30 Ø8	18	**56,409**	16	100	300
ABMS20	8 x 30 Ø8	20	**57,753**	16	50	300
ABMS22	8 x 30 Ø8	22	**59,031**	16	50	300
ABMS26	10 x 40 Ø10	26	**90,878**	30	50	150
ABMS28	10 x 40 Ø10	28	**111,803**	30	50	150

AB-MD

Multitube collier + cheville. Double

02 P. 431 Info Technique

SANITARIE — Câble, Tube acier, Tube PVC, Tube cuivre — Ny NYLON

CODE	DIMENSIONS	ØD(mm)	€/100	CHARGE MAXIMALE		
ABMD10	8 x 30 Ø8	10	**54,784**	16	100	300
ABMD12	8 x 30 Ø8	12	**55,897**	16	100	300
ABMD14	8 x 30 Ø8	14	**57,009**	16	100	300
ABMD16	8 x 30 Ø8	16	**56,119**	16	100	300
ABMD18	10 x 40 Ø10	18	**79,284**	30	100	200
ABMD20	10 x 40 Ø10	20	**84,156**	30	50	150
ABMD22	10 x 40 Ø10	22	**86,681**	30	50	150
ABMD26	10 x 40 Ø10	26	**156,506**	30	50	100
ABMD28	10 x 40 Ø10	28	**139,434**	30	50	100

Clip pour fixation de tuyau INDEXring AB-T

02 P. 431 Info Technique

SANITARIE

Câble | Tube acier | Tube PVC | Tube cuivre | Ny NYLON

AB-TS

Simple

CODE	DIMENSIONS	ØD(mm)	€/100	DIMENSIONS POUCES		
ABTS014	14	14 - 15	**28,028**	-	100	600
ABTS016	16	16 - 17	**29,881**	3/8"	100	400
ABTS018	18	18 - 19	**30,528**	-	100	400
ABTS020	20	20 - 21	**31,600**	1/2"	100	300
ABTS022	22	22 - 23	**32,406**	-	100	300
ABTS025	25	25 - 26	**33,459**	3/4"	100	300
ABTS028	28	28 - 29	**40,097**	-	100	200
ABTS032	30	30 - 32	**49,338**	-	50	150

Auto-service

CODE	DIMENSIONS	€/SACHET	PCS	SACHETS
LSABTS018	18	**3,342**	6	6
LSABTS022	22	**3,560**	6	6

02 P. 431 Info Technique

SANITARIE

Câble | Tube acier | Tube PVC | Tube cuivre | Ny NYLON

AB-TD

Double

CODE	DIMENSIONS	ØD(mm)	€/100	DIMENSIONS POUCES		
ABTD016	16	15 - 16	**35,822**	3/8"	100	400
ABTD018	18	18 - 19	**40,731**	-	100	300
ABTD020	20	20 - 21	**41,700**	1/2"	100	200
ABTD022	22	22 - 23	**44,044**	-	100	200
ABTD025	25	25 - 26	**48,409**	3/4"	100	200
ABTD028	28	28 - 29	**62,125**	-	50	150

Auto-service

CODE	DIMENSIONS	€/SACHET	PCS	SACHETS
LSABTD018	18	**3,204**	4	6
LSABTD022	22	**2,400**	2	7

02 P. 432 Info Technique

SANITARIE

Câble | Tube acier | Tube PVC | Tube cuivre | Ny NYLON

AB-TC

Quadruple

CODE	DIMENSIONS	ØD(mm)	€/100	DIMENSIONS POUCES		
ABTC020	20	20 - 21	**72,178**	1/2"	50	100
ABTC025	25	25 - 26	**88,747**	3/4"	50	100

EXEMPLES D'APPLICATION

FI-CA

Fixations pour câbles

FI-CA AB

Collier de serrage

MULTI-MATERIAUX

Câble

Ny NYLON

CODE	DIMENSIONS	€/100		
FICAAB080	80	**189,844**	50	
FICAAB119	119	**316,403**	25	

FI-CA PS

Pince simple

MULTI-MATERIAUX

Câble

Ny NYLON

CODE	DIMENSIONS	€/100		
FICAPS080	80	**90,966**	50	1.500

FI-CA PD

Pince double

MULTI-MATERIAUX

Câble

Ny NYLON

CODE	DIMENSIONS	€/100		
FICAPD160	80 (x2)	**134,472**	50	800

FI-CA CL

Clip

MULTI-MATERIAUX

Câble

Ny NYLON

CODE	DIMENSIONS	€/100	PERÇADE		
FICACL13	Ø13	**19,381**	6	200	2.400
FICACL26	Ø16	**25,709**	6	100	1.200

Fixations pour câbles

FI-CA

SANITARIE

Tube flexible

Ny NYLON

Z ZINC

GR-NY BL

Crampon nylon (polyethylene 6,6) avec clou en acier zingué. Blanc

CODE	DIMENSIONS	VALABLE POUR	€/100	MIN. COMMANDE	
GRBL010	2 x 0,7 - 2 x 1	Cable Plano 6 x 3	**6,638**	400	100
GRBL100	2 x 4	Cable redondo Ø10	**9,463**	200	100
GRBL120	3 x 6	Cable redondo Ø12	**11,716**	200	100
GRBL001	2 x 0,7	Cable Paralelo	**5,134**	400	100
GRBL002	2 x 0,4 - 0,7 ó 1	Cable Paralelo	**5,456**	400	100
GRBL020	2 x 1,5 - 3 x 1	Cable Plano 7,5 x 3,5	**6,731**	400	100
GRBL003	2 x 1 - 3 x 0,7	Cable Plano 6 x 2	**5,513**	400	100
GRBL030	3 x 1,5 - 3 x 2,5	Cable Plano 10 x 3,5	**8,181**	400	100
GRBL040	1 x 1 - 2 x 0,5	Cable Redondo Ø4	**6,378**	400	100
GRBL050	2 x 0,75	Cable Redondo Ø5	**6,559**	400	100
GRBL060	2 x 1	Cable Redondo Ø6	**6,953**	400	100
GRBL070	2 x 1-1,5	Cable Redondo Ø7	**7,672**	400	100
GRBL080	2 x 2,5	Cable Redondo Ø8	**7,725**	400	100
GRBL090	3 x 2,5	Cable Redondo Ø9	**8,484**	400	100
GRBL140	4 x 6	Cable Redondo Ø14	**13,850**	200	100

Blister

CODE	DIMENSIONS	€/SACHET	PCS	SACHETS
BZGRB100	2 x 4	**2,143**	6	20
BZGRB010	2 x 0,7 - 2 x 1	**2,143**	6	20
BZGRB120	3 x 6	**2,143**	6	15
BZGRB001	2 x 0,7	**2,143**	6	20
BZGRB050	2 x 0,75	**2,143**	6	20
BZGRB060	2 x 1	**2,143**	6	20
BZGRB070	2 x 1-1,5	**2,143**	6	20
BZGRB080	2 x 2,5	**2,143**	6	20
BZGRB090	3 x 2,5	**2,143**	6	20

SANITARIE

Tube flexible

Ny NYLON

Z ZINC

GR-NY N

Crampon nylon (polyethylene 6,6) avec clou en acier zingué. Noir

CODE	DIMENSIONS	VALABLE POUR	€/100	MIN. COMMANDE	
GRNE060	2 x 1	Cable Redondo	**6,922**	400	100
GRNE070	2 x 1 - 2 x 1,5	Cable Redondo	**7,638**	400	100
GRNE080	2 x 2,50	Cable Redondo	**7,694**	400	100
GRNE090	3 x 2,50	Cable Redondo	**8,450**	400	100
GRNE100	2 x 4	Cable Redondo	**9,428**	200	100
GRNE120	3 x 6	Cable Redondo	**11,669**	200	100

SANITARIE

Tube flexible

Ny NYLON

Z ZINC

GR-NY NT

Crampon nylon (polyethylene 6,6) avec clou en acier zingué. Couleur naturelle

CODE	DIMENSIONS	VALABLE POUR	€/100	MIN. COMMANDE		
GRNATTV	GRAPILLA - CLIP - CRAMPON TV - CLIP	Cable Redondo	**8,781**	200	100	2.000

PROFILÉS ET SUPPORT

TABLEAU DE COMPATIBILITÉ

				SUPPORTS												ÉQUERRES																	
	Code	Dimensions (mm)	Longueur (mm)	SPV2718	SPV3840	SPH2718	SPH3840	SPGH2718	SPGH3840	SPRXH4121	SPRXV4121	SPUX412100	SPUX412145	PRX01	RTX01	EMZ45	EMZ90	EMZ00	EMI45	EMI90	EMI00	EMX4502	EMX9002	EMX1302	EMX9004	UNEX412103	UNTX412104	SCRX090	UNPX412101	UNPX412102	UNPX412103	UNPX412104	EMPX4121
				Vertical M10	Vertical M10	Horizontale M10	Horizontale M10	Horizontale	Horizontale	Horizontale	Vertical	0°	45°			45°	90°	Plana	45° Inoxydable	90° Inoxydable	Plat Inoxydable	45°	90°	130°	90°	Joint en L à 3 trous	Joint en T 4 trous	90°	1 trou	2 trous	3 trous	4 trous	Union de 2 guides
RAILS PERFORÉS	GPZ201010	20 x 10 x 1	2.000																														
	GPZ250808	25 x 8 x 0,8	1.000																														
	GPG271812	27 x 18 x 1,25	2.000	●		●		●								●	●	●															
	GPG283018	28 x 30 x 1,8	2.000	●		●		●								●	●	●															
	GPG351312	35 x 13 x 1,2	2.000													●	●	●															
	GPG384020	38 x 40 x 2	2.000		●		●		●							●	●	●															
	GPG402015	40 x 20 x 1,5	2.000		●		●		●							●	●	●															
	GPI271812	27 x 18 x 1,25	2.000																●	●	●												
	GPI283015	28 x 30 x 1,8	2.000																●	●	●												
	GPP271812	27 x 18 x 1,25	1.000	●		●										●	●	●															
	GPV251120	25 x 11 x 2	1.000													●	●	●															
	GLO357510	35 x 7,5 x 1	2.000																														
	GLO351515	35 x 15 x 1,5	2.000																														
	GPO357510	35 x 7,5 x 1	2.000																														
	GPO351515	35 x 15 x 1,5	2.000																														
	GPX412115	41 x 21 x 1,5	3.000							●	●	●	●	●	●							●	●	●	●	●	●	●	●	●	●	●	●
	GPX412120	41 x 21 x 2,00	3.000							●	●	●	●	●	●							●	●	●	●	●	●	●	●	●	●	●	●
	GPX412125	41 x 21 x 2,5	3.000							●	●	●	●	●	●							●	●	●	●	●	●	●	●	●	●	●	●
	GPX414115	41 x 41 x 1,50	3.000							●	●	●	●	●	●							●	●	●	●	●	●	●	●	●	●	●	●
	GPX414120	41 x 41 x 2,00	3.000							●	●	●	●	●	●							●	●	●	●	●	●	●	●	●	●	●	●
	GPX414125	41 x 41 x 2,5	3.000							●	●	●	●	●	●							●	●	●	●	●	●	●	●	●	●	●	●
SUPPORTS	SPZ271820	27 x 18 x 1,25	200																														
	SPZ271830	27 x 18 x 1,25	300																														
	SPZ384020	38 x 40 x 2	200																														
	SPZ384025	38 x 40 x 2	250																														
	SPZ384030	38 x 40 x 2	300																														
	SPZ384035	38 x 40 x 2	350																														
	SPZ384040	38 x 40 x 2	400																														
	SPZ384050	38 x 40 x 2	500																														
	SPZ384060	38 x 40 x 2	600																														
	SPX412115	41 x 21 x 2,5	150																														
	SPX412130	41 x 21 x 2,5	300																														
	SPX412145	41 x 21 x 2,5	450																														
	SPX414115	41 x 41 x 2,5	150																														
	SPX414130	41 x 41 x 2,5	300																														
	SPX414145	41 x 41 x 2,5	450																														
	SPX414160	41 x 41 x 2,5	600																														
	SPX414175	41 x 41 x 2,5	750																														
	SPX414110	41 x 41 x 2,5	1.000																														

INDEX
A PERFECT FIXING

PATTES DE FIXATION								ARRÊT-VIS GUIDE														ÉCROUS-GUIDE																	BOUCHONS				
GZ2718	PGZ2830	PGZ3840	PGI2718	PGI2830	PGI3840	PGX4121	PGX4141	TG230620	TG230820	TG230830	TG340830	TG341030	TGR230620	TGR230820	TGR230830	TGR340830	TGR341030	TGRX0830	TGRX0860	TGRX1030	TGRX1060	TUG201006	TUG201008	TUG271808	TUG271810	TUGRA2706	TUGRA2708	TUGRA3808	TUGRA3810	TUGX08	TUGX10	TUGXMU08	TUGXMU10	TURX08	TURX10	TURX12	TURXA08	TURXA10	SOTP2718	SOTP2830	SOTP3840	SOTP4121	SOTP4141
								M6 x 20	M8 x 20	M8 x 30	M8 x 30	M10 x 30	M6 x 20	M8 x 20	M8 x 30	M8 x 30	M10 x 30	M8 x 30	M8 x 60	M10 x 30	M10 x 60	M6	M8	M8	M10	M6	M8	M8	M10	M8	M10	Ressort	Ressort										
								●														●	●																				
								●														●	●																				
●								●	●	●			●	●	●							●	●	●	●	●	●												●				
	●								●	●			●	●	●							●	●	●	●	●	●													●			
		●									●	●				●	●							●	●			●	●												●		
											●	●				●	●							●	●			●	●													●	
			●																																				●				
				●																																				●			
●								●	●	●												●	●	●	●														●				
								●														●	●																				
						●												●	●	●	●									●	●	●	●	●	●	●	●	●					
						●												●	●	●	●									●	●	●	●	●	●	●	●	●					
						●												●	●	●	●									●	●	●	●	●	●	●	●	●				●	
							●											●	●	●	●									●	●	●	●	●	●	●	●	●					
							●											●	●	●	●									●	●	●	●	●	●	●	●	●					
							●											●	●	●	●									●	●	●	●	●	●	●	●	●					●
								●	●	●			●	●	●	●	●					●	●	●	●	●	●	●	●										●				
								●	●	●			●	●	●	●	●					●	●	●	●	●	●	●	●										●				
											●	●				●	●							●	●			●	●												●		
											●	●				●	●							●	●			●	●												●		
											●	●				●	●							●	●			●	●												●		
											●	●				●	●							●	●			●	●												●		
											●	●				●	●							●	●			●	●												●		
											●	●				●	●							●	●			●	●												●		
											●	●				●	●							●	●			●	●												●		
																														●	●			●	●	●	●	●				●	
																														●	●			●	●	●	●	●				●	
																														●	●			●	●	●	●	●				●	
																														●	●	●	●	●	●	●	●	●					●
																														●	●	●	●	●	●	●	●	●					●
																														●	●	●	●	●	●	●	●	●					●
																														●	●	●	●	●	●	●	●	●					●
																														●	●	●	●	●	●	●	●	●					●
																														●	●	●	●	●	●	●	●	●					●

GP

Profilés pour charges légères type "C"

GP-Z

Rail perforé zingué

MÉTAL

CODE	DIMENSIONS	€/100	LONGUEUR	
GPZ201010	20 x 10 x 1 x 2000	**482,150**	2.000	30
GPZ250808	25 x 8 x 0,80 x 1000	**294,047**	1.000	30

GP-G

Rail perforé ATLANTIS C2-H

MÉTAL

CODE	DIMENSIONS	€/100	LONGUEUR	
GPG271812	27 x 18 x 1,25 x 2000	**744,369**	2.000	10
GPG283018	28 x 30 x 1,8 x 2000	**1.680,562**	2.000	10
GPG351312	35 x 13 x 1,2 x 2000	**1.294,922**	2.000	10
GPG384020	38 x 40 x 2 x 2000	**2.547,378**	2.000	6
GPG402015	40 x 20 x 1,50 x 2000	**1.265,200**	2.000	10

GP-A2

Rail perforé Inoxydable A2

INOXYDABLE

CODE	DIMENSIONS	€/100	LONGUEUR	
GPI271812	27 x 18 x 1,25 x 2000	**5.924,816**	2.000	6
GPI283015	28 x 30 x 1,50 x 2000	**14.382,309**	2.000	6
GPI384020	38 x 40 x 2,00 x 2000	**26.437,500**	-	5

GP-PL

Rail perforé. Revêtement plastique jaune

MÉTAL

CODE	DIMENSIONS	€/100	LONGUEUR	
GPP271812	27 x 18 x 1,25	**606,491**	1.000	10

GP-PVC

Rail perforé PVC

MÉTAL

CODE	DIMENSIONS	€/100	LONGUEUR	
GPV251120	25 x 11 x 2 x 1000	**206,419**	1.000	30

Profilés pour charges légères type "C" — GP

MÉTAL

GL-O

Guide Omega lisse ATLANTIS C2-M

CODE	DIMENSIONS	€/100	
GLO357510	35x7,5x1,0	**715,966**	10
GLO351515	35x15x1,5	**1.134,522**	10

MÉTAL

GP-O

Guide Omega perforé ATLANTIS C2-M

CODE	DIMENSIONS	€/100	
GPO357510	35x7,5x1,0	**715,966**	10
GPO351515	35x15x1,5	**1.134,522**	10

Supports pour charges légères type "C" — SP

MÉTAL

SP-Z

Support perforé zingué

CODE	DIMENSIONS	€/100	
SPZ271820	27 x 18 x 1,25 x 200	**384,497**	10
SPZ271830	27 x 18 x 1,25 x 300	**432,934**	10
SPZ384020	38 x 40 x 2 x 200	**686,356**	10
SPZ384025	38 x 40 x 2 x 250	**776,056**	10
SPZ384030	38 x 40 x 2 x 300	**833,350**	10
SPZ384035	38 x 40 x 2 x 350	**941,159**	10
SPZ384040	38 x 40 x 2 x 400	**1.037,778**	10
SPZ384050	38 x 40 x 2 x 500	**1.202,828**	10
SPZ384060	38 x 40 x 2 x 600	**1.308,734**	10

MÉTAL

SP-V

Support vertical

CODE	DIMENSIONS	VALABLE POUR	€/100	
SPV2718	M10 (27/18-28/30)	27/18 - 28/30	**289,181**	50
SPV3840	M10 (38/40-40/20)	38/40 - 40/20	**328,322**	50

SP — Supports pour charges légères type “C”

SP-H

Support horizontal

MÉTAL

CODE	DIMENSIONS	VALABLE POUR	€/100	
SPH2718	M10 (27/18-28/30)	27/18 - 28/30	**300,128**	50
SPH3840	M10 (38/40-40/20)	38/40 - 40/20	**334,244**	50

SP-HX

Support horizontal

MÉTAL

CODE	DIMENSIONS	VALABLE POUR	€/100	
SPGH2718	M10 (27/18-28/30)	27/18 - 28/30	**694,153**	10
SPGH3840	M10 (38/40-40/20-41/21-41/41)	38/40 - 40/20 - 41/21 - 41/41	**1.074,147**	10

PE-AC — Accessoires pour profilés type “C”

TO-GU

Butée- vis guide

MÉTAL

CODE	DIMENSIONS	VALABLE POUR	€/100		
TG230620	M6 x 20	20/10 -27/18 - 28/30 - 25/08 - 25/11	**42,113**	100	800
TG230820	M8 x 20	27/18 - 28/30 - 25/08	**57,831**	100	400
TG230830	M8 x 30	27/18 - 28/30 - 25/08	**66,263**	100	600
TG340830	M8 x 30	38/40 - 40/20	**92,028**	100	600
TG341030	M10 x 30	38/40 - 40/21	**99,469**	100	400

TO-GR

Butée- vis guide à fixation rapide

MÉTAL

CODE	DIMENSIONS	VALABLE POUR	€/100		
TGR230620	M6x20	20/10 - 25/08 - 25/11 - 27/18 - 28/30	**129,419**	100	600
TGR230820	M8x20	20/10 - 25/08 - 25/11 - 27/18 - 28/30	**136,741**	100	600
TGR230830	M8x30	20/10 - 25/08 - 25/11 - 27/18 - 28/30	**140,000**	100	600
TGR340830	M8x30	27/18 - 28/30 - 38/40 - 40/20	**175,809**	100	400
TGR341030	M10x30	27/18 - 28/30 - 38/40 - 40/20	**198,606**	50	300

TU-GU

Écrou pour guide perforé

MÉTAL

CODE	DIMENSIONS	VALABLE POUR	€/100		
TUG201006	M6	20/10 - 25/08 - 27/18 - 28/30	**15,406**	100	3.000
TUG201008	M8	20/10 - 25/08 - 27/18 - 28/30	**15,956**	100	2.400
TUG271808	M8	27/18 - 28/30 - 38/40 - 40/20	**42,163**	100	1.200
TUG271810	M10	27/18 - 28/30 - 38/40 - 40/20	**42,163**	100	1.200

PE-AC

Accessoires pour profilés type “C”

TU-GRA

Écrou guide avec rondelle à fixation rapide

MÉTAL

CODE	DIMENSIONS	VALABLE POUR	€/100		
TUGRA2706	M6	20/10 - 25/08 - 25/11 - 27/18 - 28/30	**91,359**	50	600
TUGRA2708	M8	20/10 - 25/08 - 25/11 - 27/18 - 28/30	**91,359**	50	600
TUGRA3808	M8	27/18 - 28/30 - 38/40 - 40/20	**117,191**	50	600
TUGRA3810	M10	27/18 - 28/30 - 38/40 - 40/20	**124,750**	50	600

EG-Z

Équerre zinguée

MÉTAL

CODE	DIMENSIONS	VALABLE POUR	€/100		
EMZ45	50 x 50 45°	25/11 - 27/18 - 28/30 - 38/40 - 40/20 - 41/21 - 41/41	**71,184**	100	400
EMZ90	54 x 54 90°	25/11 - 27/18 - 28/30 - 38/40 - 40/20 - 41/21 - 41/41	**80,878**	100	300
EMZ00	100 180°	25/11 - 27/18 - 28/30 - 38/40 - 40/20 - 41/21 - 41/41	**69,253**	100	-

EG-A2

Équerre inoxydable A2

INOXYDABLE

CODE	DIMENSIONS	VALABLE POUR	€/100		
EMI45	50 x 50 45°	27/18 - 28/30 - 38/40	**316,606**	50	200
EMI90	54 x 54 90°	27/18 - 28/30 - 38/40	**319,172**	50	-
EMI00	100 180°	27/18 - 28/30 - 38/40	**311,575**	50	200

PU-Z

Plaque d’union pour rails

MÉTAL

CODE	DIMENSIONS	VALABLE POUR	€/100	
PUZ2718	M8 (27/18-28/30)	27/18-28/30	**31,841**	50
PUZ3840	M8 (38/40)	38/40	**38,338**	50

PG-Z

Patte de fixation zinguée

MÉTAL

CODE	DIMENSIONS	VALABLE POUR	€/100		
PGZ2718	27 / 18 x 81	27/18	**45,338**	50	300
PGZ2830	28 / 30 x 81	28/30	**54,153**	50	300
PGZ3840	38 / 40 x 93	38/40	**62,313**	50	100

PG-A2

Patte de fixation inoxydable A2

INOXYDABLE

CODE	DIMENSIONS	VALABLE POUR	€/100		
PGI2718	27 / 18 x 81	27/18	**151,094**	50	300
PGI2830	28 / 30 x 81	28/30	**180,613**	50	200
PGI3840	38 / 40 x 93	38/40	**225,791**	50	100

PE-AC

Accessoires pour profilés type “C”

SO-TP

Capuchons plastique

MÉTAL

CODE	DIMENSIONS	VALABLE POUR	€/100		
SOTP2718	27/18	27/18	**20,159**	100	400
SOTP2830	28/30	28/30	**30,722**	100	300
SOTP3840	38/40	38/40	**40,278**	100	300
SOTP4121	41/21	41/21	**21,309**	100	600
SOTP4141	41/41	41/41	**30,494**	100	300

GPX

Profilés pour charges lourdes Indextrut

GP-X 21

Guide perforée Indextrut 41x21

MÉTAL

CODE	DIMENSIONS	€/100	LONGUEUR	
GPX412115	41 x 21 x 1,5	**2.395,059**	3.000	10
GPX412120	41 x 21 x 2	**2.819,444**	3.000	10
GPX412125	41 x 21 x 2,5	**3.312,097**	3.000	6
GPX2M412120	41 x 21 x 2	**1.879,631**	2.000	10

GP-X 41

Guide perforée Indextrut 41x41

MÉTAL

CODE	DIMENSIONS	€/100	LONGUEUR	
GPX414115	41 x 41 x 1,5	**3.086,834**	3.000	10
GPX414120	41 x 41 x 2	**3.973,722**	3.000	6
GPX414125	41 x 41 x 2,5	**4.368,775**	3.000	6
GPX2M414120	41 x 41 x 2	**2.650,263**	2.000	10

SPX

Supports pour charges lourdes Indextrut

SP-X

Support perforé Indextrut

MÉTAL

CODE	DIMENSIONS	€/100	LONGUEUR	
SPX412115	41 x 21 x 2,5 x 150	**514,316**	150	10
SPX412130	41 x 21 x 2,5 x 300	**778,503**	300	10
SPX412145	41 x 21 x 2,5 x 450	**956,416**	450	10
SPX414115	41 x 41 x 2,5 x 150	**686,425**	150	10
SPX414130	41 x 41 x 2,5 x 300	**809,647**	300	10
SPX414145	41 x 41 x 2,5 x 450	**1.172,713**	450	10
SPX414160	41 x 41 x 2,5 x 600	**1.518,731**	600	10
SPX414175	41 x 41 x 2,5 x 750	**1.879,428**	750	10
SPX414110	41 x 41 x 2,5 x 1000	**3.210,791**	1.000	2

SP-RX

Support base rectangulaire “U” Indextrut

MÉTAL

CODE	DIMENSIONS	VALABLE POUR	€/100	
SPRXH4121	M12 (41/21-41/41)	Indextrut 41/41 - 41/21	**1.021,322**	12
SPRXV4121	M12 (41/21-41/41)	Indextrut 41/41 - 41/21	**1.021,322**	12

Supports pour charges lourdes Indextrut — SPX

SP-UX

Support base carrée "U" Indextrut

MÉTAL

CODE	DIMENSIONS	VALABLE POUR	€/100	
SPUX412100	M16 (41/21-41/41)	Indextrut 41/41 - 41/21	**1.297,794**	12
SPUX412145	M16 (41/21-41/41)	Indextrut 41/41 - 41/21	**1.297,794**	12

PR-X

Support réglable Indextrut

MÉTAL

CODE	DIMENSIONS	VALABLE POUR	€/100	
PRX01	M8 (41/21-41/41)	Indextrut 41/41 - 41/21	**921,197**	12

RE-SX

Renfort pour supports Indextrut

MÉTAL

CODE	DIMENSIONS	VALABLE POUR	€/100		
RESX300	252 x 252 x 6 (300)	Indextrut 41/41 - 41/21	**1.010,456**	10	20
RESX550	428 x 428 x 6 (550)	Indextrut 41/41 - 41/21	**1.633,344**	10	20

Accessoires pour profilés Indextrut — PX-AC

SO-TP

Capuchons plastique

MÉTAL

CODE	DIMENSIONS	VALABLE POUR	€/100		
SOTP2718	27/18	27/18	**20,159**	100	400
SOTP2830	28/30	28/30	**30,722**	100	300
SOTP3840	38/40	38/40	**40,278**	100	300
SOTP4121	41/21	41/21	**21,309**	100	600
SOTP4141	41/41	41/41	**30,494**	100	300

TG-X

Butée- vis guide Indextrut

MÉTAL

CODE	DIMENSIONS	VALABLE POUR	€/100		
TGX0840	M8 x 40	Indextrut 41/41 - 41/21	**112,853**	100	400
TGX0860	M8 x 60	Indextrut 41/41 - 41/21	**125,884**	50	300
TGX1040	M10 x 40	Indextrut 41/41 - 41/21	**143,700**	50	300
TGX1060	M10 x 60	Indextrut 41/41 - 41/21	**162,806**	50	200

TO-GRX

Butée- vis guide à fixation rapide Indextrut

MÉTAL

CODE	DIMENSIONS	€/100	
TGRX0830	M8x30	**196,978**	100
TGRX0860	M8x60	**205,934**	50
TGRX1030	M10x30	**223,844**	50
TGRX1060	M10x60	**237,675**	50

PX-AC

Accessoires pour profilés Indextrut

TU-GX

Écrou guide Indextrut

MÉTAL

CODE	DIMENSIONS	VALABLE POUR	€/100		
TUGX08	M8	Indextrut 41/41 - 41/21	**62,244**	100	800
TUGX10	M10	Indextrut 41/41 - 41/21	**62,244**	100	800

TU-MU

Écrou guide Indextrut avec ressort

MÉTAL

CODE	DIMENSIONS	VALABLE POUR	€/100		
TUGXMU08	M8	Indextrut 41/41	**71,913**	100	400
TUGXMU10	M10	Indextrut 41/41	**71,913**	100	400

TU-RX

Écrou guide à fixation rapide Indextrut

MÉTAL

CODE	DIMENSIONS	VALABLE POUR	€/100		
TURX08	M8	Indextrut 41/41 - 41/21	**68,619**	100	400
TURX10	M10	Indextrut 41/41 - 41/21	**78,394**	100	400
TURX12	M12	Indextrut 41/41 - 41/21	**86,934**	50	300

TU-RXA

Écrou guide avec rondelle à fixation rapide Indextrut

MÉTAL

CODE	DIMENSIONS	€/100	
TURXA08	M8	**214,481**	50
TURXA10	M10	**234,434**	50

EG-X

Équerres Indextrut

MÉTAL

CODE	DIMENSIONS	VALABLE POUR	€/100	N° TROUS		
EMX4502	86/52 x 40 x 5 45°	Indextrut 41/41 - 41/21	**152,166**	2	25	125
EMX1302	71/48 x 40 x 5 135°	Indextrut 41/41 - 41/21	**153,203**	2	20	100
EMX9002	48 x 51 x 5 90°	Indextrut 41/41 - 41/21	**122,434**	2	50	150
EMX9004	95 x 98 x 5 90°	Indextrut 41/41 - 41/21	**193,475**	4	25	75

PX-AC

Accessoires pour profilés Indextrut

SC-RX

Équerre renforcée Indextrut

MÉTAL

CODE	DIMENSIONS	VALABLE POUR	€/100	
SCRX090	100 x 100 x 40	Indextrut 41/41 - 41/21	**498,800**	10

EMP-X

Raccordement Indextrut

MÉTAL

CODE	DIMENSIONS	VALABLE POUR	€/100	
EMPX4121	M8 (41/21-41/41)	Indextrut 41/41 - 41/21	**777,816**	10

RT-X

Support Rotule Indextrut

MÉTAL

CODE	DIMENSIONS	VALABLE POUR	€/100	
RTX01	50 x 5	41/21 - 41/41 - 41/62	**598,103**	10

UN-PX

Plaque d'union Indextrut

MÉTAL

CODE	DIMENSIONS	€/100	N° TROUS		
UNPX412101	40 x 40 x 5	**73,134**	1	50	300
UNPX412102	40 x 90 x 5	**165,716**	2	25	150
UNPX412103	40 x 138 x 5	**238,897**	3	25	125
UNPX412104	40 x 186 x 5	**297,756**	4	10	60

UN-EX

Plaque d'union Équerre Indextrut

MÉTAL

CODE	DIMENSIONS	€/100	N° TROUS	
UNEX412103	89 x 89 x 5	**231,091**	3	25

PX-AC

Accessoires pour profilés Indextrut

UN-TX

Plaque d'union

MÉTAL

CODE	DIMENSIONS	€/100	N° TROUS	
UNTX412104	138 x 89 x 5	**211,475**	4	25

PG-X

Pattes de fixation Indextrut

MÉTAL

CODE	DIMENSIONS	VALABLE POUR	€/100		
PGX4121	41/21 x 40	Indextrut 41/21	**277,888**	15	90
PGX4141	41/41 x 40	Indextrut 41/41	**363,875**	10	60

AB-GX

Collier pour rail perforé Indextrut

MÉTAL

Poutre IPN

CODE	DIMENSIONS	VALABLE POUR	€/100	
ABGX4121	41x21 - 41x41	Indextrut 41/41 - 41/21	**384,231**	20

VE-AC

Accessoires de ventilation

UN-CO

Union de conduit type "C"

MÉTAL

CODE	DIMENSIONS	€/100		
UNCO3220	32 x 20	**47,275**	100	400

SO-PG

Profilé en caoutchouc isophonique pour support

MÉTAL

EPDM

CODE	DIMENSIONS	VALABLE POUR	€/PC	
SOPG27	27	27/18 - 28/30	**92,925**	1
SOPG38	38	38/40 - 40/20	**151,537**	1
SOPG41	41	41/21 - 41/41	**174,411**	1

SYSTÈMES D'INSTALLATION ET FIXATIONS POUR PANNEAUX SOLAIRES

ISF-GG

Pinces et jauges pour le montage des plaques

KFR-SC

Pince rapide

MÉTAL

CODE	DIMENSIONS	€/100		
KFRSC3050	30 - 50	**460,982**	10	240

PGS-A

Pince à profil

MÉTAL

CODE	DIMENSIONS	€/100		
PGSA26	26	**75,476**	20	720

GM-A

Jauge d´aluminium pour cadre

MÉTAL

CODE		DIMENSIONS	€/100		
GMA035		35	**136,332**	10	120
GMA040		40	**150,174**	10	120
GMA030	NEW	30	**131,563**	10	120

ISF-PU

Profilés, joints, guides et épissures pour structures de support

GP-XS

Rail solaire perforé INDEXTRUT.
Atlantis C4-M acier

MÉTAL

CODE		DIMENSIONS	€/100	
GPXS4115012		41 x 41 x 1,5 - L.125mm	**284,947**	50
GPXS4115125	NEW	41 x 41 x 1,5 - L.1250mm	**1.599,907**	10
GPXS4115187	NEW	41 x 41 x 1,5 - L.1875mm	**2.375,327**	10
GPXS4115250	NEW	41 x 41 x 1,5 - L.2500mm	**3.156,878**	6
GPXS4115362	NEW	41 x 41 x 1,5 - L.3625mm	**4.562,547**	6

EMP-XS

Rail solaire perforé INDEXTRUT.
Atlantis C4-M acier

MÉTAL

CODE	DIMENSIONS	€/100	
EMPXS4115	41 x 1,5	**291,371**	40

Profilés, joints, guides et épissures pour structures de support

ISF-PU

MÉTAL

GP-VD NEW

Rail solaire perforé INDEXTRUT pour la fixation dans une vallée discontinue. Atlantis C4-M acier

CODE	DIMENSIONS	€/100		
GPVD4162012	16 x 20 x 1,20	**544,149**	50	-

MÉTAL

PSA-A

Profilé à ailettes en aluminium

CODE		DIMENSIONS	€/100	
PSAA0400		80 x 35 - L.400	**894,228**	20
PSAA1250	NEW	80 x 35 - L.1250	**2.451,575**	2
PSAA1875	NEW	80 x 35 - L.1875mm	**3.519,415**	2
PSAA2500	NEW	80 x 35 - L.2500mm	**4.707,434**	2
PSAA3625	NEW	80 x 35 - L.3625mm	**6.643,971**	2

MÉTAL

PSA-UN

Connecteur en aluminium pour le profil PSA-A

CODE	DIMENSIONS	VALABLE POUR	€/100	
PSAUN200	200	PSA-UN	**286,666**	20

MÉTAL

PSA-AV

Profilé en aluminium avec ailes pour fixation discontinue directe en vallée

CODE	DIMENSIONS	€/100	
PSAAV0150	90 x 75 - L.150	**770,147**	20

MÉTAL

PSE-A

Profilé d´aluminium pour fixation assemblée

CODE	DIMENSIONS	€/100	
PSEA601250	47 x 60 - L.1250mm	**3.123,382**	2
PSEA601875	47 x 60 - L.1875mm	**4.612,331**	2
PSEA602500	47 x 60 - L.2500mm	**6.131,234**	2
PSEA603625	47 x 60 - L.3625mm	**8.818,198**	2

ISF-PU

Profilés, joints, guides et épissures pour structures de support

PSE-UN

Connecteur en aluminium pour le profil PSE-A

MÉTAL

CODE	DIMENSIONS	VALABLE POUR	€/100	
PSEUN060200	60 x 200	PSE-A	405,869	20

NEW PSE-C

Profilé en aluminium pour montage latéral

MÉTAL

Panneau sandwich | Brique creuse | Béton

CODE	DIMENSIONS	€/100	
PSEC410125	41 x 41 - L.125mm	330,646	20
PSEC410200	41 x 41 - L.200mm	465,404	20
PSEC411250	41 x 41 - L.1250mm	2.291,103	2
PSEC411875	41 x 41 - L.1875mm	3.289,164	2
PSEC412500	41 x 41 - L.2500mm	4.399,560	2
PSEC413625	41 x 41 - L.3625mm	6.147,120	2

NEW PSE-CUN

Connecteur en aluminium pour le profil PSE-C

MÉTAL

CODE	DIMENSIONS	€/100	
PSECUN200	200 mm	319,694	10

ISF-CC

Connecteurs + Compléments pour l'assemblage de structures solaires

KFS-FI

Connecteur transversal pour fixation inférieure. Acier inoxydable A2

MÉTAL

CODE	DIMENSIONS	€/100		
KFSFIM08	M8	131,035	100	900

KFS-FL

Connecteur transversal pour fixation latérale. Acier inoxydable A2

MÉTAL

CODE	DIMENSIONS	€/100		
KFSFLM08	M8	232,524	10	80

Connecteurs + Compléments pour l'assemblage de structures solaires

ISF-CC

MÉTAL A2 INOX

TU-RX A2

Ecrou rapide INDEXTRUT. Acier inoxydable A2

CODE	DIMENSIONS	€/100		
TURXA208	M8	**111,789**	50	300

MÉTAL A2 INOX

DIN-603 A2

Vis DIN-603. Tête ronde et cou carré. Acier inoxydable A2

CODE	DIMENSIONS	€/100		
D603I08016	M8 x 16	**33,194**	200	2.400

Disponible en diférentes revêtements. Consultez prix et délais de livraison.

MÉTAL A2 INOX

DIN-6921 A2

Vis DIN-6921. Vis à tête hexagonale à embase crantée 8.8. Acier inoxydable A2

CODE	DIMENSIONS	€/100	CLÉ D'INSTALLATION		
6921I08020	M8 x 20	**39,887**	13	200	2.400
6921I08050	M8 x 50	**63,802**	13	100	600
6921I08070	M8 x 70	**92,609**	13	100	600

MÉTAL A2 INOX

DIN-6923 A2

Écrou hexagonal à embase crantée. DIN-6923. Acier inoxydable A2

CODE	DIMENSIONS	€/100	CLÉ D'INSTALLATION		
D6923IM08	M8	**19,469**	13	250	3.000
D6923IM10	M10	**37,700**	15	250	3.000
D6923IM12	M12	**55,847**	18	250	1.500

MÉTAL A2 INOX

DIN-127 A2

Rondelle Grower DIN-127. Acier inoxydable A2

CODE	DIMENSIONS	€/100		
D127IM08	M8	**3,575**	200	9.000
D127IM10	M10	**5,713**	100	4.500
D127IM12	M12	**8,625**	100	4.500

ISF-TR

Triangles pour l'installation de panneaux solaires

TPA-R

Triangle prémonté réglable en aluminium

MÉTAL

CODE	DIMENSIONS	VALABLE POUR	€/PC	
TPAR251500	25°/30°/35° - L.1500	PSE-A	45,582	4

TPA-P

Profilé de renfort pour triangle prémonté en aluminium

MÉTAL

CODE	DIMENSIONS	€/100	
TPAP352000	35 x 35 - L.2000	1.212,341	2

TRP-XS

Triangle prémonté réglable INDEXTRUT. Acier avec revêtement Atlantis C4-M

MÉTAL

CODE	DIMENSIONS	VALABLE POUR	€/PC	
TRPXS412515	25°-35° - L.1500	GP-XS	44,670	4

NU-XS

Nœud articulé INDEXTRUT . Acier avec revêtement Atlantis C4-M

MÉTAL

CODE	DIMENSIONS	VALABLE POUR	€/100		
NUXSM0841	M8	GP-XS	578,547	10	100

Goujons réglables pour l'installation de panneaux solaires

ISF-KFS

MÉTAL | Tuile | A2 INOX

KFS-MA

Goujon à double filetage. Acier inoxydable A2

CODE	DIMENSIONS	€/100	CLÉ D'INSTALLATION		
KFSMA10200	10 x 200	**438,403**	7	25	150
KFSMA10250	10 x 250	**494,463**	7	25	150
KFSMA12300 NEW	12 x 300	**958,569**	9	25	75
KFSMA12350 NEW	12 x 350	**1.043,047**	9	25	75

MÉTAL | Tuile | A2 INOX

KFS-AU

Vis autoperceuses. Acier inoxydable A2

CODE	DIMENSIONS	€/100	CLÉ D'INSTALLATION		
KFSAU10160	10 x 160	**1.970,801**	13	25	150
KFSAU10200	10 x 200	**2.286,714**	13	25	75

MÉTAL | Tuile | A2 INOX

KFS-RV

Tige filetée pour l'installation d'ancrage chimique. Acier inoxydable A2

CODE	DIMENSIONS	€/100	CLÉ D'INSTALLATION		
KFSRV10250	10 x 250	**494,461**	7	25	150
KFSRV12350	12 x 350	**970,166**	9	25	75

ISF-FR

Accessoires réglables pour l'installation de panneaux solaires

GS-TC

Crochet de toit réglable pour tuile canal. Acier inoxydable A2

MÉTAL A2 INOX

CODE	DIMENSIONS	€/100	
GSTC040080	40 - 80	2.099,451	20
GSTC080120	80 - 120	2.139,184	20

GS-TU

Crochet de toit réglable pour tuiles universelles. Acier inoxydable A2

MÉTAL A2 INOX

CODE	DIMENSIONS	€/100	
GSTU040055	40 - 55	2.268,124	20

STR

Support réglable pour profilé trapézoïdal. Acier inoxydable A2

MÉTAL A2 INOX

CODE	DIMENSIONS	€/100	
STR1680	16 - 80	1.534,880	40

PMO

Plaque pour vis à double filetage. Acier inoxydable A2

MÉTAL A2 INOX

CODE	DIMENSIONS	€/100		
PMO1012	M10 -M12	207,653	25	300

NEW

PMO-L

Plaque en aluminium en forme de L pour la fixation latérale. Convient au profil PSE-C

MÉTAL Al

CODE	DIMENSIONS	€/100	MIN. COMMANDE	
PMOL1012	M10 -M12	123,251	-	25

INDEX A PERFECT FIXING

Accessoires réglables pour l'installation de panneaux solaires — ISF-FR

CHIMIQUES — Béton creuse — Brique creuse — NYLON

CODE	DIMENSIONS	€/100	MIN. COMMANDE	
MOTL16330	16 x 330	**246,531**	-	10

MO-TL NEW

Tamis à longue découpe pour fixation sur le toit en tuiles + grattoir

CHIMIQUES

CODE	DIMENSIONS	€/PC	MIN. COMMANDE	
MOPC185	185 mm	**3,338**	-	1

MO-PC NEW

Extension de canule pour fixations chimiques

Accessoires de montage direct pour l'installation de panneaux solaires — ISF-FD

MÉTAL — Tôle

CODE	DIMENSIONS	€/100	N° EMPREINTE		
TACN165525	5,5 x 25 P16	**32,438**	8	500	2.000

TAC + ARVUL

Vis à coudre Atlantis C4-M + rondelle vulcanisée EPDM

MÉTAL — Tôle — A2 INOX A

CODE	DIMENSIONS	€/100	N° EMPREINTE		
TACB166025	6 x 25 P16	**78,775**	8	500	2.000

TAC BIMETAL+ARVUL A2

Vis à coudre Bimétal + rondelle vulcanisée EPDM-inox A2

MÉTAL

CODE	DIMENSIONS	€/100		
AUENI166325	6,25 x 25 P-16	**30,000**	500	2.000

AUE NI + ARVUL NEW

Vis autotaraudeuse Atlantis C4-M + rondelle vulcanisée EPDM-acier inoxydable A2

ISF-FD

Accessoires de montage direct pour l'installation de panneaux solaires

DIN-7504-K RE NI + ARVUL

NEW

Vis autoperceuse Atlantis C4-M à pointe réduite + rondelle vulcanisée EPDM-inox A2

MÉTAL

CODE	DIMENSIONS	€/100			
ARENI166325	6,25 x 25 P-16	**25,500**	8	500	3.000

RE-TE

Rivet trebol étanche + rondelle vulcanisée EPDM

MÉTAL

Menuiserie aluminium | Tôle - profilé lourd | Tôle

CODE	DIMENSIONS	€/100	Ø FORET		
RETE5220	5,2 x 20	**78,813**	5,3	250	3.000

ISF-ES

Accessoires d'étanchéité pour l'installation de panneaux solaires

ARS-P

Rondelle parapluie en acier inoxydable A2 + EPDM

MÉTAL

CODE	DIMENSIONS	€/100		
ARSP08	M8	**40,954**	100	1.200
ARSP10	M10	**40,954**	100	1.200

ARS-S

Rondelle pour vis à double filetage

MÉTAL

CODE	DIMENSIONS	€/100		
ARSS10	M10	**20,271**	100	1.200
ARSS12	M12	**20,271**	100	1.200

CS-B

Ruban d'étanchéité adhésif en butylène

MÉTAL

CODE	DIMENSIONS	€/PC		
CSB0104010	40 x 1 - L.10	**16,282**	1	27
CSB0108010	80 x 1 - L.10	**31,816**	1	18

INDEX A PERFECT FIXING

Kits pour installations solaires

ISF-KT

MÉTAL — Tôle — Panneau sandwich — Al

KC-PSA

Coplanaire avec profilé d´aluminium à ailettes (PSA-A). Fixation directe

CODE		DIMENSIONS	€/PC	
KCPSA0235		x2 (35 mm) - ORIGEN	150,295	1
KCPSA0240		x2 (40 mm) - ORIGEN	150,295	1
KCPSA0335		x3 (35 mm) - ORIGEN	208,884	1
KCPSA0340		x3 (40 mm) - ORIGEN	208,884	1
KCPSA0230	NEW	x2 (30 mm) - ORIGEN	150,295	1
KCPSA0330	NEW	x3 (30 mm) - ORIGEN	208,884	1
KCPSA03AM	NEW	x3 - AMPLIACION	201,242	1
KCPSA02AM	NEW	x2 - AMPLIACION	143,926	1

MÉTAL — Panneau sandwich — Tôle — Al

KC-PSD

Coplanaire avec profilé d´aluminium à ailettes (PSA-A). Fixation directe avec un format de profilé discontinu

CODE	DIMENSIONS	€/PC	
KCPSD0135	x1 (35 mm) - ORIGEN	67,403	1
KCPSD0140	x1 (40 mm) - ORIGEN	67,403	1
KCPSD01AM	x1 - AMPLIACION	33,701	1
KCPSD0130	x1 (30 mm) - ORIGEN	67,403	1

MÉTAL — Tôle — Panneau sandwich — Tuile — Al

KC-PSC NEW

Coplanaire avec le profilé en aluminium PSE-C. Supports de montage latéraux

CODE	DIMENSIONS	€/PC		
KCPSC0235	x2 (35 mm) - ORIGEN	145,200	1	-
KCPSC02AM	x2 - AMPLIACION	136,182	1	-
KCPSC0240	x2 (40 mm) - ORIGEN	145,200	1	-
KCPSC0335	x3 (35 mm) - ORIGEN	197,968	1	-
KCPSC0340	x3 (40 mm) - ORIGEN	197,968	1	-
KCPSC0330	x3 (30 mm) - ORIGEN	197,968	1	-
KCPSC0230	x2 (30 mm) - ORIGEN	145,200	1	-
KCPSC03AM	x3 - AMPLIACION	189,779	1	-

MÉTAL — Tôle — Tuile — Panneau sandwich — A

KC-GPX

Coplanaire avec rail en acier perforé Atlantis C4-M INDEXTRUT SOLAR GP-XS

CODE		DIMENSIONS	€/PC	
KCGPX0235		x2 (35 mm) - ORIGEN	121,579	1
KCGPX0240		x2 (40 mm) - ORIGEN	121,579	1
KCGPX0335		x3 (35 mm) - ORIGEN	166,216	1
KCGPX0340		x3 (40 mm) - ORIGEN	166,216	1
KCGPX0330	NEW	x3 (30 mm) - ORIGEN	166,216	1
KCGPX03AM	NEW	x3 - AMPLIACION	162,105	1
KCGPX0230	NEW	x2 (30 mm) - ORIGEN	121,579	1
KCGPX02AM	NEW	x2 - AMPLIACION	117,497	1

ISF-KT

Kits pour installations solaires

KC-GPD

Coplanaire avec rail perforé Atlantis C4-M INDEXTRUT SOLAR GP-XS. Format de rail discontinu

MÉTAL

Tôle

Panneau sandwich

A

CODE	DIMENSIONS	€/PC	
KCGPD0135	x1 (35 mm) - ORIGEN	41,250	1
KCGPD0140	x1 (40 mm) - ORIGEN	41,250	1
KCGPD01AM	x1 - AMPLIACION	19,250	1
KCGPD0130	x1 (30 mm) - ORIGEN	41,250	1

KT-PSE

Triangulaire avec profilé en aluminium PSE-A. Fixation assemblée

MÉTAL

Al

A2 INOX A

CODE		DIMENSIONS	€/PC	
KTPSE0235		x2 (35 mm) - ORIGEN	300,589	1
KTPSE0240		x2 (40 mm) - ORIGEN	300,589	1
KTPSE0335		x3 (35 mm) - ORIGEN	427,958	1
KTPSE0340		x3 (40 mm) - ORIGEN	427,958	1
KTPSE0330	NEW	x3 (30 mm) - ORIGEN	427,958	1
KTPSE03AM	NEW	x3 - AMPLIACION	417,768	1
KTPSE0230	NEW	x2 (30 mm) - ORIGEN	300,589	1
KTPSE02AM	NEW	x2 - AMPLIACION	296,768	1

KT-GPX

Triangulaire avec rail perforé Atlantis C4-M INDEXTRUT SOLAR GP-XS

MÉTAL

CODE		DIMENSIONS	€/PC	
KTGPX0235		x2 (35 mm) - ORIGEN	225,355	1
KTGPX0240		x2 (40 mm) - ORIGEN	225,355	1
KTGPX0335		x3 (35 mm) - ORIGEN	323,053	1
KTGPX0340		x3 (40 mm) - ORIGEN	323,053	1
KTGPX0230	NEW	x2 (30 mm) - ORIGEN	225,355	1
KTGPX02AM	NEW	x2 - AMPLIACION	218,842	1
KTGPX03AM	NEW	x3 - AMPLIACION	317,842	1
KTGPX0330	NEW	x3 (30 mm) - ORIGEN	323,053	1

SYSTÈMES DE FIXATION RAPIDE SUR POUTRE

SU

Systèmes de fixation rapide sur poutre

SU-MO

Pince de fixation pour poutre

02 P. Info Technique

MÉTAL Poutre IPN kg. ZINC

CODE	DIMENSIONS	€/100	OUVERTURE CROCHET		
SUMOP09	PASANTE Ø9	**172,378**	20	50	200
SUMOP11	PASANTE Ø11	**259,094**	20	50	150
SUMOP13	PASANTE Ø13	**358,622**	25	50	100
SUMOM06	ROSCADO M6	**172,378**	20	50	200
SUMOM08	ROSCADO M8	**172,378**	20	50	200
SUMOM10	ROSCADO M10	**259,094**	20	50	150
SUMOM12	ROSCADO M12	**358,622**	25	50	-

SU-CL

Clip suspension

02 P. 432 Info Technique

MÉTAL Poutre IPN kg. PH

CODE	DIMENSIONS	€/100	DIMENSION POUTRE MIN.	ÉPAISSEUR BEAM		
SUCL02	6.3	**33,759**	14	1,5 - 4	100	1.200
SUCL04	6.3	**49,634**	23	4 - 10	100	400
SUCL10	6.3	**53,028**	23	10 - 15	100	300
SUCL15	6.3	**55,994**	23	15 - 20	100	300

SU-VA

Clip angulaire pour tige filetée

02 P. 433 Info Technique

MÉTAL Poutre IPN kg. PH

CODE	DIMENSIONS	€/100	DIMENSION POUTRE MIN.	ÉPAISSEUR BEAM		
SUVA0602	M6	**80,044**	14	1,5 - 4	100	300
SUVA0604	M6	**95,919**	23	4 - 10	100	200
SUVA0610	M6	**97,878**	23	10 - 15	100	-
SUVA0615	M6	**100,972**	23	15 - 20	100	-
SUVA0802	M8	**80,269**	14	1,5 - 4	100	300
SUVA0804	M8	**96,325**	23	4 - 10	100	200
SUVA0810	M8	**98,897**	23	10 - 15	100	200
SUVA0815	M8	**101,250**	23	15 - 20	100	-

Systèmes de fixation rapide sur poutre SU

02 P. 433 Info Technique

MÉTAL Poutre IPN kg. PH

SU-CU

Clip droit pour éléments de suspension

CODE	DIMENSIONS	€/100	ÉPAISSEUR BEAM		
SUCU0602	M6	**80,081**	1,5 - 5	100	300
SUCU0605	M6	**81,513**	5 - 7	100	300
SUCU0606	M6	**88,444**	3 - 7	100	200
SUCU0607	M6	**90,916**	7 - 10	100	200

02 P. 433 Info Technique

MÉTAL Poutre IPN kg. Z ZINC

SU-AB

Clip de poutre pour serre-câble

CODE	DIMENSIONS	€/100	DIMENSION VIS	ÉPAISSEUR MAX. À FIXER	OUVERTURE CROCHET		
SUAB0603	M6	**92,838**	M6 x 9	3 - 7	3 - 7	100	300
SUAB0607	M6	**93,203**	M6 x 9	7 - 13	7 - 13	100	200
SUAB0614	M6	**97,103**	M6 x 9	14 - 20	14 - 20	100	200

02 P. 433 Info Technique

MÉTAL Poutre IPN kg. Z ZINC

SU-CA

Clip de poutre pour câble

CODE	DIMENSIONS	€/100	ÉPAISSEUR MAX. À FIXER		
SUCA0602	6-7	**32,097**	1 - 4	100	2.400
SUCA0604	6-7	**32,841**	4 - 7,5	100	1.200
SUCA0607	6-7	**33,347**	7,5 - 12	100	1.200
SUCA0802	8-9	**33,456**	1 - 4	100	1.200
SUCA0804	8-9	**33,972**	4 - 7,5	100	1.200
SUCA0807	8-9	**34,397**	7,5 - 12	100	1.200
SUCA1002	10-11	**34,128**	1 - 4	100	1.200
SUCA1004	10-11	**34,656**	4 - 7,5	100	1.200
SUCA1007	10-11	**35,113**	7,5 - 12	100	1.200
SUCA1202	12-14	**34,938**	1 - 4	100	1.200
SUCA1204	12-14	**35,447**	4 - 7,5	100	1.200
SUCA1207	12-14	**35,578**	7,5 - 12	100	1.200
SUCA1502	15-18	**35,700**	1 - 4	100	1.200
SUCA1504	15-18	**36,463**	4 - 7,5	100	1.200
SUCA1507	15-18	**36,609**	7,5 - 12	100	1.200
SUCA1902	19-24	**36,525**	1 - 4	100	1.200
SUCA1904	19-24	**44,263**	4 - 7,5	100	600
SUCA1907	19-24	**45,119**	7,5 - 12	100	600
SUCA2502	25-30	**45,494**	1 - 4	100	600
SUCA2504	25-30	**50,747**	4 - 7,5	100	600
SUCA2507	25-30	**55,575**	7,5 - 12	100	600

TIGE FILETÉE ET ACCESSOIRES DE FIXATION

RV Tige filetée

RV-ZN

Zinguée. 1 mètre

MÉTAL

CODE	DIMENSIONS	€/100	LONGUEUR	PAS	
975ZM04	M4 x 1000	55,638	1.000	0.7	100
975ZM05	M5 x 1000	75,209	1.000	0.8	100
975ZM06	M6 x 1000	73,094	1.000	1	100
975ZM08	M8 x 1000	119,225	1.000	1.25	50
975ZM10	M10 x 1000	190,644	1.000	1.5	25
975ZM12	M12 x 1000	273,897	1.000	1.75	20
975ZM14	M14 x 1000	382,006	1.000	2	10
975ZM16	M16 x 1000	484,359	1.000	2	10
975ZM18	M18 x 1000	697,194	1.000	2.5	10
975ZM20	M20 x 1000	762,259	1.000	2.5	5
975ZM22	M22 x 1000	1.225,956	1.000	2.5	5
975ZM24	M24 x 1000	1.458,978	1.000	3	5
975ZM27	M27 x 1000	1.812,194	1.000	3	5
975ZM30	M30 x 1000	2.692,016	1.000	3.5	5
975ZM33	M33 x 1000	3.758,734	1.000	3.5	3
975ZM36	M36 x 1000	4.973,071	1.000	4	3

RV-ZN 8.8

8.8, zinguée

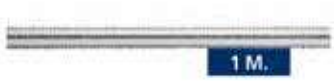

MÉTAL

CODE	DIMENSIONS	€/100	LONGUEUR	PAS	
9758ZM05	M5 x 1000	107,519	1.000	0.8	100
9758ZM06	M6 x 1000	104,606	1.000	1	100
9758ZM08	M8 x 1000	203,684	1.000	1.25	50
9758ZM10	M10 x 1000	317,050	1.000	1.5	25
9758ZM12	M12 x 1000	398,616	1.000	1.75	20
9758ZM14	M14 x 1000	558,984	1.000	2	10
9758ZM16	M16 x 1000	753,453	1.000	2	10
9758ZM18	M18 x 1000	973,269	1.000	2.5	5
9758ZM20	M20 x 1000	1.182,022	1.000	2.5	5
9758ZM22	M22 x 1000	1.576,603	1.000	2.5	5
9758ZM24	M24 x 1000	1.977,463	1.000	3	5
9758ZM27	M27 x 1000	3.050,553	1.000	3	5
9758ZM30	M30 x 1000	3.908,334	1.000	3.5	5
9758ZM33	M33 x 1000	4.704,797	1.000	3.5	3
9758ZM36	M36 x 1000	6.217,763	1.000	4	3

RV-A2

Inoxydable A2. 1 mètre

INOXYDABLE

CODE	DIMENSIONS	€/100	LONGUEUR	PAS	
975A2M04	M4 x 1000	229,834	1.000	0.7	1
975A2M05	M5 x 1000	268,819	1.000	0.8	1
975A2M06	M6 x 1000	283,078	1.000	1	1
975A2M08	M8 x 1000	499,866	1.000	1.25	1
975A2M10	M10 x 1000	794,519	1.000	1.5	1
975A2M12	M12 x 1000	1.233,025	1.000	1.75	1
975A2M14	M14 x 1000	1.788,972	1.000	2	1
975A2M16	M16 x 1000	2.183,606	1.000	2	1
975A2M18	M18 x 1000	2.302,447	1.000	2.5	1
975A2M20	M20 x 1000	3.998,897	1.000	2.5	1
975A2M22	M22 x 1000	5.103,847	1.000	2.5	1
975A2M24	M24 x 1000	6.651,831	1.000	3	1
975A2M27	M27 x 1000	7.413,950	1.000	3	1
975A2M30	M30 x 1000	12.575,456	1.000	3.5	1
975A2M33	M33 x 1000	15.785,097	1.000	3.5	1
975A2M36	M36 x 1000	18.152,853	1.000	4	1

Tige filetée RV

MÉTAL

RV-2M

Zinguée. 2 mètres

CODE	DIMENSIONS	€/100	LONGUEUR	PAS	
975ZM2M06	M6 x 2.000	**181,394**	2.000	1	50

Tige filetée de séparation VR-SE

MÉTAL

CODE	DIMENSIONS	€/100		
VRSE06020	M6 x 20	**8,244**	200	4.800
VRSE06030	M6 x 30	**10,309**	200	4.800
VRSE08020	M8 x 20	**10,213**	200	3.200
VRSE08030	M8 x 30	**14,591**	200	2.400
VRSE10030	M10 x 30	**20,959**	200	2.400
VRSE12030	M12 x 35	**25,119**	100	800

Auto-service

CODE	DIMENSIONS	€/SACHET	PCS	SACHETS
LSVRSE06030	M6 x 30	**4,282**	30	8

Manchon MA

MÉTAL

MA-HE

Hexagonal

CODE	DIMENSIONS	€/100	LONGUEUR		
MAE0620	M6 x 20	**14,675**	20	200	2.400
MAE0630	M6 x 30	**19,653**	30	200	1.600
MAE0825	M8 x 25	**13,950**	25	200	1.600
MAE1030	M10 x 30	**20,109**	30	150	900
MAE1235	M12 x 35	**47,478**	35	100	600
MAE1650	M16 x 50	**137,350**	50	50	100
MAE2060	M20 x 60	**432,581**	60	25	-

Blister

CODE	DIMENSIONS	€/SACHET	PCS	SACHETS
BZMAE0630	M6 x 30	**2,143**	6	15
BZMAE0825	M8 x 25	**2,143**	6	15
BZMAE1030	M10 x 30	**2,143**	4	15

Boîte avec fenêtre

CODE	DIMENSIONS	€/BOÎTE	PCS	BOÎTES
VMAE0630	M6 x 30	**6,219**	20	8
VMAE0825	M8 x 25	**5,068**	20	8
VMAE1030	M10 x 30	**5,060**	15	8

Auto-service

CODE	DIMENSIONS	€/SACHET	PCS	SACHETS
LSMAE0630	M6 x 30	**10,728**	40	6
LSMAE0825	M8 x 25	**6,554**	30	5
LSMAE1030	M10 x 30	**5,819**	20	6

MA — Manchon

MA-RE

Rond

MÉTAL

CODE	DIMENSIONS	€/100	LONGUEUR		
MAR5322	5/32W x 20	**17,091**	20	200	4.800
MAR0420	M4 x 20	**14,634**	20	200	4.800
MAR0620	M6 x 20	**12,750**	20	200	2.400
MAR0630	M6 x 30	**18,975**	30	200	1.600
MAR0825	M8 x 25	**14,325**	25	200	2.400
MAR0830	M8 x 30	**16,294**	30	200	1.600
MAR1030	M10 x 30	**20,594**	30	150	900
MAR1235	M12 x 35	**33,003**	35	100	600
MAR1650	M16 x 50	**95,425**	50	50	300

Boîte avec fenêtre

CODE	DIMENSIONS	€/BOÎTE	PCS	BOÎTES
VMAR0420	M4 x 20	**4,670**	25	8
VMAR0630	M6 x 30	**5,855**	20	8
VMAR0830	M8 x 30	**6,061**	20	8
VMAR1030	M10 x 30	**4,893**	15	8

Auto-service

CODE	DIMENSIONS	€/SACHET	PCS	SACHETS
LSMAR0420	M4 x 20	**6,755**	40	8
LSMAR0630	M6 x 30	**10,591**	40	7
LSMAR0830	M8 x 30	**9,592**	35	5
LSMAR1030	M10 x 30	**5,900**	20	6

MA-RI

Rond. Inoxydable A2

INOXYDABLE

CODE	DIMENSIONS	€/100	LONGUEUR	
MARI0830	M8 x 30	**142,056**	30	100
MARI1030	M10 x 30	**199,475**	30	100

MA-MH

Manchon hexagonale mâle/femelle

MÉTAL

CODE	DIMENSIONS	€/100	LONGUEUR		
MAMH0610	M6 x 10	**43,897**	10	100	3.000
MAMH0620	M6 x 20	**53,247**	20	100	1.200
MAMH0630	M6 x 30	**57,841**	30	100	1.200
MAMH0640	M6 x 40	**65,816**	40	100	1.000
MAMH0650	M6 x 50	**72,663**	50	50	1.000

AR-FO — Piton forgé

MÉTAL

CODE	DIMENSIONS	€/100	LONGUEUR FILETAGE	Ø PITON		
ARFOM06Z	M6 x 55	**61,013**	55	10	100	1.200
ARFOM08Z	M8 x 60	**75,194**	60	11.8	100	600
ARFOM10Z	M10 x 73	**124,131**	73	14.5	50	300
ARFOM12Z	M12 x 90	**214,363**	90	17	50	200
ARFOM16Z	M16 x 95	**482,919**	95	23.5	25	50

Crochet forgé — GA-FO

MÉTAL

CODE	DIMENSIONS	€/100	LONGUEUR	LONGUEUR FILETAGE	OUVERTURE CROCHET		
GAFOM06Z	M6 x 55	**61,022**	82	55	8	100	1.200
GAFOM08Z	M8 x 60	**89,153**	98	60	10	100	600
GAFOM10Z	M10 x 73	**144,253**	117	73	12.5	50	300
GAFOM12Z	M12 x 90	**252,044**	146	90	16	50	100
GAFOM16Z	M16 x 95	**518,788**	170	95	19	25	50

Crochet spiral — GE-SP

MÉTAL

CODE	DIMENSIONS	€/100	LONGUEUR FILETAGE		
GESPM08ZE	M8 x 60	**138,659**	65	25	300
GESPM10ZE	M10 x 73	**154,109**	78	15	90

Vis à bois collier de serrage et agrafe — TAG

02 P. 434 Info Technique

SANITARIE

AB-TA

Zingué. Rainurée

CODE	DIMENSIONS	€/100		
ABTA0630	M6 x 30	**4,534**	100	4.500
ABTA0640	M6 x 40	**5,541**	100	2.400
ABTA0650	M6 x 50	**6,228**	100	2.400
ABTA0730	M7 x 30	**4,119**	100	2.400
ABTA0740	M7 x 40	**5,094**	100	2.400
ABTA0750	M7 x 50	**6,316**	100	2.400
ABTA0760	M7 x 60	**7,456**	100	1.200
ABTA0770	M7 x 70	**9,825**	100	1.200
ABTA0780	M7 x 80	**10,803**	100	1.200
ABTA0840	M8 x 40	**7,528**	100	2.400
ABTA0860	M8 x 60	**9,516**	100	1.200
ABTA0880	M8 x 80	**11,884**	100	1.200
ABTA1050	M10 x 50	**15,194**	100	1.200
ABTA1070	M10 x 70	**18,953**	100	800
ABTA1090	M10 x 90	**23,675**	100	600

*N'inclut pas la rainure

Auto-service

CODE	DIMENSIONS	€/SACHET	PCS	SACHETS
LSABTA0630	M6 x 30	**2,338**	15	10
LSABTA0640	M6 x 40	**2,484**	15	10
LSABTA0650	M6 x 50	**2,632**	15	10
LSABTA0840	M8 x 40	**3,215**	15	10
LSABTA0860	M8 x 60	**3,514**	15	10

02 P. 434 Info Technique

SANITARIE

AB-TA B

Bichromaté. Rainurée

CODE	DIMENSIONS	€/100		
ABTAB0630	M6 x 30	**4,534**	100	4.500
ABTAB0640	M6 x 40	**5,541**	100	2.400
ABTAB0650	M6 x 50	**6,228**	100	2.400

Auto-service

CODE	DIMENSIONS	€/SACHET	PCS	SACHETS
LSABTAB0630	M6 x 30	**2,338**	15	10
LSABTAB0640	M6 x 40	**2,484**	15	10
LSABTAB0650	M6 x 50	**2,632**	15	10

TAG

Vis à bois collier de serrage et agrafe

AB-TA A2

Inoxydable A2

02 P. 434 Info Technique

INOXYDABLE

CODE	DIMENSIONS	€/100		
ABTA20630	M6 x 30	**54,947**	100	2.400

AB-TR

Pattes a vis pour colliers

02 P. 434 Info Technique

SANITARIE

CODE	DIMENSIONS	€/100		
ABTR05030	M5 x 30	**7,522**	100	2.400
ABTR05040	M5 x 40	**7,797**	100	2.400
ABTR05050	M5 x 50	**8,694**	100	2.400
ABTR05060	M5 x 60	**10,297**	100	1.200
ABTR06040	M6 x 40	**9,625**	100	2.400
ABTR06050	M6 x 50	**11,497**	100	1.200
ABTR06060	M6 x 60	**13,200**	100	1.200

AB-PM7

Rallonge pour colliers M7

SANITARIE

CODE	DIMENSIONS	€/100		
ABPM720	20	**28,453**	50	2.250
ABPM730	30	**37,294**	50	2.250
ABPM740	40	**41,994**	50	1.200

AB-TG

Vis à clip pour bois

02 P. 435 Info Technique

SANITARIE

CODE	DIMENSIONS	€/100		MIN. COMMANDE		
ABTG4530	4,5 x 30	**6,625**	PZ2	200	100	4.500
ABTG4535	4,5 x 35	**8,838**	PZ2	200	100	4.500
ABTG4540	4,5 x 40	**7,625**	PZ2	200	100	2.400
ABTG5030	5 x 30	**5,706**	PZ3	200	100	2.400
ABTG5040	5 x 40	**6,425**	PZ3	200	100	2.400

TM-VR

Vis manchon pour tige filetée

SANITARIE

CODE	DIMENSIONS	€/100		
TMVR06065	6 x 65	**39,906**	50	1.200
TMVR07065	7 x 65	**41,088**	50	1.200
TMVR08065	8 x 65	**41,809**	50	1.200

INDEX A PERFECT FIXING

Tige double filetage ES-DR

02 P. 435 Info Technique

SANITARIE

ES-DR

Zingué. TX

CODE	DIMENSIONS	€/100	CLÉ D'INSTALLATION		
ESDR06040	M6 x 40	**6,616**	-	100	3.000
ESDR06050	M6 x 50	**7,850**	-	100	2.400
ESDR06060	M6 x 60	**9,075**	-	100	2.400
ESDR06070	M6 x 70	**10,641**	-	100	1.600
ESDR06080	M6 x 80	**11,913**	-	100	1.600
ESDR08050	M8 x 50	**8,928**	-	100	1.600
ESDR08060	M8 x 60	**10,822**	-	100	800
ESDR08070	M8 x 70	**13,019**	-	100	800
ESDR08080	M8 x 80	**14,775**	6	100	800
ESDR08090	M8 x 90	**16,356**	6	100	800
ESDR08100	M8 x 100	**17,931**	6	100	800
ESDR08110	M8 x 110	**19,513**	6	100	800
ESDR08120	M8 x 120	**22,884**	6	100	800
ESDR08130	M8 x 130	**27,438**	6	100	800
ESDR10080	M10 x 80	**24,963**	8	100	800
ESDR10100	M10 x 100	**30,309**	8	100	400
ESDR10110	M10 x 110	**33,434**	8	100	400
ESDR10120	M10 x 120	**36,822**	8	100	400
ESDR10130	M10 x 130	**40,138**	8	100	400
ESDR10140	M10 x 140	**43,934**	8	100	400
ESDR10150	M10 x 150	**47,294**	8	100	400
ESDR10180	M10 x 180	**59,550**	8	100	300
ESDR10200	M10 x 200	**64,975**	8	100	200

Auto-service

CODE	DIMENSIONS	€/SACHET	PCS	SACHETS
LSESDR06080	M6 x 80	**4,563**	25	7
LSESDR08060	M8 x 60	**4,682**	25	7
LSESDR08080	M8 x 80	**5,807**	25	6
LSESDR08100	M8 x 100	**6,842**	25	6
LSESDR08120	M8 x 120	**6,955**	20	6
LSESDR10080	M10 x 80	**6,577**	20	6
LSESDR10100	M10 x 100	**7,147**	18	6
LSESDR10120	M10 x 120	**6,966**	15	7

02 P. 435 Info Technique

INOXYDABLE

ES-DA2

Inoxydable A2. TX

CODE	DIMENSIONS	€/100	CLÉ D'INSTALLATION		
ESDA208060	M8 x 60	**83,250**	6	100	800
ESDA210060	M10 x 60	**162,484**	8	100	800

Rosace pour colliers AB-F

SANITARIE

AB-FP

Rosace plate pour colliers

CODE	DIMENSIONS	€/100		
ABFP25	25	**5,059**	100	2.400
ABFP32	32	**7,353**	100	2.400

AB-F

Rosace pour colliers

AB-FC

Rosace conique pour colliers

SANITARIE

CODE	DIMENSIONS	€/100		
ABFC09	9	**5,647**	100	2.400
ABFC14	14	**10,488**	100	1.200
ABFC19	19	**14,038**	100	1.200

PF

Platine de fixation

PF-ZN

Zingué

MÉTAL

CODE	DIMENSIONS	€/100		
PFZNM0800	M8	**45,628**	100	600
PFZNM0810	M8+M10	**54,103**	100	600
PFZNM1000	M10	**52,888**	100	600

PF-A4

Inoxydable A4

INOXYDABLE

CODE	DIMENSIONS	€/100		
PFA4M0800	M8	**276,259**	100	600
PFA4M0810	M8+M10	**329,275**	100	600
PFA4M1000	M10	**315,619**	100	600

ABE-R

Vis auto-perceuses avec filetage mâle et accessoires

NEW ABE-RM

Vis pointe foreuse. Filetage male

MÉTAL

Tôle - profilé lourd

Tôle

CODE	DIMENSIONS	€/100		
ABERM06006	M6 x 5	**44,931**	200	2.400
ABERM08010	M8 x 10	**65,153**	100	1.200
ABERM08015	M8 x 15	**69,063**	100	1.200

NEW ABE-BO

Douille hexagonale pour les vis ABE- RM

MÉTAL

CODE	DIMENSIONS	€/100		
ABEBO10	10 mm.	**1.008,047**	5	150
ABEBO13	13 mm.	**1.185,938**	5	150

FIXATIONS POUR SANITAIRES ET CLIMATISATION

RA — Supports pour radiateurs aluminium

RA-TRG

Support triangulaire réglable. 2 PCS x KIT

SANITARIE — Béton, Béton cellulaire, Brique creuse, Brique pleine, Pierre, Zinc

CODE	DIMENSIONS	€/KIT	KITS x
RATRG095	95	4,319	50

ÉGALEMENT DISPONIBLE easykits

TN4S Avec cheville nylon multimatériaux de haute qualité

RA-TRI

Support triangulaire 1

SANITARIE — Béton, Béton cellulaire, Brique creuse, Brique pleine, Pierre, Zinc

CODE	DIMENSIONS	€/100	KITS x
RATRI095	95	116,988	100

RA-FRE

Support ferroli droit. 2 PCS x KIT

SANITARIE — Béton, Béton cellulaire, Brique creuse, Brique pleine, Pierre, Zinc

CODE	DIMENSIONS	€/KIT	KITS x
RAFRE095	95	2,991	50

TN4S Avec cheville nylon multimatériaux de haute qualité

RA-FIN

Support ferroli incliné. 2 PCS x KIT

SANITARIE — Béton, Béton cellulaire, Brique creuse, Brique pleine, Pierre, Zinc

CODE	DIMENSIONS	€/KIT	KITS x
RAFIN100	100	3,656	50

TN4S Avec cheville nylon multimatériaux de haute qualité

Supports pour radiateurs aluminium RA

SANITARIE — Béton, Béton cellulaire, Brique creuse, Brique pleine, Pierre, ZINC

RA-RO

Support à visser. 2 PCS x KIT

CODE	DIMENSIONS	€/KIT	KITS x
RARO100	100	4,472	50

SANITARIE — Béton, Béton cellulaire, Brique creuse, Brique pleine, Pierre, ZINC

RA-FEM

Support ferroli pour encastrer

CODE	DIMENSIONS	€/100	KITS x
RAFEM145	145	61,934	250
RAFEM175	175	78,409	250

SANITARIE — Béton, Béton cellulaire, Brique creuse, Brique pleine, Pierre, ZINC

RA-RAY

Support Rayo

CODE	DIMENSIONS	€/100	KITS x
RARAY032	32 x 78	87,978	250

SANITARIE — Béton, Béton cellulaire, Brique creuse, Brique pleine, Pierre, ZINC

RA-PES

Support universel

CODE	DIMENSIONS	€/100	KITS x
RAPES032	32 x 78	85,819	250

easykits

AUGMENTE LA VENTE CROISÉE

PACKAGING TRÈS VISUEL ET ATTRACTIF

INFORMATION UTILE SUR LE PACKAGING

SOLUTIONS À DES PRODUITS HABITUELS

SA — Supports pour fixation de sanitaires

SA-LN

Fixation de lavabos avec écrou en nylon. 2 PCS x KIT

SANITARIE — Béton, Béton creuse, Brique pleine, Béton cellulaire, Brique creuse, Pierre — Ny NYLON, Z ZINC

CODE	DIMENSIONS	€/KIT	KITS
SALN08100	M8 x 100	1,950	50
SALN10120	M10 x 120	2,357	50

TN4S — Avec cheville nylon multimatériaux de haute qualité

SA-LH

Fixation de lavabos, écrou en fer. 2 PCS x KIT

SANITARIE — Béton, Béton creuse, Brique pleine, Béton cellulaire, Brique creuse, Pierre — Ny NYLON, Z ZINC

CODE	DIMENSIONS	€/KIT	KITS
SALH08100	M8 x 100	2,041	100
SALH10120	M10 x 120	2,357	50

ÉGALEMENT DISPONIBLE easykits

TN4S — Avec cheville nylon multimatériaux de haute qualité

SA-IL

Fixation wc et bidet, avec cheville longue. 2 PCS x KIT

SANITARIE — Béton, Béton creuse, Brique pleine, Béton cellulaire, Brique creuse, Pierre — A2 INOX, Ny NYLON

CODE	DIMENSIONS	€/KIT	KITS
SAIL06080	M6 x 80	3,218	100

SA-WZ

Fixation WC et bidet, zingué. 2 PCS x KIT

SANITARIE — Béton, Béton creuse, Brique pleine, Béton cellulaire, Brique creuse, Pierre — Ny NYLON, Z ZINC

CODE	DIMENSIONS	€/KIT	KITS
SAWZ05080	M5 x 80	0,937	300

TN4S — Avec cheville nylon multimatériaux de haute qualité

SA-WL

Fixation WC et bidet, laiton. 2 PCS x KIT

SANITARIE — Béton, Béton creuse, Brique pleine, Béton cellulaire, Brique creuse, Pierre — L BRASS, Ny NYLON

CODE	DIMENSIONS	€/KIT	KITS
SAWL05080	M5 x 80	2,234	100

TN4S — Avec cheville nylon multimatériaux de haute qualité

Supports pour fixation de sanitaires SA

SANITARIE — Béton, Béton creuse, Brique pleine, Béton cellulaire, Brique creuse, Pierre — A2 INOX

SA-CI

Fixation chasse d'eau. 2 PCS x KIT

CODE	DIMENSIONS	€/KIT	KITS x
SACI06080	M6 x 80	6,326	100

ÉGALEMENT DISPONIBLE easykits

SANITARIE — Béton, Béton creuse, Brique pleine, Béton cellulaire, Brique creuse, Pierre — Ny NYLON, Z ZINC

SA-WH

Fixation WC horizontale. 2 PCS x KIT

CODE	DIMENSIONS	€/KIT	KITS x
SAWH06070	M6 x 70	1,647	50

TN4S Avec cheville nylon multimatériaux de haute qualité

SANITARIE — Béton, Béton creuse, Brique creuse, Béton cellulaire, Brique pleine, Pierre — Z ZINC

SA-WHM

Fixation WC horizontal multiposition. 2 PCS x KIT

CODE	DIMENSIONS	€/KIT	KITS x
SAWHM06060	Ø6x60	5,081	50

TN4S Avec cheville nylon multimatériaux de haute qualité

SANITARIE — Béton, Béton creuse, Brique creuse, Béton cellulaire, Brique pleine, Pierre — Z ZINC

SA-TE TB

Fixation thermos et chauffe-eaux. Vis. 2 PCS x KIT

CODE	DIMENSIONS	€/100	KITS x
SATEB0860	Ø8x60	110,709	50
SATEB1080	Ø10x80	195,944	50

TN4S Avec cheville nylon multimatériaux de haute qualité

SANITARIE — Béton, Béton creuse, Brique creuse, Béton cellulaire, Brique pleine, Pierre — Z ZINC

SA-TE AL

Fixation thermos et chauffe-eaux. Gond à visser. 2 PCS x KIT

CODE	DIMENSIONS	€/100	KITS x
SATEA0865	Ø8x65	105,281	50
SATEA1075	Ø10x75	145,181	50

TN4S Avec cheville nylon multimatériaux de haute qualité

CO

Kit support mural pour climatiseurs

CO-SO

Kit support pour climatiseurs. 2 PCS x KIT

SANITARIE

CODE	DIMENSIONS	€/KIT	KITS x
COSO15400	1,5 x 400	29,328	1
COSO15450	1,5 x 450	31,967	1
COSO15500	1,5 x 500	40,566	1
COSO20400	2 x 400	45,980	1
COSO20450	2 x 450	49,522	1
COSO20500	2 x 500	50,597	1

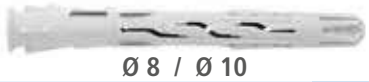

Ø 8 / Ø 10

Installation avec T-NUX PAG. 95

CO-KS

Kit silent block support AC. 4 PCS x KIT

SANITARIE

CODE	DIMENSIONS	€/KIT	KITS x
COKS08060	M8 x 60	5,624	1

INDEX A PERFECT FIXING

EASYKITS

easy kits

EK Accessoires pour clôtures

EKMULCAN

Plinthes - Chemins de câbles

BOIS

CODE	CONTENU	DIMENSIONS CONTENU	PCS X SACHET	€/SACHET	UNITÉ DE VENTE MINIMALE
EKMULCAN	TCCA05050	5 x 50 Ø5	8	4,969	12
	BROCA GRATIS	5 x 85	1		

EKMULFAE

Fixations accessoires extérieurs

BOIS

CODE	CONTENU	DIMENSIONS CONTENU	PCS X SACHET	€/SACHET	UNITÉ DE VENTE MINIMALE
EKMULFAE	TN4S06	6 x 30 Ø6	4	4,969	12
	TPA240050	4 x 50	4		
	BROCA GRATIS	6 x 100	1		

EKMULTEN

Fil à ligne - Parabole - AC

BOIS

CODE	CONTENU	DIMENSIONS CONTENU	PCS X SACHET	€/SACHET	UNITÉ DE VENTE MINIMALE
EKMULTEN	TN4S08	8 x 40 Ø8	4	6,625	12
	TBA206050	6 x 50	4		
	125IM06	M6	4		
	BROCA GRATIS	8 x 120	1		

EKMULAC

Climatiseurs

BOIS

CODE	CONTENU	DIMENSIONS CONTENU	PCS X SACHET	€/SACHET	UNITÉ DE VENTE MINIMALE
EKMULAC	TNUXE10080	10 x 80 Ø10	4	4,684	12
	TN4S06	6 x 30 Ø6	4		
	D12505	M5	4		
	T8142038	4,2 x 38	4		

EKMULTOL

Store banne

BOIS

CODE	CONTENU	DIMENSIONS CONTENU	PCS X SACHET	€/SACHET	UNITÉ DE VENTE MINIMALE
EKMULTOL	TNUXE08080	8 x 80 Ø8	4	6,625	12
	BROCA GRATIS	8 x 120	1		

BOIS

EKMULCAL

Chaudières - Chauffages

CODE	CONTENU	DIMENSIONS CONTENU	PCS X SACHET	€/SACHET	UNITÉ DE VENTE MINIMALE
EKMULCAL	TN4S10	10 x 50 Ø10	2	6,625	12
	TB06060	4 x 50	2		
	ALRO22100	22x100 (6 x 79 x 23)	2		
	BROCA GRATIS	10 x 120	1		

BOIS

EKMULAV

Lavabos

CODE	CONTENU	DIMENSIONS CONTENU	PCS X SACHET	€/SACHET	UNITÉ DE VENTE MINIMALE
EKMULAV08	SALH08100	M8 x 100	2	6,625	12
	BROCA GRATIS	8 x 120	11		
EKMULAV10	SALH10120	M10 x 120	2	9,939	12
	BROCA GRATIS	10 x 120	1		

BOIS

EKMULCIS

Chasses d'eau

CODE	CONTENU	DIMENSIONS CONTENU	PCS X SACHET	€/SACHET	UNITÉ DE VENTE MINIMALE
EKMULCIS	SACI06080	M6 x 80	2	9,939	12

BOIS

EKMULWCB

WC - Bidets

CODE	CONTENU	DIMENSIONS CONTENU	PCS X SACHET	€/SACHET	UNITÉ DE VENTE MINIMALE
EKMULWCB	SAWZ05080	M5 x 80	2	6,625	12
	BROCA GRATIS	8 x 120	1		

BOIS

EKMULRAD

Radiateurs

CODE	CONTENU	DIMENSIONS CONTENU	PCS X SACHET	€/SACHET	UNITÉ DE VENTE MINIMALE
EKMULRAD	RATRG095	95	2	12,420	12
	BROCA GRATIS	8 x 120	1		

EK Accessoires pour clôtures

EKMULROB

Anti-effraction

BOIS

CODE	CONTENU	DIMENSIONS CONTENU	PCS X SACHET	€/SACHET	UNITÉ DE VENTE MINIMALE
EKMULROB	TN4S10	10 x 50 Ø10	4	6,625	12
	INVN7070	7 x 70	4		
	BROCA GRATIS	10 x 120	1		

EKMACILU

Luminaires - Cadres

MASSIFS

CODE	CONTENU	DIMENSIONS CONTENU	PCS X SACHET	€/SACHET	UNITÉ DE VENTE MINIMALE
EKMACILU	TN4S06	6 x 30 Ø6	4	4,969	12
	TPPOZ40045	4 x 45	4		
	ALRO18050	18x50 (3,7 x 37 x 15)	4		
	BROCA GRATIS	6 x 100	1		

EKHUEILU

Luminaires - Cadres

CREUX

CODE	CONTENU	DIMENSIONS CONTENU	PCS X SACHET	€/SACHET	UNITÉ DE VENTE MINIMALE
EKHUEILU	TAPLANY	15 x 33	4	4,969	12
	TPPOZ45045	4,5 x 45	4		
	ALRO19050	19x50 (4,4 x 37 x 15)	4		

EKMACFTP

Fixations lourdes pour plafond

MASSIFS

CODE	CONTENU	DIMENSIONS CONTENU	PCS X SACHET	€/SACHET	UNITÉ DE VENTE MINIMALE
EKMACFTP	TN4S10	10 x 50 Ø10	4	6,625	12
	TB06060	6 x 60	4		
	D12506	M6	4		
	BROCA GRATIS	10 x 120	1		

EKHUEFTP

Fixations lourdes pour plafond

CREUX

CODE	CONTENU	DIMENSIONS CONTENU	PCS X SACHET	€/SACHET	UNITÉ DE VENTE MINIMALE
EKHUEFTP	BAESM06	M6 Ø16	4	6,625	12

EKMACFTL

Fixations légères pour plafond

MASSIFS

CODE	CONTENU	DIMENSIONS CONTENU	PCS X SACHET	€/SACHET	UNITÉ DE VENTE MINIMALE
EKMACFTL	TN4S06	6 x 30 Ø6	4	4,969	12
	TPPOZ40040	4 x 40	4		
	BROCA GRATIS	6 x 100	1		

CREUX

EKHUEFTL

Fixations légères pour plafond

CODE	CONTENU	DIMENSIONS CONTENU	PCS X SACHET	€/SACHET	UNITÉ DE VENTE MINIMALE
EKHUEFTL	BAESM04	M4 Ø14	2	4,969	12

MASSIFS

EKMACFTG

Crochet pour plafond

CODE	CONTENU	DIMENSIONS CONTENU	PCS X SACHET	€/SACHET	UNITÉ DE VENTE MINIMALE
EKMACFTG	TN4S06	6 x 30 Ø6	4	4,969	12
	ALHA19070	19x70 (4,4 x 41 x 15)	4		
	BROCA GRATIS	6 x 100	1		

CREUX

EKHUEFTG

Crochet pour plafond

CODE	CONTENU	DIMENSIONS CONTENU	PCS X SACHET	€/SACHET	UNITÉ DE VENTE MINIMALE
EKHUEFTG	BAGAM06	10 x 80 Ø10	2	4,969	12

BOIS

EKMULFAP

Fixations accesoires lourds

CODE	CONTENU	DIMENSIONS CONTENU	PCS X SACHET	€/SACHET	UNITÉ DE VENTE MINIMALE
EKMULFAP	TN4S08	8 x 40 Ø8	4	6,625	12
	TPPOZ05050	5 x 50	4		
	ALRO19050	19x50 (4,4 x 37 x 15)	4		
	BROCA GRATIS	8 x 120	1		

BOIS

EKMULFAL

Fixations légères

CODE	CONTENU	DIMENSIONS CONTENU	PCS X SACHET	€/SACHET	UNITÉ DE VENTE MINIMALE
EKMULFAL	TN4S05	5 x 25 Ø5	4	4,969	12
	TPPOZ35030	3,5 x 30	4		
	ALRO17040	17x40 (3,5 x 29 x 13)	4		
	BROCA GRATIS	5 x 85	1		

GAMME INOX

INOX

MTP

Goujon d'ancrage mâle charges lourdes pour béton fissuré et non fissuré

MTP-A4

Homologué ATE Opt.1. Tige inoxydable A4. Bague inoxydable A4

Outil de pose

02 P. 377 Info Technique

INOXYDABLE — Béton fissuré, Béton, Pierre, Béton armé — kg. — A4 INOX

CODE	DIMENSIONS	€/100	ÉPAISSEUR MAX. À FIXER	LETTRE (LONGUEUR)		
APA408075	M8 x 75 Ø8	235,434	9	C	100	600
APA408095	M8 x 95 Ø8	263,372	29	E	100	600
APA408115	M8 x 115 Ø8	349,103	49	G	100	400
APA408135	M8 x 135 Ø8	402,909	69	H	50	300
APA410090	M10 x 90 Ø10	413,991	10	E	100	400
APA410105	M10 x 105 Ø10	442,703	25	F	50	300
APA410115	M10 x 115 Ø10	487,688	35	G	50	300
APA410135	M10 x 135 Ø10	585,028	55	H	50	300
APA410165	M10 x 165 Ø10	644,475	85	K	50	100
APA410185	M10 x 185 Ø10	747,106	105	L	50	100
APA412110	M12 x 110 Ø12	601,084	14	F	50	200
APA412120	M12 x 120 Ø12	644,856	24	G	50	200
APA412130	M12 x 130 Ø12	709,341	34	H	50	200
APA412150	M12 x 150 Ø12	814,131	54	I	50	100
APA412180	M12 x 180 Ø12	915,334	84	L	50	150
APA412200	M12 x 200 Ø12	953,384	104	M	50	100
APA416125	M16 x 125 Ø16	1.219,725	8	G	50	100
APA416145	M16 x 145 Ø16	1.334,941	28	I	25	100
APA416175	M16 x 175 Ø16	1.727,925	58	K	25	50
APA416190	M16 x 190 Ø16	1.914,316	73	L	25	50
APA416220	M16 x 220 Ø16	2.006,325	103	O	20	40
APA420200	M20 x 200 Ø20	2.326,506	62	M	20	40
APA420240	M20 x 240 Ø20	2.670,259	102	P	15	30
APA420285	M20 x 285 Ø20	3.141,278	147	S	10	20

MTH

Goujon d'ancrage mâle charges lourdes pour béton non fissuré

MTH-A2

Homologué ATE Opt.7. Tige inoxydable A2. Bague inoxydable A2

Outil de pose

02 P. 380 Info Technique

INOXYDABLE — Béton, Béton armé, Pierre — kg. — A2 INOX

CODE	DIMENSIONS	€/100	ÉPAISSEUR MAX. À FIXER	LETTRE (LONGUEUR)		
• • MI06045	M6 x 45 Ø6	81,381	1	A	200	1.200
• MI06060	M6 x 60 Ø6	90,422	2	B	200	1.200
• MI06080	M6 x 80 Ø6	95,288	22	D	200	1.200
• MI06120	M6 x 120 Ø6	122,013	62	G	100	600
• MI06140	M6 x 140 Ø6	168,034	82	I	100	600
• MI06160	M6 x 160 Ø6	173,175	102	J	100	400
• MI06170	M6 x 170 Ø6	199,769	112	K	100	400
• MI06180	M6 x 180 Ø6	232,778	122	L	100	300
• • MI08050	M8 x 50 Ø8	111,378	4	A	100	800
MI08075	M8 x 75 Ø8	134,116	5	C	100	600
MI08090	M8 x 90 Ø8	153,572	20	E	100	600
MI08115	M8 x 115 Ø8	189,988	45	G	100	400
MI10070	M10 x 70 Ø10	191,597	3	C	100	400
MI10090	M10 x 90 Ø10	238,422	10	E	100	400
MI10120	M10 x 120 Ø10	269,459	40	G	50	300
MI10150	M10 x 150 Ø10	347,863	70	I	50	200
• • MI12075	M12 x 75 Ø12	289,847	5	C	50	300
MI12090	M12 x 90 Ø12	321,944	13	D	50	200
MI12110	M12 x 110 Ø12	382,213	18	F	50	200
MI12140	M12 x 140 Ø12	449,669	48	I	50	200
• • MI16090	M16 x 90 Ø16	595,497	4	D	25	150
MI16145	M16 x 145 Ø16	1.026,375	23	I	25	100
MI16170	M16 x 170 Ø16	1.082,322	48	K	25	75
• • MI20120	M20 x 120 Ø20	1.121,044	5	G	20	40
MI20170	M20 x 170 Ø20	1.691,128	23	K	20	40
MI20220	M20 x 220 Ø20	1.962,888	73	O	20	40

• Mesures sans agrément
• Mesures sans agrément pour le feu

Blister

CODE	DIMENSIONS	€/SACHET	PCS	SACHETS
BZMI08075	M8 x 75 Ø8	4,000	2	12
BZMI10090	M10 x 90 Ø10	4,000	2	10

Boîte avec fenêtre

CODE	DIMENSIONS	€/BOÎTE	PCS	BOÎTES
VMI08075	M8 x 75 Ø8	29,890	10	8
VMI08090	M8 x 90 Ø8	34,016	10	8
VMI10070	M10 x 70 Ø10	35,150	8	8
VMI10090	M10 x 90 Ø10	39,346	8	8
VMI10120	M10 x 120 Ø10	34,589	6	8
VMI12110	M12 x 110 Ø12	40,762	6	8

Auto-service

CODE	DIMENSIONS	€/SACHET	PCS	SACHETS
LSMI08075	M8 x 75 Ø8	33,023	12	7
LSMI08090	M8 x 90 Ø8	37,581	12	7
LSMI10070	M10 x 70 Ø10	40,452	10	6
LSMI10090	M10 x 90 Ø10	40,249	8	6
LSMI10120	M10 x 120 Ø10	42,457	8	6
LSMI12110	M12 x 110 Ø12	41,696	6	6

Goujon d'ancrage mâle charges lourdes pour béton non fissuré — MTH

02 P. 380 Info Technique

INOXYDABLE

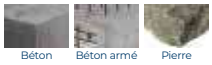
Béton
Béton armé
Pierre

kg.

A4 INOX

MTH-A4

Homologué ATE Opt.7. Tige inoxydable A4. Bague inoxydable A4

CODE	DIMENSIONS	€/100	ÉPAISSEUR MAX. À FIXER	LETTRE (LONGUEUR)		
• • MIA406045	M6 x 45 Ø6	**98,584**	1	A	200	1.200
• MIA406060	M6 x 60 Ø6	**109,534**	2	B	200	1.200
• MIA406080	M6 x 80 Ø6	**115,422**	22	D	200	1.200
• • MIA408050	M8 x 50 Ø8	**136,719**	4	A	100	800
MIA408075	M8 x 75 Ø8	**164,619**	5	C	100	600
MIA408090	M8 x 90 Ø8	**188,503**	20	E	100	600
MIA408115	M8 x 115 Ø8	**233,213**	45	G	100	400
MIA410070	M10 x 70 Ø10	**235,169**	3	C	100	400
MIA410090	M10 x 90 Ø10	**292,663**	10	E	100	400
MIA410120	M10 x 120 Ø10	**330,753**	40	G	50	300
MIA410150	M10 x 150 Ø10	**439,734**	70	I	50	200
• • MIA412075	M12 x 75 Ø12	**355,778**	5	C	50	300
MIA412090	M12 x 90 Ø12	**395,191**	13	D	50	200
MIA412110	M12 x 110 Ø12	**469,172**	18	F	50	200
MIA412140	M12 x 140 Ø12	**551,969**	48	I	50	200
• • MIA416090	M16 x 90 Ø16	**856,931**	4	D	25	150
MIA416145	M16 x 145 Ø16	**1.254,741**	23	I	25	100
MIA416170	M16 x 170 Ø16	**1.600,119**	48	K	25	75
• • MIA420120	M20 x 120 Ø20	**1.627,309**	5	G	20	40
MIA420170	M20 x 170 Ø20	**2.366,969**	23	K	20	40
MIA420220	M20 x 220 Ø20	**2.747,338**	73	O	20	40

• Mesures sans agrément
• Mesures sans agrément pour le feu

Disponible avec rondelle DIN 9021.
Consultez prix et délais de livraison

Outil de pose

Boîte avec fenêtre

CODE	DIMENSIONS	€/BOÎTE	PCS	BOÎTES
VMIA408075	M8 x 75 Ø8	**29,526**	10	8
VMIA410090	M10 x 90 Ø10	**41,639**	8	8
VMIA412110	M12 x 110 Ø12	**45,323**	6	8

Auto-service

CODE	DIMENSIONS	€/ SACHET	PCS	SACHETS
LSMIA408075	M8 x 75 Ø8	**34,837**	12	7
LSMIA410090	M10 x 90 Ø10	**45,486**	8	7
LSMIA412110	M12 x 110 Ø12	**50,255**	6	5

Outil de pose pour famille MT — DO-MT

MASSIFS

A4 INOX

CODE	DIMENSIONS	€/PC		
DOMTA10	M6 - M8 - M10	**11,495**	5	225
DOMTA20	M12 - M14 - M16 - M20	**19,152**	5	225

TH/TF — Vis a béton

NEW TXE

Vis à béton hexagonal avec pointe Bimetal. Inoxydable A4

MASSIFS — Béton, Béton fissuré, Pierre, Béton armé — kg. — A4 INOX

CODE	DIMENSIONS	€/100		ÉPAISSEUR MAX. À FIXER	
TXE06040	Ø6 x 40	**210,813**	10	5	100
TXE06060	Ø6 x 60	**235,625**	10	5	100
TXE08070	Ø8 x 70	**339,697**	13	5	50
TXE08080	Ø8 x 80	**375,019**	13	15	25
TXE08090	Ø8 x 90	**421,897**	13	25	25
TXE08105	Ø8 x 105	**492,213**	13	40	25
TXE10070	Ø10 x 70	**414,091**	15	15	50
TXE10090	Ø10 x 90	**532,403**	15	5	25
TXE10100	Ø10 x 100	**571,113**	15	15	25
TXE10120	Ø10 x 120	**650,272**	15	35	25
TXE12080	Ø12 x 80	**618,069**	18	5	25
TXE12110	Ø12 x 110	**849,844**	18	5	25

CH — Cheville anti-rotation pour charges moyennes

CH-A2

Inoxydable A2 Homologué ATE. Opt.7

02 P. 387 Info Technique

INOXYDABLE — Béton armé, Béton, Brique pleine, Pierre — kg. — A2 INOX

CODE	DIMENSIONS	€/100		
ACHTA208C	M6 x 45 Ø8	**86,522**	100	1.200
ACHTA208L	M6 x 60 Ø8	**89,272**	100	600
• ACHTA209C	M6 x 45 Ø9	**105,678**	100	1.200
• ACHTA209L	M6 x 60 Ø9	**116,081**	100	600
ACHTA210C	M8 x 60 Ø10	**160,644**	100	600
ACHTA210L	M8 x 80 Ø10	**170,684**	100	400
• ACHTA211C	M8 x 60 Ø11	**189,416**	100	400
• ACHTA211L	M8 x 80 Ø11	**201,313**	100	400
ACHTA212C	M10 x 70 Ø12	**252,519**	100	200
ACHTA212L	M10 x 100 Ø12	**282,172**	50	200
• ACHTA214C	M10 x 70 Ø14	**338,134**	100	300
• ACHTA214L	M10 x 100 Ø14	**361,869**	50	200
ACHTA216C	M12 x 80 Ø16	**463,716**	50	100
ACHTA216L	M12 x 110 Ø16	**689,759**	50	100
ACHTA220C	M16 x 110 Ø20	**1.156,450**	25	75

• Mesures sans agrément

Blister

CODE	DIMENSIONS	€/SACHET	PCS	SACHETS
BZACHTA208C	M6 x 45 Ø8	**4,000**	2	15
BZACHTA208L	M6 x 60 Ø8	**4,000**	2	15
BZACHTA210C	M8 x 60 Ø10	**4,000**	2	15
BZACHTA210L	M8 x 80 Ø10	**4,000**	2	15

Boîte avec fenêtre

CODE	DIMENSIONS	€/BOÎTE	PCS	BOÎTES
VACHTA208C	M6 x 45 Ø8	**12,855**	10	8
VACHTA208L	M6 x 60 Ø8	**14,942**	10	8
VACHTA210C	M8 x 60 Ø10	**13,383**	6	8
VACHTA210L	M8 x 80 Ø10	**15,937**	6	8
VACHTA212C	M10 x 70 Ø12	**15,019**	4	8
VACHTA212L	M10 x 100 Ø12	**18,535**	4	8

Auto-service

CODE	DIMENSIONS	€/SACHET	PCS	SACHETS
LSACHTA208C	M6 x 45 Ø8	**14,201**	12	6
LSACHTA208L	M6 x 60 Ø8	**16,507**	12	6
LSACHTA210C	M8 x 60 Ø10	**16,428**	8	6
LSACHTA210L	M8 x 80 Ø10	**19,561**	8	6
LSACHTA212C	M10 x 70 Ø12	**20,740**	6	6
LSACHTA212L	M10 x 100 Ø12	**18,961**	4	5

CH-PI

Tête fraisée inoxydable A2. Homologué ATE Opt.7

02 P. 389 Info Technique

INOXYDABLE — Béton armé, Béton, Brique pleine, Pierre — kg. — A2 INOX

CODE	DIMENSIONS	€/100			
ACHTPI08C	M6 x 45 Ø8	**104,728**	4	100	1.200
ACHTPI08L	M6 x 60 Ø8	**118,225**	4	100	1.200
ACHTPI10C	M8 x 60 Ø10	**136,347**	5	100	600
ACHTPI10L	M8 x 80 Ø10	**203,806**	5	100	400
ACHTPI12C	M10 x 70 Ø12	**272,563**	6	50	300
ACHTPI12L	M10 x 100 Ø12	**353,663**	6	50	300

Cheville anti-rotation pour charges moyennes — CH

02 P. 389 Info Technique

INOXYDABLE — Béton armé, Béton, Brique pleine, Pierre — kg. — A2 INOX

CH-GF A2

Crochet forgé inoxydable A2

CODE	DIMENSIONS	€/100	OUVERTURE CROCHET		
ACHGA208C	M6 x 45 Ø8	336,563	10	100	600
ACHGA210C	M8 x 60 Ø10	456,338	11	100	400
ACHGA212C	M10 x 70 Ø12	681,813	14	50	200

02 P. 389 Info Technique

INOXYDABLE — Béton armé, Béton, Brique pleine, Pierre — kg. — A2 INOX

CH-AF A2

Piton forgé inoxydable A2

CODE	DIMENSIONS	€/100	Ø PITON		
ACHAA208C	M6 x 45 Ø8	350,847	10	100	600
ACHAA210C	M8 x 60 Ø10	482,156	11	100	400
ACHAA212C	M10 x 70 Ø12	710,753	14	50	200

Cheville femelle avec cône interieur pour charges lourdes — HE

02 P. 390 Info Technique

INOXYDABLE — Béton, Béton armé, Pierre — kg. — A4 INOX

HE-A4

Inoxydable A4. Homologuée ETE pour les applications non structurelles

CODE	DIMENSIONS	€/100	LONGUEUR		
HEA4M06	M6 x 25 Ø8	121,344	25	100	4.000
HEA4M08	M8 x 30 Ø10	167,875	30	100	1.600
HEA4M10	M10 x 40 Ø12	280,575	40	50	800
HEA4M12	M12 x 50 Ø15	390,597	50	50	600
HEA4M16	M16 x 65 Ø20	883,972	65	25	250
HEA4M20	M20 x 80 Ø25	2.262,469	80	25	100

02 P. 390 Info Technique

INOXYDABLE — Béton, Béton armé, Pierre — kg. — A4 INOX

HE-C4

Avec collarete. Inoxydable A4. Homologuée ETE pour les applications non structurelles

CODE	DIMENSIONS	€/100	LONGUEUR		
HEC4M06	M6 x 25 Ø8	140,306	25	100	3.200
HEC4M08	M8 x 30 Ø10	190,878	30	100	1.600
HEC4M10	M10 x 40 Ø12	313,613	40	50	800
HEC4M12	M12 x 50 Ø15	429,063	50	50	400

AC — Cheville à ailettes en acier pour charges lourdes

AC-CI

Douille inoxydable A4

02 P. 393 Info Technique

INOXYDABLE — Béton armé, Béton, Brique pleine, Pierre — kg. — A4 INOX

CODE	DIMENSIONS	€/100	LONGUEUR DOUILLE		
AACCI06	M6 x 40 Ø10	**267,994**	40	50	1.200
AACCI08	M8 x 50 Ø14	**396,163**	50	50	600
AACCI10	M10 x 60 Ø16	**462,200**	60	25	300
AACCI12	M12 x 80 Ø20	**1.005,950**	80	10	120

HI — Cheville anti-rotation pour charges lourdes

HI-CI

Douille inoxydable A2

02 P. 394 Info Technique

INOXYDABLE — Béton armé, Béton, Brique pleine, Pierre — kg. — A2 INOX

CODE	DIMENSIONS	€/100	LONGUEUR DOUILLE		
AHICI0645	M6 x 45 Ø12	**449,925**	45	100	600
AHICI0855	M8 x 55 Ø14	**631,766**	55	50	600
AHICI1065	M10 x 65 Ø16	**843,622**	65	50	300

AV — Système de fixation pour façades ventilées

AVR

Fileté

INOXYDABLE — Béton, Béton armé, Béton cellulaire, Béton creuse, Brique pleine, Brique creuse, Pierre — A2 INOX

CODE	DIMENSIONS	€/100		
AVR08120	M8 x 120 Ø8	**252,338**	100	600
AVR08150	M8 x 150 Ø8	**279,853**	100	600
AVR10120	M10 x 120 Ø10	**315,544**	100	400
AVR10150	M10 x 150 Ø10	**358,247**	100	200
AVR10180	M10 x 180 Ø10	**401,766**	100	200

AVC

Ondulé

INOXYDABLE — Béton, Béton armé, Béton cellulaire, Béton creuse, Brique pleine, Brique creuse, Pierre — A2 INOX

CODE	DIMENSIONS	€/100		
AVC08120	8 x 120 Ø8	**271,778**	100	400
AVC08150	8 x 150 Ø8	**304,228**	100	-
AVC10120	10 x 120 Ø10	**347,916**	100	400
AVC10150	10 x 150 Ø10	**398,497**	100	200
AVC10180	10 x 180 Ø10	**449,881**	100	200

Tige filetée pour scellement chimique avec rondelle et écrou — EQ

CHIMIQUES — Béton, Béton creuse, Brique pleine, Béton cellulaire, Brique creuse, Pierre, Béton armé — A2 INOX

EQ-A2

Inoxydable A2

CODE	DIMENSIONS	€/100		
EQA208110	M8 x 110	**217,297**	10	240
EQA210130	M10 x 130	**361,188**	10	120
EQA212160	M12 x 160	**579,584**	10	120
EQA216190	M16 x 190	**1.167,644**	10	40

CODE	DIMENSIONS	€/100		
EQA220260	M20 x 260	**2.371,913**	6	12
EQA224300	M24 x 300	**4.123,781**	6	12
EQA230330	M30 x 330	**10.525,253**	6	12

CHIMIQUES — Béton, Béton creuse, Brique pleine, Béton cellulaire, Brique creuse, Pierre, Béton armé — A4 INOX

EQ-A4

Inoxydable A4

CODE	DIMENSIONS	€/100		
EQA408110	M8 x 110	**224,016**	10	240
EQA410130	M10 x 130	**372,384**	10	120
EQA412160	M12 x 160	**597,547**	10	120
EQA416190	M16 x 190	**1.203,831**	10	40

CODE	DIMENSIONS	€/100		
EQA420260	M20 x 260	**2.653,044**	6	12
EQA424300	M24 x 300	**4.251,597**	6	12
EQA430330	M30 x 330	**9.947,184**	6	12

Cheville nylon universelle à haut rendement — T-NUX

02 P. 400 Info Technique

INOXYDABLE — Béton, Béton creuse, Brique pleine, Béton cellulaire, Béton fissuré, Brique creuse, Pierre — kg. — A4 INOX — Ny NYLON

T-NUX A A4

Inoxydable A4. Tête fraisée. Empreinte TX. Homologuée ATE

CODE	DIMENSIONS	€/100		ÉPAISSEUR MAX. À FIXER		
•TNXA408080	8 x 80 Ø8	**188,038**	TX30	10	50	600
•TNXA408100	8 x 100 Ø8	**224,097**	TX30	30	50	600
•TNXA408120	8 x 120 Ø8	**270,694**	TX30	50	50	300
TNXA410080	10 x 80 Ø10	**242,628**	TX40	10	50	300
TNXA410100	10 x 100 Ø10	**284,619**	TX40	30	50	300
TNXA410120	10 x 120 Ø10	**324,859**	TX40	50	50	300
TNXA410140	10 x 140 Ø10	**431,984**	TX40	70	50	300

• Mesures sans agrément pour le feu

02 P. 400 Info Technique

INOXYDABLE — Béton, Béton creuse, Brique pleine, Béton cellulaire, Béton fissuré, Brique creuse, Pierre — kg. — A4 INOX — Ny NYLON

T-NUX E A4

Inoxydable A4. Tête hexagonale. Empreinte TX. Homologuée ATE

CODE	DIMENSIONS	€/100	N° EMPREINTE	ÉPAISSEUR MAX. À FIXER		
•TNXE408080	8 x 80 Ø8	**213,184**	SW10/TX30	10	50	600
•TNXE408100	8 x 100 Ø8	**255,834**	SW10/TX30	30	50	300
TNXE410080	10 x 80 Ø10	**316,275**	SW13/TX40	10	50	300
TNXE410100	10 x 100 Ø10	**356,072**	SW13/TX40	30	50	300
TNXE410120	10 x 120 Ø10	**401,744**	SW13/TX40	50	50	300
TNXE410140	10 x 140 Ø10	**490,441**	SW13/TX40	70	50	200

• Mesures sans agrément pour le feu

TC — Cheville prémontée à frapper (polyamide 6.6),avec clou annelé

TC-A2

Cheville tête fraisée et vis inoxydable A2

02 P. 402 Info Technique

INOXYDABLE — Béton, Béton creuse, Brique pleine, Béton cellulaire, Brique d'adobe, Brique creuse, Pierre

CODE	DIMENSIONS	€/100		ÉPAISSEUR MAX. À FIXER		
TCA205030	5 x 30 Ø5	**36,169**	PZ2	5	100	2.400
TCA206040	6 x 40 Ø6	**53,653**	PZ2	10	100	1.200
TCA206060	6 x 60 Ø6	**61,903**	PZ2	30	100	1.200
TCA208060	8 x 60 Ø8	**94,028**	PZ3	20	100	600
TCA208080	8 x 80 Ø8	**116,281**	PZ3	40	100	600
TCA208100	8 x 100 Ø8	**140,444**	PZ3	60	100	600

RE — Rivets

RE-IN

Tête bombée. Inoxydable A2

MÉTAL — Menuiserie aluminium, Tôle - profilé lourd, Tôle

CODE	DIMENSIONS	€/100	Ø FORET	ÉPAISSEUR MAX. À FIXER		
REIN3206	3,2 x 6,4	**13,850**	3,3	0,5 – 3	500	6.000
REIN3208	3,2 x 8	**14,538**	3,3	3 – 5	500	6.000
REIN3212	3,2 x 12,7	**21,853**	3,3	6,5 – 8,5	500	6.000
REIN3215	3,2 x 15,9	**37,844**	3,3	10,5 – 12,5	500	6.000
REIN4008	4 x 8,5	**24,306**	4,1	2,5 – 4,5	500	6.000
REIN4010	4 x 10,2	**25,856**	4,1	4,5 – 6,5	500	6.000
REIN4012	4 x 12	**29,272**	4,1	6,5 – 8,5	500	6.000
REIN4016	4 x 16	**36,331**	4,1	10 – 12	500	3.000
REIN4810	4,8 x 10,8	**36,597**	5	4 – 6	500	3.000
REIN4812	4,8 x 12	**40,022**	5	6 – 8	500	3.000
REIN4816	4,8 x 16	**49,181**	5	8 – 11	250	3.000
REIN4820	4,8 x 20,3	**66,425**	5	11 – 13	250	3.000
REIN4818	4,8 x 18	**52,613**	5	13 – 15	250	3.000

SJ — Serre-cable DIN-741

NEW SJ-A4

Inoxydable A4

MÉTAL — Câble dénudé, Chaîne, Corde

CODE	MÉTRIQUE	Ø CÂBLE	€/100		
SJA42103	M4	M4(Ø3)	**171,500**	50	1.200
SJA42305	M5	M5(Ø5)	**225,900**	40	960
SJA42606	M5	M5(Ø6)	**246,800**	20	900
SJA43008	M6	M6(Ø8)	**259,300**	20	480
SJA43410	M8	M8(Ø10)	**460,100**	10	240
SJA43611	M8	M8(Ø11)	**669,300**	10	240
SJA44414	M10	M10(Ø14)	**786,400**	5	225
SJA45016	M12	M12(Ø16)	**1.250,700**	5	120
SJA45418	M12	M12(Ø18)	**1.882,400**	5	80
SJA46122	M14	M14(Ø22)	**2.668,800**	1	45
SJA46525	M14	M14(Ø25)	**2.990,900**	1	24

SJ-P — Serre-câble plat

NEW SJ-PS A4

Simple. Inoxydable A4

MÉTAL — Câble dénudé, Chaîne, Corde

CODE	MÉTRIQUE	Ø CÂBLE	€/100		
SJPSA40403	M4	M4(Ø3)	**87,844**	30	1.350
SJPSA40504	M5	M5(Ø4)	**129,672**	30	1.350
SJPSA40605	M6	M6(Ø5)	**179,869**	20	900
SJPSA40606	M6	M6(Ø6)	**305,359**	10	450

Serre-câble plat — SJ-P

MÉTAL | Câble dénudé | Chaîne | Corde | A4 INOX

SJ-PD A4 NEW

Double. Inoxydable A4

CODE	MÉTRIQUE	Ø CÂBLE	€/100		
SJPDA40403	M4	M4(Ø3)	**146,406**	30	720
SJPDA40504	M5	M5(Ø4)	**238,431**	30	720
SJPDA40605	M5	M5(Ø5)	**296,994**	20	480
SJPDA40606	M6	M6(Ø6)	**514,509**	10	240

Tendeur crochet/ceil DIN-1480 — TS-GA

MÉTAL | Câble dénudé | Chaîne | Corde | A4 INOX

TS-GA A4 NEW

Inoxydable A4

CODE	MÉTRIQUE	Ø CÂBLE	€/100		
TSGAA405	M5	M5(Ø8)	**425,219**	10	240
TSGAA406	M6	M6(Ø10)	**596,125**	10	120
TSGAA410	M10	M10(Ø14)	**1.549,831**	5	30
TSGAA412	M12	M12(Ø17)	**2.920,775**	5	30

Tendeur ceil/ceil DIN-1480 — TS-AA

MÉTAL | Câble dénudé | Chaîne | Corde | A4 INOX

TS-AA A4 NEW

Inoxydable A4

CODE	MÉTRIQUE	Ø CÂBLE	€/100		
TSAAA410	M10	M10(Ø14)	**1.631,400**	5	20
TSAAA412	M12	M12(Ø17)	**3.074,500**	5	20
TSAAA405	M5	M5(Ø8)	**447,600**	10	240
TSAAA406	M6	M6(Ø10)	**627,500**	10	120
TSAAA408	M8	M8(Ø11)	**1.100,100**	10	60

Tendeur crochet/crochet DIN-1480 — TS-GG

MÉTAL | Câble dénudé | Chaîne | Corde | A4 INOX

TS-GG A4 NEW

Inoxydable A4

CODE	MÉTRIQUE	Ø CÂBLE	€/100		
TSGGA405	M5	M5(Ø7)	**447,600**	10	240
TSGGA406	M6	M6(Ø8)	**627,500**	10	120
TSGGA408	M8	M8(Ø9.5)	**1.100,100**	10	-
TSGGA410	M10	M10(Ø12)	**1.631,400**	5	20
TSGGA412	M12	M12(Ø15)	**3.074,500**	5	15

EV-H

Anneau de manipulation D-582

NEW EV-H A4

Inoxydable A4

MÉTAL — Câble dénudé — Chaîne — Corde — A4 INOX

CODE	MÉTRIQUE	Ø CÂBLE	€/100		
EVHA406	M6	M6(Ø15)	**184,053**	10	450
EVHA408	M8	M8(Ø20)	**296,994**	10	450
EVHA410	M10	M10(Ø25)	**564,706**	10	240
EVHA412	M12	M12(Ø30)	**836,603**	5	120
EVHA414	M14	M14(Ø30)	**1.254,903**	5	120
EVHA416	M16	M16(Ø35)	**1.464,053**	1	-
EVHA420	M20	M20(Ø38)	**1.924,184**	1	-
EVHA424	M24	M24(Ø50)	**4.183,009**	1	24

EV-M

Anneau de manipulation D-580

NEW EV-M A4

Inoxydable A4

MÉTAL — Câble dénudé — Chaîne — Corde — A4 INOX

CODE	MÉTRIQUE	Ø CÂBLE	€/100		
EVMA406	M6	M6 (Ø20)	**196,600**	10	450
EVMA408	M8	M8 (Ø20)	**338,825**	10	450
EVMA410	M10	M10 (Ø25)	**606,538**	10	240
EVMA412	M12	M12(Ø30)	**920,263**	5	120
EVMA414	M14	M14 (Ø35)	**1.359,478**	5	120
EVMA416	M16	M16 (Ø35)	**1.589,544**	1	45
EVMA420	M20	M20 (Ø40)	**2.300,653**	1	-
EVMA424	M24	M24(Ø50)	**5.019,609**	1	12

GR

Anse droite

NEW GR-A4

Inoxydable A4

MÉTAL — Câble dénudé — Chaîne — Corde — A4 INOX

CODE	MÉTRIQUE	Ø CÂBLE	€/100		
GRA404	M4	M4(Ø08)	**184,053**	25	1.125
GRA405	M5	M5(Ø10)	**200,784**	25	1.125
GRA406	M6	M6(Ø12)	**230,066**	25	600
GRA408	M8	M8(Ø16)	**343,006**	10	240
GRA410	M10	M10(Ø19)	**552,156**	10	120
GRA412	M12	M12(Ø25)	**870,066**	5	60
GRA414	M14	M14(Ø28)	**1.401,309**	5	60
GRA416	M16	M16(Ø32)	**2.007,844**	5	40
GRA419	M20	M20(Ø38)	**3.932,028**	1	-
GRA425	M25	M25(Ø50)	**8.449,675**	1	-

GD

Guide câble DIN-6899/A

NEW GD-A4

Inoxydable A4

MÉTAL — Câble dénudé — Chaîne — Corde — A4 INOX

CODE	MÉTRIQUE	Ø CÂBLE	€/100		
GDA402	M2	M2(Ø10)	**34,719**	100	4.500
GDA403	M3	M3(Ø12)	**50,197**	100	4.500
GDA404	M4	M4(Ø13)	**58,563**	50	2.250
GDA405	M5	M5(Ø14)	**79,478**	50	1.200
GDA406	M6	M6(Ø15)	**92,025**	50	1.200
GDA408	M8	M8(Ø18)	**175,688**	50	600
GDA410	M10	M10(Ø22)	**288,628**	25	300
GDA412	M12	M12(Ø26)	**338,825**	10	120
GDA415	M15	M15(Ø32)	**585,622**	5	60

Manille avec goupille — GI

MÉTAL — Câble dénudé — Chaîne — Corde — A4 INOX

GI-A4 NEW

Inoxydable A4

CODE	MÉTRIQUE	Ø CÂBLE	€/100		
GIA404	M4	M4(Ø6)	**234,247**	25	1.125
GIA405	M5	M5(Ø8)	**255,163**	25	1.125
GIA406	M6	M6(Ø10)	**280,263**	10	450
GIA408	M8	M8(Ø12)	**418,300**	10	240
GIA410	M10	M10(Ø16)	**690,197**	10	120
GIA412	M12	M12(Ø28)	**1.087,581**	5	60
GIA414	M14	M14(Ø33)	**1.882,353**	5	60
GIA416	M16	M16(Ø37)	**2.572,550**	5	30

Vis autoperceuse, tête hexagonale avec collerette estampée — DIN-7504-K

INOXYDABLE — Profilés en aluminium — A2 INOX

DIN-7504-K A2

Vis. Inoxydable A2

CODE	DIMENSIONS	€/100			
ABEI4213	4,2 x 13	**16,538**	7	1.000	12.000
ABEI4216	4,2 x 16	**18,556**	7	1.000	8.000
ABEI4219	4,2 x 19	**19,225**	7	1.000	8.000
ABEI4813	4,8 x 13	**23,391**	8	1.000	8.000
ABEI4816	4,8 x 16	**22,856**	8	500	6.000
ABEI4819	4,8 x 19	**24,738**	8	500	6.000
ABEI4825	4,8 x 25	**27,691**	8	500	6.000
ABEI4832	4,8 x 32	**32,938**	8	500	3.000
ABEI5519	5,5 x 19	**34,144**	8	500	6.000
ABEI5522	5,5 x 22	**36,431**	8	500	4.000
ABEI5525	5,5 x 25	**38,719**	8	500	6.000
ABEI6319	6,3 x 19	**51,759**	10	500	3.000
ABEI6325	6,3 x 25	**58,881**	10	500	3.000

Vis autoperceuse, inoxydable bimétal avec tête hexagonale — ABE BIMETAL

MÉTAL — Tôle - profilé lourd — Tôle — A2 INOX A — ATLANTIS

ABE BIMETAL

Vis

CODE	DIMENSIONS	€/100		ÉPAISSEUR MAX. À FIXER	CAPACITÉ DE PERÇADE		
BIE4825	4,8 x 25	**44,959**	8	9	1,75-4,40	500	6.000
BIE5525	5,5 x 25	**49,438**	8	5	1,75-5,25	500	6.000
BIE5532	5,5 x 32	**49,803**	8	12	1,75-5,25	500	3.000
BIE5538	5,5 x 38	**53,459**	8	18	1,75-5,25	500	3.000
BIE5550	5,5 x 50	**61,175**	8	30	1,75-5,25	500	2.000
BIE5558	5,5 x 58	**69,053**	8	38	1,75-5,25	250	1.500
BIE5565	5,5 x 65	**85,678**	8	45	1,75-5,25	250	1.500
BIE5580	5,5 x 80	**92,803**	8	60	1,75-5,25	250	1.000
BIE6325	6,3 x 25	**63,559**	10	7	2,50-6,00	500	3.000

MÉTAL — Tôle - profilé lourd — Tôle — A2 INOX A — ATLANTIS

ABE BIMETAL + ARVUL

Vis avec rondelle vulcanisée acier-EPDM

CODE	DIMENSIONS	€/100		ÉPAISSEUR MAX. À FIXER	CAPACITÉ DE PERÇADE		
BIE164825	4,8 x 25 P16	**59,316**	8	7	1,75-4,40	500	2.000
BIE165525	5,5 x 25 P16	**62,084**	8	3	1,75-5,25	500	2.000
BIE165532	5,5 x 32 P16	**63,466**	8	10	1,75-5,25	500	2.000
BIE165538	5,5 x 38 P16	**66,938**	8	16	1,75-5,25	500	1.500
BIE165550	5,5 x 50 P16	**74,563**	8	28	1,75-5,25	500	1.500
BIE165558	5,5 x 58 P16	**83,484**	8	36	1,75-5,25	250	1.500
BIE165565	5,5 x 65 P16	**95,525**	8	43	1,75-5,25	250	1.500
BIE165580	5,5 x 80 P16	**101,288**	8	58	1,75-5,25	250	1.000
BIE166325	6,3 x 25 P16	**76,228**	10	5	2,50-6,00	500	2.000

AUTO BIMETAL

Vis autoperceuse, inoxydable bimétal avec tête hexagonale. Pointe foreuse n° 5

AUTO BIMETAL

Vis

MÉTAL — Poutre IPN — Tôle - profilé lourd — Tôle — A2 INOX A — ATLANTIS

CODE	DIMENSIONS	€/100		ÉPAISSEUR MAX. À FIXER	CAPACITÉ DE PERÇADE		
BAUTO5540	5,5 x 40	**75,556**	8	10	4,00-12,00	500	3.000
BAUTO5550	5,5 x 50	**85,925**	8	20	4,00-12,00	500	3.000
BAUTO5565	5,5 x 65	**87,747**	8	35	4,00-12,00	250	1.500
BAUTO5580	5,5 x 80	**103,194**	8	50	4,00-12,00	250	1.000
BAUTO5510	5,5 x 100	**121,456**	8	70	4,00-12,00	100	600

AUTO BIMETAL + ARVUL

Vis avec rondelle vulcanisée acier-EPDM

MÉTAL — Poutre IPN — Tôle - profilé lourd — Tôle — A2 INOX A — ATLANTIS

CODE	DIMENSIONS	€/100		ÉPAISSEUR MAX. À FIXER	CAPACITÉ DE PERÇADE		
BAUTO165540	5,5 x 40 P16	**87,156**	8	8	4,00-12,00	500	1.500
BAUTO165550	5,5 x 50 P16	**96,919**	8	18	4,00-12,00	500	1.500
BAUTO165565	5,5 x 65 P16	**98,834**	8	33	4,00-12,00	250	1.500
BAUTO165580	5,5 x 80 P16	**118,959**	8	48	4,00-12,00	250	1.000
BAUTO165510	5,5 x 100 P16	**139,563**	8	68	4,00-12,00	100	600

PS

Vis autoperceuse, tête hexagonale avec rondelle estampée, pour panneaux sandwich

PS 3 + ARVUL A2

Pointe foreuse #3 revêtement ATLANTIS C4-M avec rondelle en acier inoxydable A2

MÉTAL — Tôle - profilé lourd — ATLANTIS — A2 INOX

CODE	DIMENSIONS	€/100		ÉPAISSEUR MAX. À FIXER	CAPACITÉ DE PERÇADE		
PS1955195	5,5 / 6,3 x 195 P19	**214,622**	8	130 - 185	1,50-6,00	200	400
PS1955230	5,5 / 6,3 x 230 P19	**262,691**	8	166 - 215	1,50-6,00	200	-

PS 5 + ARVUL A2

Pointe foreuse #5 revêtement ATLANTIS C4-M avec rondelle en acier inoxydable A2

MÉTAL — Poutre IPN — Tôle - profilé lourd — ATLANTIS — A2 INOX

CODE	DIMENSIONS	€/100		ÉPAISSEUR MAX. À FIXER	CAPACITÉ DE PERÇADE	
PSL1955255	5,5 / 6,3 x 255 P19	**398,425**	8	170 - 210	6,00-12,00	200
PSL1955285	5,5 / 6,3 x 285 P19	**617,928**	8	200 - 250	6,00-12,00	200

ARVUL

Rondelle vulcanisée en acier-EPDM

ARVUL A2

Inoxydable A2

INOXYDABLE — A2 INOX

CODE	DIMENSIONS	€/100	Ø INTÉRIEUR RONDELLE		
ARINO14	P14	**8,491**	2.5	1.000	12.000
ARINO16	P16	**10,528**	2.7	1.000	6.000
ARINO18	P18	**13,481**	3.2	1.000	6.000
ARINO25	P25	**23,134**	3.3	500	3.000
ARINOM30	P30	**34,041**	6.3	500	1.500

ARPAR

Rondelle d'étanchéité

MÉTAL

ARPAR A2 NEW

Inoxydable A2

CODE	DIMENSIONS	€/100		
ARPARA225	P22	**36,169**	250	1.500

DIN-7504-N

Vis autoperceuse, tête bombée

INOXYDABLE

Menuiserie aluminium · Tôle - profilé lourd · Tôle

DIN-7504-N HP A2

Inoxydable A2. Empreinte PH

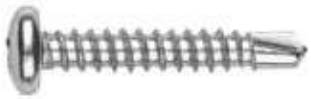

CODE	DIMENSIONS	€/100		ÉPAISSEUR MAX. À FIXER	CAPACITÉ DE PERÇADE		
ABRA23509	3,5 x 9,5	**8,900**	PH2	2,85	0,70-2,25	1.000	24.000
ABRA23513	3,5 x 13	**10,013**	PH2	6,2	0,70-2,25	500	12.000
ABRA23519	3,5 x 19	**12,038**	PH2	12,1	0,70-2,25	500	12.000
ABRA24213	4,2 x 13	**14,266**	PH2	4,3	1,75-3,00	500	12.000
ABRA24216	4,2 x 16	**14,934**	PH2	7,3	1,75-3,00	500	12.000
ABRA24219	4,2 x 19	**15,409**	PH2	10,3	1,75-3,00	500	12.000
ABRA24225	4,2 x 25	**16,825**	PH2	16,3	1,75-3,00	250	6.000
ABRA24816	4,8 x 16	**18,513**	PH2	5,5	1,75-4,40	250	6.000
ABRA24819	4,8 x 19	**19,978**	PH2	8,7	1,75-4,40	250	6.000
ABRA24825	4,8 x 25	**23,384**	PH2	14,7	1,75-4,40	250	6.000
ABRA24832	4,8 x 32	**25,088**	PH2	21,5	1,75-4,40	250	4.000
ABRA24838	4,8 x 38	**26,838**	PH2	27,5	1,75-4,40	250	3.000
ABRA24850	4,8 x 50	**33,716**	PH2	39,5	1,75-4,40	250	3.000

RS

Vis autoperceuse , tête type rivet. Empreinte PH

INOXYDABLE

Menuiserie aluminium · Tôle - profilé lourd · Tôle

RS-A2

Inoxydable A2

CODE	DIMENSIONS	€/100		ÉPAISSEUR MAX. À FIXER	CAPACITÉ DE PERÇADE		
RSA23509	3,5 x 9,5	**18,975**	PH2	2,8	0,75 - 2,25	500	22.500
RSA24213	4,2 x 13	**27,334**	PH2	7,3	1,75 - 3	500	22.500
RSA24216	4,2 x 16	**29,116**	PH2	10,3	1,75 - 3	500	12.000
RSA24219	4,2 x 19	**30,878**	PH2	16,3	1,75 - 3	500	12.000
RSA24816	4,8 x 16	**38,209**	PH2	5,5	1,75 - 4,4	250	11.250
RSA24819	4,8 x 19	**40,944**	PH2	8,7	1,75 - 4,4	250	11.250
RSA24825	4,8 x 25	**46,188**	PH2	14,7	1,75 - 4,4	250	6.000

BCP

Vis auoperceuse, tête extra plate et empreinte PH

INOXYDABLE

Menuiserie aluminium · Tôle - profilé lourd · Tôle

BCP A2

Inoxydable A2. Empreinte PH

CODE	DIMENSIONS	€/100		ÉPAISSEUR MAX. À FIXER	CAPACITÉ DE PERÇADE		
BCPA24214	4,2 x 14	**15,700**	PH2	6	0,70-2,00	500	12.000
BCPA24223	4,2 x 23	**34,156**	PH2	6	-	500	12.000

CP — Vis à tôle, tête extraplate

CP-A2

Inoxydable A2. Empreinte PH

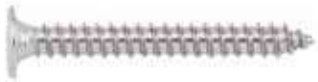

INOXYDABLE — Menuiserie aluminium · Tôle - profilé lourd · Tôle · A2 INOX

CODE	DIMENSIONS	€/100		ÉPAISSEUR MAX. À FIXER		
TCPA24213	4,2 x 13	**12,791**	PH2	6	500	12.000
TCPA24222	4,2 x 22	**17,950**	PH2	15	500	12.000
TCPA24232	4,2 x 32	**21,884**	PH2	25	500	6.000

TEX — Vis à bois à haut rendement

TEX-A2

Inoxydable A2. Empreinte Tx

INOXYDABLE — Bois noble · Bois de pin · Panneau bois épais · Bois feuillu · A2 INOX

CODE	DIMENSIONS	€/100			
TEXA250050	5 x 50	**17,616**	TX25	250	3.000
TEXA250060	5 x 60	**21,444**	TX25	100	2.400
TEXA250070	5 x 70	**25,659**	TX25	100	2.400

Blister

CODE	DIMENSIONS	€/SACHET	PCS	SACHETS
BZTXA250050	5 x 50	**2,143**	4	20
BZTXA250060	5 x 60	**2,143**	4	20
BZTXA250070	5 x 70	**2,143**	2	20

Boîte avec fenêtre

CODE	DIMENSIONS	€/BOÎTE	PCS	BOÎTES
VTEXA250050	5 x 50	**6,451**	20	8
VTEXA250060	5 x 60	**7,750**	20	8
VTEXA250070	5 x 70	**8,786**	20	8

CE 18 · INDEX WOOD

TP — Vis à bois. Tête fraisée

TP-A2

Inoxydable A2. Empreinte PZ

INOXYDABLE — Bois de pin · Bois feuillu · Panneau bois épais · A2 INOX

CODE	DIMENSIONS	€/100			
TPA230016	3 x 16	**5,491**	PZ1	200	9.000
TPA230025	3 x 25	**6,828**	PZ1	200	9.000
TPA235020	3,5 x 20	**8,147**	PZ2	200	9.000
TPA235025	3,5 x 25	**8,406**	PZ2	200	9.000
TPA235030	3,5 x 30	**10,100**	PZ2	200	9.000
TPA235040	3,5 x 40	**10,347**	PZ2	200	4.800
TPA240030	4 x 30	**9,503**	PZ2	200	4.800
TPA240040	4 x 40	**12,056**	PZ2	200	4.800
TPA240050	4 x 50	**13,459**	PZ2	200	4.800
TPA245030	4,5 x 30	**11,913**	PZ2	200	4.800
TPA245050	4,5 x 50	**17,144**	PZ2	200	2.400
TPA250050	5 x 50	**20,153**	PZ2	200	2.400
TPA250070	5 x 70	**27,275**	PZ2	200	2.400

Tirefond à visser pour bois et aggloméré. Tête hexagonale — DIN-571

INOXYDABLE — Bois de pin — Bois feuillu — A2 INOX

DIN-571 A2

Inoxydable A2

CODE	DIMENSIONS	€/100			
• TBA206040	6 x 40	**34,981**	10	100	2.400
• TBA206050	6 x 50	**41,578**	10	100	1.200
TBA206060	6 x 60	**47,300**	10	100	1.200
TBA206070	6 x 70	**53,456**	10	100	1.200
• TBA208050	8 x 50	**75,347**	13	100	1.200
• TBA208060	8 x 60	**85,391**	13	100	1.200
• TBA208070	8 x 70	**96,497**	13	100	600
TBA208080	8 x 80	**108,047**	13	100	600
• TBA210080	10 x 80	**182,803**	17	100	400

• Mesures sans agrément

CE 13 — INDEX WOOD

Vis inviolable. Empreinte TX — INV

INOXYDABLE — Bois de pin — Bois feuillu — A2 INOX

INV A2

Inoxydable A2

CODE	DIMENSIONS	€/100			
• INVA27050	7 x 50	**107,144**	TX40	100	1.200
• INVA27060	7 x 60	**124,278**	TX40	100	600
INVA27070	7 x 70	**127,200**	TX40	100	600
INVA27080	7 x 80	**143,397**	TX40	100	600

• Mesures sans agrément

CE 13 — INDEX WOOD

DIN-933

Vis métrique 8.8 avec tête hexagonale totalement filetée

DIN-933 A2

Inoxydable A2

INOXYDABLE

CODE	DIMENSIONS	€/100			
D933IM04010	M4 x 10	**10,666**	7	500	12.000
D933IM04016	M4 x 16	**12,781**	7	500	12.000
D933IM04020	M4 x 20	**14,700**	7	500	8.000
D933IM04025	M4 x 25	**15,853**	7	500	8.000
D933IM04030	M4 x 30	**18,159**	7	500	6.000
D933IM04035	M4 x 35	**22,291**	7	250	6.000
D933IM04040	M4 x 40	**24,791**	7	250	6.000
D933IM05010	M5 x 10	**11,144**	8	500	8.000
D933IM05016	M5 x 16	**13,066**	8	500	-
D933IM05020	M5 x 20	**14,797**	8	500	6.000
D933IM05025	M5 x 25	**17,003**	8	500	4.000
D933IM05030	M5 x 30	**19,697**	8	500	4.000
D933IM05035	M5 x 35	**21,806**	8	250	3.000
D933IM05040	M5 x 40	**24,500**	8	250	3.000
D933IM05050	M5 x 50	**29,972**	8	250	3.000
D933IM06010	M6 x 10	**18,697**	10	250	6.000
D933IM06016	M6 x 16	**19,809**	10	250	4.000
D933IM06020	M6 x 20	**22,947**	10	250	4.000
D933IM06025	M6 x 25	**23,838**	10	250	3.000
D933IM06030	M6 x 30	**27,703**	10	250	3.000
D933IM06035	M6 x 35	**31,325**	10	250	2.000
D933IM06040	M6 x 40	**34,625**	10	250	2.000
D933IM06050	M6 x 50	**41,088**	10	250	1.500
D933IM08016	M8 x 16	**36,550**	13	200	1.600
D933IM08020	M8 x 20	**39,613**	13	200	1.600
D933IM08025	M8 x 25	**44,716**	13	200	1.600
D933IM08030	M8 x 30	**49,722**	13	200	1.200
D933IM08035	M8 x 35	**54,709**	13	200	1.200
D933IM08040	M8 x 40	**60,388**	13	200	1.200
D933IM08050	M8 x 50	**72,663**	13	200	800
D933IM08060	M8 x 60	**82,934**	13	200	800
D933IM08070	M8 x 70	**99,381**	13	200	800
D933IM08080	M8 x 80	**113,591**	13	100	600
D933IM08090	M8 x 90	**125,850**	13	100	600
D933IM08100	M8 x 100	**141,203**	13	100	600
D933IM10020	M10 x 20	**74,463**	17	200	800
D933IM10025	M10 x 25	**78,094**	17	200	800
D933IM10030	M10 x 30	**85,578**	17	200	800
D933IM10035	M10 x 35	**93,300**	17	200	800

CODE	DIMENSIONS	€/100			
D933IM10040	M10 x 40	**98,528**	17	200	-
D933IM10050	M10 x 50	**117,372**	17	200	-
D933IM10060	M10 x 60	**134,409**	17	100	600
D933IM10070	M10 x 70	**151,609**	17	100	400
D933IM10080	M10 x 80	**178,394**	17	100	400
D933IM10090	M10 x 90	**200,988**	17	50	300
D933IM10100	M10 x 100	**226,775**	17	50	300
D933IM12020	M12 x 20	**122,244**	19	100	600
D933IM12030	M12 x 30	**127,150**	19	100	600
D933IM12040	M12 x 40	**143,297**	19	100	400
D933IM12050	M12 x 50	**165,363**	19	100	400
D933IM12060	M12 x 60	**188,481**	19	100	400
D933IM12070	M12 x 70	**211,841**	19	100	-
D933IM12080	M12 x 80	**264,694**	19	50	300
D933IM12090	M12 x 90	**289,788**	19	50	300
D933IM12100	M12 x 100	**314,897**	19	25	150
D933IM14030	M14 x 30	**239,594**	22	50	300
D933IM14040	M14 x 40	**262,409**	22	50	300
D933IM14050	M14 x 50	**298,925**	22	50	300
D933IM14060	M14 x 60	**339,991**	22	50	200
D933IM14070	M14 x 70	**378,781**	22	50	200
D933IM14080	M14 x 80	**406,869**	22	25	150
D933IM14100	M14 x 100	**558,050**	22	25	150
D933IM16030	M16 x 30	**264,569**	24	50	300
D933IM16040	M16 x 40	**274,688**	24	50	200
D933IM16050	M16 x 50	**313,284**	24	50	200
D933IM16060	M16 x 60	**356,409**	24	50	200
D933IM16070	M16 x 70	**397,269**	24	25	150
D933IM16080	M16 x 80	**440,397**	24	25	150
D933IM16090	M16 x 90	**519,716**	24	25	150
D933IM16100	M16 x 100	**562,978**	24	25	100
D933IM18030	M18 x 30	**528,938**	27	25	100
D933IM18040	M18 x 40	**559,434**	27	25	200
D933IM18050	M18 x 50	**611,116**	27	25	150
D933IM18060	M18 x 60	**682,994**	27	25	150
D933IM18070	M18 x 70	**759,372**	27	25	100
D933IM18080	M18 x 80	**831,281**	27	25	100
D933IM18090	M18 x 90	**903,178**	27	25	100
D933IM18100	M18 x 100	**975,072**	27	25	100

Blister

CODE	DIMENSIONS	€/SACHET	PCS	SACHETS
BZ3I04010	M4 x 10	**1,647**	6	20
BZ3I04016	M4 x 16	**1,647**	6	20
BZ3I04020	M4 x 20	**1,647**	6	20
BZ3I04030	M4 x 30	**1,647**	6	20
BZ3I04040	M4 x 40	**1,647**	6	20
BZ3I05010	M5 x 10	**1,647**	6	20
BZ3I05016	M5 x 16	**1,647**	6	20
BZ3I05020	M5 x 20	**1,647**	6	20
BZ3I05030	M5 x 30	**1,647**	6	20
BZ3I05040	M5 x 40	**1,647**	6	20
BZ3I05050	M5 x 50	**1,647**	6	20
BZ3I06016	M6 x 16	**1,647**	6	20
BZ3I06020	M6 x 20	**1,647**	6	20
BZ3I06025	M6 x 25	**1,647**	6	20
BZ3I06030	M6 x 30	**1,647**	6	20
BZ3I06040	M6 x 40	**1,647**	6	20
BZ3I06050	M6 x 50	**1,647**	6	20
BZ3I08016	M8 x 16	**1,647**	4	20
BZ3I08020	M8 x 20	**1,647**	4	20
BZ3I08025	M8 x 25	**1,647**	4	20
BZ3I08030	M8 x 30	**1,647**	4	20

Blister

CODE	DIMENSIONS	€/SACHET	PCS	SACHETS
BZ3I08040	M8 x 40	**1,647**	4	20
BZ3I08050	M8 x 50	**1,647**	4	20
BZ3I08060	M8 x 60	**1,647**	4	20
BZ3I10020	M10 x 20	**1,647**	2	20
BZ3I10030	M10 x 30	**1,647**	2	20
BZ3I10040	M10 x 40	**1,647**	2	20

Boîte avec fenêtre

CODE	DIMENSIONS	€/BOÎTE	PCS	BOÎTES
VD933I04010	M4 x 10	**6,541**	40	8
VD933I04016	M4 x 16	**7,838**	40	8
VD933I04020	M4 x 20	**8,690**	40	8
VD933I04030	M4 x 30	**8,351**	30	8
VD933I04040	M4 x 40	**9,149**	25	8
VD933I05010	M5 x 10	**6,836**	40	8
VD933I05016	M5 x 16	**8,012**	40	8
VD933I05020	M5 x 20	**9,075**	40	8
VD933I05030	M5 x 30	**6,038**	20	8
VD933I05040	M5 x 40	**7,514**	20	8
VD933I05050	M5 x 50	**4,826**	10	8

Boîte avec fenêtre

CODE	DIMENSIONS	€/BOÎTE	PCS	BOÎTES
VD933I06010	M6 x 10	**8,602**	30	8
VD933I06016	M6 x 16	**8,774**	30	8
VD933I06020	M6 x 20	**10,164**	30	8
VD933I06025	M6 x 25	**8,800**	25	8
VD933I06030	M6 x 30	**10,224**	25	8
VD933I06040	M6 x 40	**7,962**	15	8
VD933I06050	M6 x 50	**6,300**	10	8
VD933I08016	M8 x 16	**11,208**	20	8
VD933I08020	M8 x 20	**12,150**	20	8
VD933I08025	M8 x 25	**13,715**	20	8
VD933I08030	M8 x 30	**11,436**	15	8
VD933I08040	M8 x 40	**9,259**	10	8
VD933I08050	M8 x 50	**11,141**	10	8
VD933I08060	M8 x 60	**12,717**	10	8
VD933I10020	M10 x 20	**11,419**	10	8
VD933I10030	M10 x 30	**13,123**	10	8
VD933I10040	M10 x 40	**15,106**	10	8
VD933I10050	M10 x 50	**17,997**	10	8
VD933I10060	M10 x 60	**20,608**	10	8

Vis à tête hexagonale à embase crantée 8.8 — DIN-6921

MÉTAL | A2 INOX

CODE	DIMENSIONS	€/100	CLÉ D'INSTALLATION		
6921I08020	M8 x 20	**39,887**	13	200	2.400
6921I08050	M8 x 50	**63,802**	13	100	600
6921I08070	M8 x 70	**92,609**	13	100	600

DIN-6921 A2

Vis DIN-6921. Vis à tête hexagonale à embase crantée 8.8. Acier inoxydable A2

Vis tête ronde collet carré. Acier inoxydable A2 — DIN-603

MÉTAL | A2 INOX

CODE	DIMENSIONS	€/100		
D603I08016	M8 x 16	**33,194**	200	2.400

Disponible en diférentes revêtements. Consultez prix et délais de livraison.

Écrou hexagonal — DIN-934

INOXYDABLE | A2 INOX

CODE	DIMENSIONS	€/100	CLÉ D'INSTALLATION		
D934IM04	M4	**4,075**	7	500	22.500
D934IM05	M5	**4,713**	8	500	12.000
D934IM06	M6	**7,772**	10	500	12.000
D934IM08	M8	**15,766**	13	250	4.000
D934IM10	M10	**35,181**	17	250	2.000
D934IM12	M12	**51,584**	19	250	1.500
D934IM14	M14	**74,138**	22	100	800
D934IM16	M16	**104,041**	24	100	600
D934IM18	M18	**165,475**	27	100	600
D934IM20	M20	**217,278**	30	50	400
D934IM22	M22	**300,319**	32	50	300
D934IM24	M24	**390,419**	36	25	200

DIN-934 A2

Inoxydable A2

Blister

CODE	DIMENSIONS	€/SACHET	PCS	SACHETS
BZ934IM04	M4	**2,143**	10	20
BZ934IM05	M5	**2,143**	8	20
BZ934IM06	M6	**2,143**	8	20
BZ934IM08	M8	**2,143**	6	20
BZ934IM10	M10	**2,143**	5	15

Boîte avec fenêtre

CODE	DIMENSIONS	€/BOÎTE	PCS	BOÎTES
VD934IM04	M4	**3,297**	50	8
VD934IM05	M5	**3,810**	50	8
VD934IM06	M6	**5,660**	50	8
VD934IM08	M8	**6,893**	30	8
VD934IM10	M10	**10,249**	20	8

DIN-985 Écrou autobloquant

DIN-985 A2

INOXYDABLE

Inoxydable A2

CODE	DIMENSIONS	€/100	CLÉ D'INSTALLATION		
D985IM04	M4	**7,544**	7	500	22.500
D985IM05	M5	**8,128**	8	500	8.000
D985IM06	M6	**11,481**	10	500	8.000
D985IM08	M8	**22,634**	13	250	4.000
D985IM10	M10	**48,200**	17	250	2.000
D985IM12	M12	**74,931**	19	100	1.200
D985IM14	M14	**133,944**	22	100	800
D985IM16	M16	**162,344**	24	50	600
D985IM18	M18	**371,525**	27	50	400
D985IM20	M20	**476,484**	30	25	300
D985IM22	M22	**1.198,325**	32	25	300
D985IM24	M24	**1.454,125**	36	25	150

Blister

CODE	DIMENSIONS	€/SACHET	PCS	SACHETS
BZ985IM04	M4	**2,143**	10	20
BZ985IM05	M5	**2,143**	8	20
BZ985IM06	M6	**2,143**	8	20
BZ985IM08	M8	**2,143**	6	20
BZ985IM10	M10	**2,143**	5	15

Boîte avec fenêtre

CODE	DIMENSIONS	€/BOÎTE	PCS	BOÎTES
VD985IM04	M4	**6,492**	50	8
VD985IM05	M5	**6,997**	50	8
VD985IM06	M6	**9,883**	50	8
VD985IM08	M8	**11,690**	30	8
VD985IM10	M10	**16,597**	20	8

DIN-6923 Écrou hexagonal à embase crantée

DIN-6923 A2

MÉTAL

Écrou hexagonal à embase crantée.
DIN-6923. Acier inoxydable A2

CODE	DIMENSIONS	€/100	CLÉ D'INSTALLATION		
D6923IM08	M8	**19,469**	13	250	3.000
D6923IM10	M10	**37,700**	15	250	3.000
D6923IM12	M12	**55,847**	18	250	1.500

DIN-125 Rondelle plate

DIN-125 A2

INOXYDABLE

Inoxydable A2

CODE	DIMENSIONS	€/100		
D125IM04	M4	**1,097**	500	22.500
D125IM05	M5	**1,384**	500	22.500
D125IM06	M6	**2,628**	500	22.500
D125IM08	M8	**4,506**	250	11.250
D125IM10	M10	**8,609**	250	6.000
D125IM12	M12	**15,316**	250	3.000
D125IM14	M14	**24,009**	200	2.400
D125IM16	M16	**26,506**	100	2.400
D125IM18	M18	**39,309**	100	1.600
D125IM20	M20	**41,747**	50	1.200
D125IM22	M22	**49,497**	50	1.200
D125IM24	M24	**86,613**	50	600

Blister

CODE	DIMENSIONS	€/SACHET	PCS	SACHETS
BZ125IM04	M4	**2,140**	10	20
BZ125IM05	M5	**2,140**	8	20
BZ125IM06	M6	**2,140**	8	20
BZ125IM08	M8	**2,140**	6	20
BZ125IM10	M10	**2,140**	5	20

Boîte avec fenêtre

CODE	DIMENSIONS	€/BOÎTE	PCS	BOÎTES
VD125IM04	M4	**3,563**	100	8
VD125IM05	M5	**3,576**	75	8
VD125IM06	M6	**4,513**	75	8
VD125IM08	M8	**4,707**	50	8
VD125IM10	M10	**7,849**	50	8

DIN-127

Rondelle Grower

MÉTAL

A2 INOX

DIN-127 A2

Rondelle Grower DIN-127. Acier inoxydable A2

CODE	DIMENSIONS	€/100		
D127IM08	M8	**3,575**	200	9.000
D127IM10	M10	**5,713**	100	4.500
D127IM12	M12	**8,625**	100	4.500

AB-RE

Collier renforcé M8 + M10

02 P. 414 Info Technique

INOXYDABLE

Tube PVC

Tube acier inoxydable

A2 INOX

AB-RE A2

Inoxydable A2

CODE	DIMENSIONS	ØD(mm)	€/100	DIMENSIONS POUCES	CHARGE MAXIMALE		
ABREA2018	18 (M8+M10)	15 - 18	**353,950**	3/8"	150	50	300
ABREA2022	22 (M8+M10)	20 - 24	**376,028**	1/2"	150	50	200
ABREA2028	28 (M8+M10)	26 - 30	**396,628**	3/4"	150	50	150
ABREA2035	35 (M8+M10)	32 - 36	**415,022**	1"	150	50	100
ABREA2040	40 (M8+M10)	36 - 42	**439,306**	1 1/4"	150	25	100
ABREA2048	48 (M8+M10)	47 - 50	**472,419**	1 1/2"	150	25	100
ABREA2054	54 (M8+M10)	51 - 55	**498,909**	-	150	25	75
ABREA2060	60 (M8+M10)	60 - 64	**541,438**	2"	150	25	75
ABREA2075	75 (M8+M10)	75 - 80	**542,538**	2 1/2"	150	25	50
ABREA2090	90 (M8+M10)	87 - 92	**559,094**	3"	150	25	-
ABREA2110	110 (M8+M10)	106 - 112	**604,866**	-	150	25	-
ABREA2115	115 (M8+M10)	114 - 119	**630,941**	4"	150	25	-
ABREA2125	125 (M8+M10)	124 - 131	**676,734**	4 1/2"	150	25	-
ABREA2140	140 (M8+M10)	133 - 140	**740,441**	5"	150	25	-
ABREA2160	160 (M8+M10)	159 - 163	**853,675**	6"	150	25	-
ABREA2200	200 (M8+M10)	199 - 212	**1.190,775**	-	150	25	-

02 P. 414 Info Technique

INOXYDABLE

Tube PVC

Tube acier inoxydable

A4 INOX

AB-RE A4

Inoxydable A4

CODE	DIMENSIONS	ØD(mm)	€/100	DIMENSIONS POUCES	CHARGE MAXIMALE		
ABREA4018	18 (M8+M10)	15 - 18	**369,750**	3/8"	150	50	300
ABREA4022	22 (M8+M10)	20 - 24	**372,813**	1/2"	150	50	200
ABREA4028	28 (M8+M10)	26 - 30	**402,159**	3/4"	150	50	150
ABREA4035	35 (M8+M10)	32 - 36	**420,116**	1"	150	50	100
ABREA4040	40 (M8+M10)	36 - 42	**450,644**	1 1/4"	150	25	100
ABREA4048	48 (M8+M10)	47 - 50	**486,869**	1 1/2"	150	25	100
ABREA4054	54 (M8+M10)	51 - 55	**507,944**	-	150	25	75
ABREA4060	60 (M8+M10)	60 - 64	**541,459**	2"	150	25	75
ABREA4075	75 (M8+M10)	75 - 80	**641,581**	2 1/2"	150	25	50
ABREA4090	90 (M8+M10)	87 - 92	**658,763**	3"	150	25	-
ABREA4110	110 (M8+M10)	106 - 112	**810,122**	-	150	25	-
ABREA4115	115 (M8+M10)	114 - 119	**869,128**	4"	150	25	-
ABREA4125	125 (M8+M10)	124 - 131	**874,884**	4 1/2"	150	25	-
ABREA4140	140 (M8+M10)	133 - 140	**1.035,613**	5"	150	25	-
ABREA4160	160 (M8+M10)	159 - 163	**1.136,772**	-	150	25	-
ABREA4200	200 (M8+M10)	199 - 212	**1.393,659**	-	150	25	-

AB-RI

Collier renforcé isophonique M8 + M10

AB-RI A2

Inoxydable A2

02 P. 414 Info Technique

INOXYDABLE — Tube acier — Tube PVC — Tube acier inoxydable — A2 INOX

CODE	DIMENSIONS	ØD(mm)	€/100	DIMENSIONS POUCES	CHARGE MAXIMALE		
ABRIA2018	18 (M8+M10)	15 - 18	**355,303**	3/8"	150	50	200
ABRIA2022	22 (M8+M10)	20 - 24	**354,269**	1/2"	150	50	150
ABRIA2028	28 (M8+M10)	26 - 30	**373,734**	3/4"	150	50	150
ABRIA2035	35 (M8+M10)	32 - 36	**393,197**	1"	150	50	100
ABRIA2040	40 (M8+M10)	36 - 42	**418,825**	1 1/4"	150	25	75
ABRIA2048	48 (M8+M10)	47 - 50	**443,888**	1 1/2"	150	25	75
ABRIA2054	54 (M8+M10)	51 - 55	**475,028**	-	150	25	50
ABRIA2060	60 (M8+M10)	60 - 64	**505,825**	2"	150	25	50
ABRIA2075	75 (M8+M10)	75 - 80	**575,613**	2 1/2"	150	25	-
ABRIA2090	90 (M8+M10)	87 - 92	**613,050**	3"	150	25	-
ABRIA2110	110 (M8+M10)	106 - 112	**699,106**	-	150	25	-
ABRIA2115	115 (M8+M10)	114 - 119	**685,828**	4"	150	25	-
ABRIA2125	125 (M8+M10)	124 - 131	**739,184**	4 1/2"	150	25	-
ABRIA2140	140 (M8+M10)	133 - 140	**765,319**	5"	150	25	-
ABRIA2160	160 (M8+M10)	159 - 163	**858,653**	6"	150	25	-

AB-RI A4

Inoxydable A4

02 P. 414 Info Technique

INOXYDABLE — Tube acier — Tube PVC — Tube acier inoxydable — A4 INOX

CODE	DIMENSIONS	ØD(mm)	€/100	DIMENSIONS POUCES	CHARGE MAXIMALE		
ABRIA4018	18 (M8+M10)	15 - 18	**413,128**	3/8"	150	50	200
ABRIA4022	22 (M8+M10)	20 - 24	**434,313**	1/2"	150	50	150
ABRIA4028	28 (M8+M10)	26 - 30	**460,253**	3/4"	150	50	150
ABRIA4035	35 (M8+M10)	32 - 36	**506,559**	1"	150	50	100
ABRIA4040	40 (M8+M10)	36 - 42	**530,534**	1 1/4"	150	25	75
ABRIA4048	48 (M8+M10)	47 - 50	**564,678**	1 1/2"	150	25	75
ABRIA4054	54 (M8+M10)	51 - 55	**604,713**	-	150	25	50
ABRIA4060	60 (M8+M10)	60 - 64	**647,784**	2"	150	25	50
ABRIA4075	75 (M8+M10)	75 - 80	**719,531**	2 1/2"	150	25	-
ABRIA4090	90 (M8+M10)	87 - 92	**785,509**	3"	150	25	-
ABRIA4110	110 (M8+M10)	106 - 112	**916,881**	-	150	25	-
ABRIA4115	115 (M8+M10)	114 - 119	**943,763**	4"	150	25	-
ABRIA4125	125 (M8+M10)	124 - 131	**1.020,003**	4 1/2"	150	25	-
ABRIA4140	140 (M8+M10)	133 - 140	**1.117,419**	5"	150	25	-
ABRIA4160	160 (M8+M10)	159 - 163	**1.293,291**	6"	150	25	-

AB-ZI

Étrier

AB-ZI A2

Inoxydable A2

SANITARIE — Tube acier — A2 INOX

CODE	DIMENSIONS	€/100	CHARGE MAXIMALE		
AZA2060500	M6 1/2"	**105,700**	250	100	600
AZA2060750	M6 3/4"	**122,878**	250	100	600
AZA2061000	M6 1"	**151,384**	250	100	400
AZA2061250	M6 1 1/4"	**179,250**	250	50	300
AZA2081500	M8 1 1/2"	**311,488**	350	50	150
AZA2082000	M8 2"	**362,306**	350	50	150
AZA2082500	M8 2 1/2"	**408,213**	350	50	100
AZA2083000	M8 3"	**443,697**	350	50	100
AZA2104000	M10 4"	**902,744**	350	50	-
AZA2106000	M10 6"	**1.164,281**	350	25	-
AZA2108000	M10 8"	**1.392,869**	350	25	-

AB-M6

Collier simple M6

02 P. 419 Info Technique

INOXYDABLE — Tube PVC — Tube acier inoxydable — A2 INOX AISI 316

AB-M6 A2

Inoxydable A2

CODE	DIMENSIONS	ØD(mm)	€/100	DIMENSIONS POUCES	CHARGE MAXIMALE		
ABM6A2012	12 (M6)	12	**190,519**	1/4"	70	100	1.200
ABM6A2015	15 (M6)	14 - 15	**193,966**	-	70	100	600
ABM6A2018	18 (M6)	16 - 18	**197,413**	3 / 8"	70	100	600
ABM6A2020	20 (M6)	19 - 21	**202,791**	1 / 2"	70	100	600
ABM6A2022	22 (M6)	22 -24	**203,903**	-	70	100	600
ABM6A2028	28 (M6)	25 - 30	**215,356**	3/4"	70	100	400

AB-SF

Collier sans fin

02 P. 425 Info Technique

INOXYDABLE — Tube PVC — Tube flexible — INOX AISI 430

AB-SF A2

Inoxydable A2

CODE	DIMENSIONS	ØD(mm)	€/100	DIMENSIONS POUCES		
ASF2010016	10-16	10-16	**69,809**	-	100	1.200
ASF2012020	12-20	12-20	**74,266**	1/2"- 7/8"	100	600
ASF2016027	16-27	16 - 27	**77,481**	5/8"- 1 1/16"	100	600
ASF2020032	20-32	20 - 32	**86,556**	3/4"- 1 1/4"	100	600
ASF2025040	25-40	25 - 40	**94,575**	1"- 1 5/8"	100	200
ASF2032050	32-50	32 - 50	**128,916**	1 3/8"- 2"	100	300
ASF2040060	40-60	40 - 60	**136,888**	1 5/8"- 2 3/8"	100	200
ASF2050070	50-70	50 - 70	**142,869**	2"- 2 3/4"	50	100
ASF2060080	60-80	60 - 80	**150,178**	2 3/8"- 3 1/8"	50	100
ASF2070090	70-90	70 - 90	**158,163**	2 3/4"- 3 1/2"	50	100
ASF2080100	80-100	80 - 100	**163,463**	3 1/8"- 4"	50	100
ASF2090110	90-110	90 - 110	**190,631**	3 1/2"- 4 3/8"	50	100
ASF2100120	100-120	100 - 120	**198,106**	4"- 4 3/4"	25	25
ASF2110130	110-130	110 - 130	**205,578**	4 3/8"- 5 1/8"	25	25
ASF2120140	120-140	120 - 140	**216,044**	4 3/4"- 5 1/2"	25	25
ASF2130150	130-150	130 - 150	**224,269**	5 1/8"- 5 7/8"	25	25

AB-SF IR

Serre-cable sans fin inoxydable sur rouleau

INOXYDABLE — Tube acier — Tube cuivre — Tube flexible — Tube PVC — INOX AISI 201

AB-SF IR

Kit (Rouleau 3 m + 8 Têtes). Inoxydable

CODE	DIMENSIONS	€/PC		
ASFIR03	9 x 0,6 mm/ 3 m	**11,133**	1	50

INOXYDABLE — Tube acier — Tube cuivre — Tube flexible — Tube PVC — INOX AISI 201

AB-SF IRC

Tête inoxydable

CODE	DIMENSIONS	€/100		
ASFIRCA	Cabezal	**79,513**	50	1.000

AB-SF IR

Serre-cable sans fin inoxydable sur rouleau

AB-SF IRR

Rouleau 30 m. Inoxydable

INOXYDABLE — Tube acier, Tube cuivre, Tube flexible, Tube PVC, INOX AISI 303

CODE	DIMENSIONS	€/PC		
ASFIR30	9 x 0,6 mm/ 30 m	**39,757**	1	10

CI-PE

Bande perforée courbée

CI-PE A2

Bande perforée courbée inoxydable A2

02 P. 425 Info Technique

INOXYDABLE — Béton, Béton cellulaire, Tube cuivre, Tube acier, Tube PVC, A2 INOX

CODE	DIMENSIONS	€/PC		
CIPEA21708	17 x 0,8 x 10 m	**23,519**	1	30

AB-IT

Collier inoxydable Indextube

AB-ITS

Simple

SANITARIE — Tube acier inoxydable, A2 INOX

CODE	DIMENSIONS	€/100		
ABITS015	15	**109,853**	100	600
ABITS018	18	**118,453**	100	400
ABITS022	22	**175,738**	100	400
ABITS028	28	**235,950**	100	300

AB-ITD

Double

SANITARIE — Tube acier inoxydable, A2 INOX

CODE	DIMENSIONS	€/100		
ABITD015	15	**480,975**	50	300
ABITD018	18	**544,500**	50	200
ABITD022	22	**680,625**	50	100

Profilés pour charges légères type "C" — GP

INOXYDABLE

GP-A2

Rail perforé Inoxydable A2

CODE	DIMENSIONS	€/100	LONGUEUR	
GPI271812	27 x 18 x 1,25 x 2000	**5.924,816**	2.000	6
GPI283015	28 x 30 x 1,50 x 2000	**14.382,309**	2.000	6
GPI384020	38 x 40 x 2,00 x 2000	**26.437,500**	-	5

Accessoires pour profilés type "C" — PE-AC

INOXYDABLE

EG-A2

Équerre inoxydable A2

CODE	DIMENSIONS	VALABLE POUR	€/100		
EMI45	50 x 50 45°	27/18 - 28/30 - 38/40	**316,606**	50	200
EMI90	54 x 54 90°	27/18 - 28/30 - 38/40	**319,172**	50	-
EMI00	100 180°	27/18 - 28/30 - 38/40	**311,575**	50	200

INOXYDABLE

PG-A2

Patte de fixation inoxydable A2

CODE	DIMENSIONS	VALABLE POUR	€/100		
PGI2718	27 / 18 x 81	27/18	**151,094**	50	300
PGI2830	28 / 30 x 81	28/30	**180,613**	50	200
PGI3840	38 / 40 x 93	38/40	**225,791**	50	100

Pinces et jauges pour le montage des plaques — ISF-GG

MÉTAL

KFR-SC

Pince rapide

CODE	DIMENSIONS	€/100		
KFRSC3050	30 - 50	**460,982**	10	240

ISF-CC

Connecteurs + Compléments pour l'assemblage de structures solaires

KFS-FI

Connecteur transversal pour fixation inférieure. Acier inoxydable A2

MÉTAL

CODE	DIMENSIONS	€/100		
KFSFIM08	M8	131,035	100	900

TU-RX A2

Ecrou rapide INDEXTRUT. Acier inoxydable A2

MÉTAL

CODE	DIMENSIONS	€/100		
TURXA208	M8	111,789	50	300

DIN-603 A2

Vis DIN-603. Tête ronde et cou carré. Acier inoxydable A2

MÉTAL

CODE	DIMENSIONS	€/100		
D603I08016	M8 x 16	33,194	200	2.400

Disponible en diférentes revêtements. Consultez prix et délais de livraison.

DIN-6921 A2

Vis DIN-6921. Vis à tête hexagonale à embase crantée 8.8. Acier inoxydable A2

MÉTAL

CODE	DIMENSIONS	€/100	CLÉ D'INSTALLATION		
6921I08020	M8 x 20	39,887	13	200	2.400
6921I08050	M8 x 50	63,802	13	100	600
6921I08070	M8 x 70	92,609	13	100	600

Connecteurs + Compléments pour l'assemblage de structures solaires — ISF-CC

MÉTAL | A2 INOX

DIN-6923 A2

Écrou hexagonal à embase crantée. DIN-6923. Acier inoxydable A2

CODE	DIMENSIONS	€/100	CLÉ D'INSTALLATION		
D6923IM08	M8	**19,469**	13	250	3.000
D6923IM10	M10	**37,700**	15	250	3.000
D6923IM12	M12	**55,847**	18	250	1.500

MÉTAL | A2 INOX

DIN-127 A2

Rondelle Grower DIN-127. Acier inoxydable A2

CODE	DIMENSIONS	€/100		
D127IM08	M8	**3,575**	200	9.000
D127IM10	M10	**5,713**	100	4.500
D127IM12	M12	**8,625**	100	4.500

Goujons réglables pour l'installation de panneaux solaires — ISF-KFS

MÉTAL | Tuile | A2 INOX

KFS-MA

Goujon à double filetage. Acier inoxydable A2

CODE	DIMENSIONS	€/100	CLÉ D'INSTALLATION		
KFSMA10200	10 x 200	**438,403**	7	25	150
KFSMA10250	10 x 250	**494,463**	7	25	150
KFSMA12300 NEW	12 x 300	**958,569**	9	25	75
KFSMA12350 NEW	12 x 350	**1.043,047**	9	25	75

MÉTAL | Tuile | A2 INOX

KFS-AU

Vis autoperceuses. Acier inoxydable A2

CODE	DIMENSIONS	€/100	CLÉ D'INSTALLATION		
KFSAU10160	10 x 160	**1.970,801**	13	25	150
KFSAU10200	10 x 200	**2.286,714**	13	25	75

MÉTAL | Tuile | A2 INOX

KFS-RV

Tige filetée pour l'installation d'ancrage chimique. Acier inoxydable A2

CODE	DIMENSIONS	€/100	CLÉ D'INSTALLATION		
KFSRV10250	10 x 250	**494,461**	7	25	150
KFSRV12350	12 x 350	**970,166**	9	25	75

ISF-FR

Accessoires réglables pour l'installation de panneaux solaires

GS-TC

Crochet de toit réglable pour tuile canal. Acier inoxydable A2

MÉTAL

CODE	DIMENSIONS	€/100	
GSTC040080	40 - 80	2.099,451	20
GSTC080120	80 - 120	2.139,184	20

GS-TU

Crochet de toit réglable pour tuiles universelles. Acier inoxydable A2

MÉTAL

CODE	DIMENSIONS	€/100	
GSTU040055	40 - 55	2.268,124	20

STR

Support réglable pour profilé trapézoïdal. Acier inoxydable A2

MÉTAL

CODE	DIMENSIONS	€/100	
STR1680	16 - 80	1.534,880	40

PMO

Plaque pour vis à double filetage. Acier inoxydable A2

MÉTAL

CODE	DIMENSIONS	€/100		
PMO1012	M10 -M12	207,653	25	300

Accessoires de montage direct pour l'installation de panneaux solaires — ISF-FD

MÉTAL | Tôle | A2 INOX A

CODE	DIMENSIONS	€/100	N° EMPREINTE		
TACB166025	6 x 25 P16	**78,775**	8	500	2.000

TAC BIMETAL+ARVUL A2

Vis à coudre Bimétal + rondelle vulcanisée EPDM-inox A2

Accessoires d'étanchéité pour l'installation de panneaux solaires — ISF-ES

MÉTAL | A2 INOX

CODE	DIMENSIONS	€/100		
ARSP08	M8	**40,954**	100	1.200
ARSP10	M10	**40,954**	100	1.200

ARS-P

Rondelle parapluie en acier inoxydable A2 + EPDM

Kits pour installations solaires — ISF-KT

MÉTAL | Al | A2 INOX A

CODE		DIMENSIONS	€/PC	
KTPSE0235		x2 (35 mm) - ORIGEN	**300,589**	1
KTPSE0240		x2 (40 mm) - ORIGEN	**300,589**	1
KTPSE0335		x3 (35 mm) - ORIGEN	**427,958**	1
KTPSE0340		x3 (40 mm) - ORIGEN	**427,958**	1
KTPSE0330	NEW	x3 (30 mm) - ORIGEN	**427,958**	1
KTPSE03AM	NEW	x3 - AMPLIACION	**417,768**	1
KTPSE0230	NEW	x2 (30 mm) - ORIGEN	**300,589**	1
KTPSE02AM	NEW	x2 - AMPLIACION	**296,768**	1

KT-PSE

Triangulaire avec profilé en aluminium PSE-A. Fixation assemblée

RV — Tige filetée

RV-A2

Inoxydable A2. 1 mètre

INOXYDABLE

CODE	DIMENSIONS	€/100	LONGUEUR	PAS	
975A2M04	M4 x 1000	229,834	1.000	0.7	1
975A2M05	M5 x 1000	268,819	1.000	0.8	1
975A2M06	M6 x 1000	283,078	1.000	1	1
975A2M08	M8 x 1000	499,866	1.000	1.25	1
975A2M10	M10 x 1000	794,519	1.000	1.5	1
975A2M12	M12 x 1000	1.233,025	1.000	1.75	1
975A2M14	M14 x 1000	1.788,972	1.000	2	1
975A2M16	M16 x 1000	2.183,606	1.000	2	1
975A2M18	M18 x 1000	2.302,447	1.000	2.5	1
975A2M20	M20 x 1000	3.998,897	1.000	2.5	1
975A2M22	M22 x 1000	5.103,847	1.000	2.5	1
975A2M24	M24 x 1000	6.651,831	1.000	3	1
975A2M27	M27 x 1000	7.413,950	1.000	3	1
975A2M30	M30 x 1000	12.575,456	1.000	3.5	1
975A2M33	M33 x 1000	15.785,097	1.000	3.5	1
975A2M36	M36 x 1000	18.152,853	1.000	4	1

MA — Manchon

MA-RI

Rond. Inoxydable A2

INOXYDABLE

CODE	DIMENSIONS	€/100	LONGUEUR		
MARI0830	M8 x 30	142,056	30	100	2.400
MARI1030	M10 x 30	199,475	30	100	-

TAG — Vis à bois collier de serrage et agrafe

AB-TA A2

02 P. 434 Info Technique

Inoxydable A2

INOXYDABLE

CODE	DIMENSIONS	€/100		
ABTA20630	M6 x 30	54,947	100	2.400

ES-DR — Tige double filetage

ES-DA2

02 P. 435 Info Technique

Inoxydable A2. TX

INOXYDABLE

CODE	DIMENSIONS	€/100	CLÉ D'INSTALLATION		
ESDA208060	M8 x 60	83,250	6	100	800
ESDA210060	M10 x 60	162,484	8	100	800

Platine de fixation — PF

INOXYDABLE

PF-A4

Inoxydable A4

CODE	DIMENSIONS	€/100		
PFA4M0800	M8	276,259	100	600
PFA4M0810	M8+M10	329,275	100	600
PFA4M1000	M10	315,619	100	600

Supports pour fixation de sanitaires — SA

SANITARIE

Béton · Béton creuse · Brique pleine · Béton cellulaire · Brique creuse · Pierre

SA-IL

Fixation wc et bidet, avec cheville longue. 2 PCS x KIT

CODE	DIMENSIONS	€/KIT	KITS x
SAIL06080	M6 x 80	3,218	100

SANITARIE

Béton · Béton creuse · Brique pleine · Béton cellulaire · Brique creuse · Pierre

SA-CI

Fixation chasse d'eau. 2 PCS x KIT

CODE	DIMENSIONS	€/KIT	KITS x
SACI06080	M6 x 80	6,326	100

ÉGALEMENT DISPONIBLE easykits

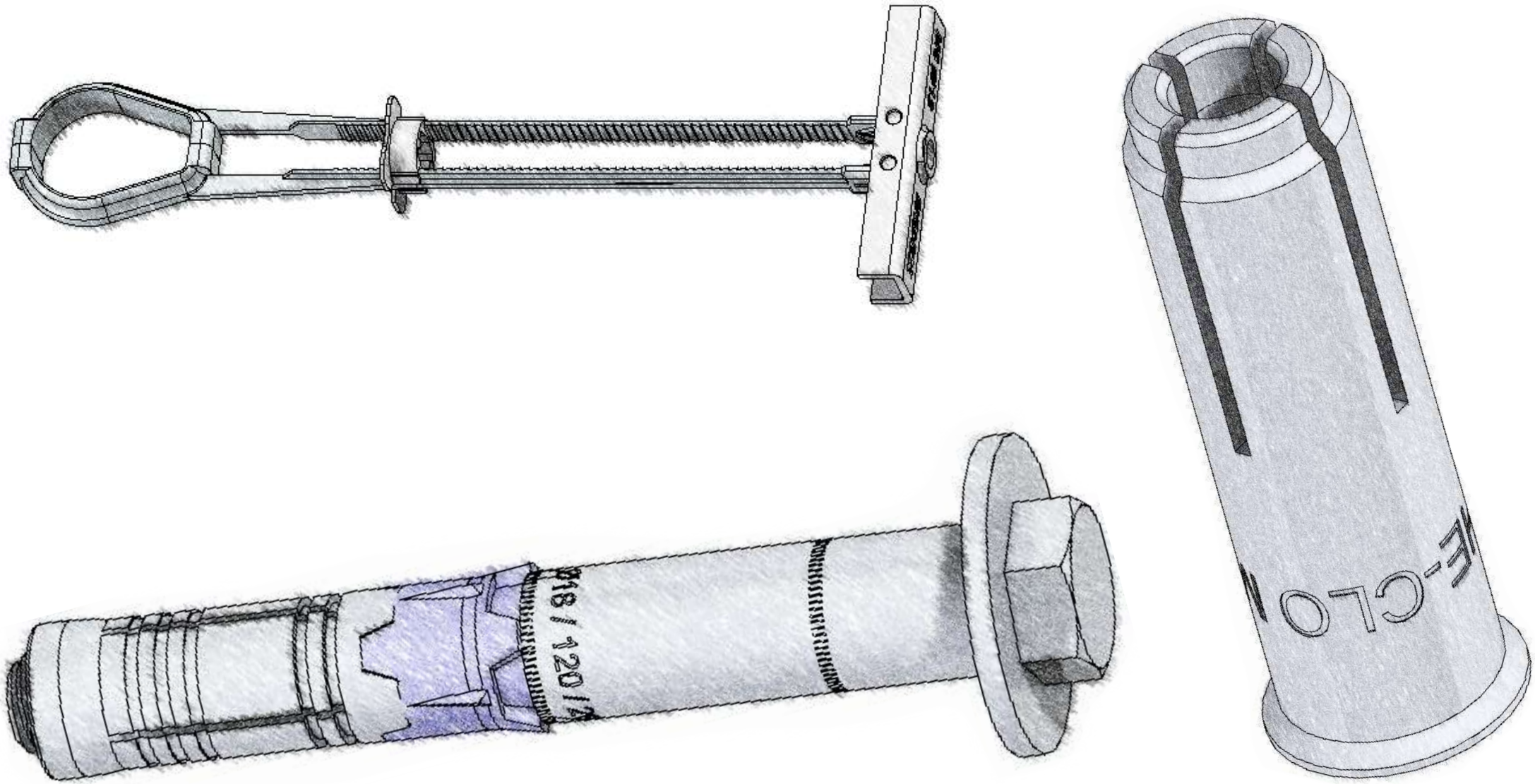

CARACTÉRISTIQUES TECHNIQUES

PARAMÈTRES TECHNIQUES D'INSTALLATION

Vous trouverez dans les pages suivantes un certain nombre de points de référence rapide pour vous aider à choisir le bon produit pour votre installation. Pour plus d'informations, consultez notre documentation technique à l'adresse suivante: www.indexfix.com

Les données que vous trouverez en premier lieu sont de nature descriptive et aident à comprendre la géométrie de l'ancrage et son code de référence correspondant. Vous y trouverez aussi les paramètres d'installation des produits pour lesquels on utilisera les millimètres (mm) pour les mesures de longueur, kilogrammes (kg) pour les charges maximales recommandés et les Newton-mètres (Nm) pour le couple de serrage des chevilles métalliques.

La plupart des produits sont accompagnés d'un dessin coté. La signification de ces dimensions pour les ancrages est décrite ci-dessous:

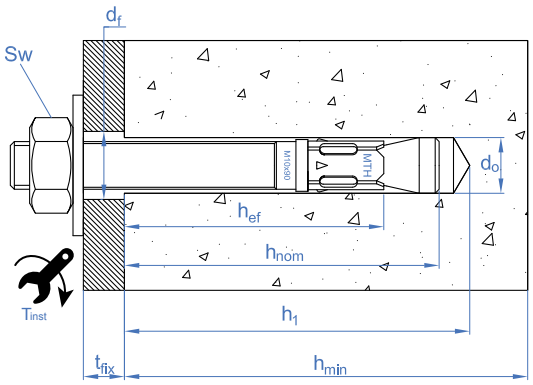

d_0	diamètre du foret ou du trou [mm]
h_1	profondeur minimale de forage [mm]
h_{min}	épaisseur minimale du matériau de base [mm]
d_f	diamètre du trou de l'élément à fixer [mm]
h_{nom}	profondeur d'installation de l'ancrage [mm]
t_{fix}	épaisseur maximale à fixer [mm]
t_{inst}	couple de serrage nécessaire pour une dilatation optimale de l'ancrage [Nm]
C_{cr}	distance critique entre les bords [mm]
S_c	distance critique d'ancrage [mm]
h_{ef}	profondeur d'ancrage effective [mm]
SW	clé d'installation ou distance entre les faces de l'écrou [mm]

EXTRACTION

Charge de traction maximale recommandée que peut supporter l'ancrage. Elle a été calculée en appliquant un facteur de sécurité de 1,4 à la résistance nominale de l'ancrage et est exprimée en kg. Ce facteur s'applique au béton fissuré et non fissuré. Pour les autres matériaux, le facteur de sécurité peut aller jusqu'à 2,5.

CISAILLEMENT

Charge de cisaillement maximale recommandée que peut supporter l'ancrage. Elle a été calculée en appliquant un facteur de sécurité de 1,4 à la résistance nominale de l'ancrage et est exprimée en kg. Ce facteur s'applique au béton fissuré et non fissuré. Pour les autres matériaux, le facteur de sécurité peut aller jusqu'à 2,5

MTP

Goujon d'ancrage mâle charges lourdes pour béton fissuré et non fissuré

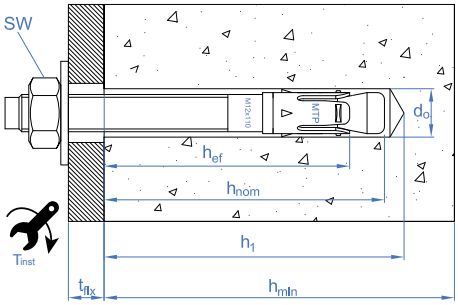

MTP

Homologué ATE Opt.1. Tige zinguée. Bague inoxydable A4

CODE	MXL	ÉPAISSEUR MAX.. À FIXER	Ø FORET	MIN. PROFONDEUR DE PERÇADE	MIN. PROFONDEUR CHEVILLE	CLÉ D'INSTALLATION	COUPLE DE SERRAGE (NM)	LETTRE	Ø ÉLÉMENT À FIXER	MIN. ÉPAISSEUR DU SUPPORT	DISTANCE MIN AU BORD	DISTANCE MIN. ENTRAXES	EXTRACTION BÉTON NON-FISSURÉ	CISAILLEMENT BÉTON NON-FISSURÉ	EXTRACTION BÉTON FISSURÉ	CISAILLEMENT BÉTON FISSURÉ
AP08050	M8 x 50	2	8	40	37	13	20	A	9	100	72	144	182	392	130	275
AP08075	M8 x 75	9	8	60	55	13	20	C	9	100	72	144	364	641	202	556
AP08095	M8 x 95	29	8	60	55	13	20	E	9	100	72	144	364	641	202	556
AP08115	M8 x 115	49	8	60	55	13	20	G	9	100	72	144	364	641	202	556
AP10090	M10 x 90	10	10	75	68	17	40	E	12	120	90	180	874	1014	461	1014
AP10105	M10 x 105	25	10	75	68	17	40	F	12	120	90	180	874	1014	461	1014
AP10115	M10 x 115	35	10	75	68	17	40	G	12	120	90	180	874	1014	461	1014
AP10135	M10 x 135	55	10	75	68	17	40	H	12	120	90	180	874	1014	461	1014
AP10165	M10 x 165	85	10	75	68	17	40	K	12	120	90	180	874	1014	461	1014
AP10185	M10 x 185	105	10	75	68	17	40	L	12	120	90	180	874	1014	461	1014
AP12080	M12 x 80	4	12	65	60	19	60	D	14	100	105	210	585	1474	417	1182
AP12100	M12 x 100	4	12	85	80	19	60	E	14	140	105	210	971	1474	582	1474
AP12110	M12 x 110	14	12	85	80	19	60	F	14	140	105	210	971	1474	582	1474
AP12120	M12 x 120	24	12	85	80	19	60	G	14	140	105	210	971	1474	582	1474
AP12130	M12 x 130	34	12	85	80	19	60	H	14	140	105	210	971	1474	582	1474
AP12150	M12 x 150	54	12	85	80	19	60	I	14	140	105	210	971	1474	582	1474
AP12180	M12 x 180	84	12	85	80	19	60	L	14	140	105	210	971	1474	582	1474
AP12200	M12 x 200	104	12	85	80	19	60	M	14	140	105	210	971	1474	582	1474
AP16145	M16 x 145	28	16	105	97	24	100	I	18	170	128	255	1747	2744	1214	2620
AP16175	M16 x 175	58	16	105	97	24	100	K	18	170	128	255	1747	2744	1214	2620
AP16220	M16 x 220	103	16	105	97	24	100	O	18	170	128	255	1747	2744	1214	2620
AP16250	M16 x 250	133	16	105	97	24	100	Q	18	170	128	255	1747	2744	1214	2620
AP20170	M20 x 170	32	20	125	114	30	200	K	22	200	150	300	2330	4258	1553	3343
AP20200	M20 x 200	62	20	125	114	30	200	N	22	200	150	300	2330	4258	1553	3343
AP24205	M24 x 205	35	24	155	143	36	250	N	26	250	188	375	2225	4934	1416	4672
AP24235	M24 x 235	65	24	155	143	36	250	P	26	250	188	375	2225	4934	1416	4672

MTP-A4

Homologué ATE Opt.1. Tige inoxydable A4. Bague inoxydable A4

CODE	MXL	ÉPAISSEUR MAX.. À FIXER	Ø FORET	MIN. PROFONDEUR DE PERÇADE	MIN. PROFONDEUR CHEVILLE	CLÉ D'INSTALLATION	COUPLE DE SERRAGE (NM)	LETTRE	Ø ÉLÉMENT À FIXER	MIN. ÉPAISSEUR DU SUPPORT	DISTANCE MIN AU BORD	DISTANCE MIN. ENTRAXES	EXTRACTION BÉTON NON-FISSURÉ	CISAILLEMENT BÉTON NON-FISSURÉ	EXTRACTION BÉTON FISSURÉ	CISAILLEMENT BÉTON FISSURÉ
APA408075	M8 x 75	9	8	60	55	13	15	C	9	100	144	72	582	693	413	556
APA408095	M8 x 95	29	8	60	55	13	15	E	9	100	144	72	582	693	413	556
APA408115	M8 x 115	49	8	60	55	13	15	G	9	100	144	72	582	693	413	556
APA408135	M8 x 135	69	8	60	55	13	15	H	9	100	144	72	582	693	413	556
APA410090	M10 x 90	10	10	75	68	17	30	E	12	120	180	90	777	1101	413	556
APA410105	M10 x 105	25	10	75	68	17	30	F	12	120	180	90	777	1101	413	556
APA410115	M10 x 115	35	10	75	68	17	30	G	12	120	180	90	777	1101	680	1101
APA410135	M10 x 135	55	10	75	68	17	30	H	12	120	180	90	777	1101	680	1101
APA410165	M10 x 165	85	10	75	68	17	30	K	12	120	180	90	777	1101	680	1101
APA410185	M10 x 185	105	10	75	68	17	30	L	12	120	180	90	777	1101	680	1101
APA412110	M12 x 110	14	12	85	80	19	60	F	14	140	210	105	890	1596	769	1596
APA412120	M12 x 120	24	12	85	80	19	60	G	14	140	210	105	890	1596	769	1596
APA412130	M12 x 130	34	12	85	80	19	60	H	14	140	210	105	890	1596	769	1596
APA412150	M12 x 150	54	12	85	80	19	60	I	14	140	210	105	890	1596	769	1596
APA412180	M12 x 180	84	12	85	80	19	60	L	14	140	210	105	890	1596	769	1596
APA412200	M12 x 200	104	12	85	80	19	60	M	14	140	210	105	890	1596	769	1596
APA416125	M16 x 125	8	16	105	97	24	100	G	18	170	255	128	890	1596	769	1596
APA416145	M16 x 145	28	16	105	97	24	100	I	18	170	255	128	1559	3204	1092	2620
APA416175	M16 x 175	58	16	105	97	24	100	K	18	170	255	128	1559	3204	1092	2620
APA416190	M16 x 190	73	16	105	97	24	100	L	18	170	255	128	1559	3204	1092	2620
APA416220	M16 x 220	103	16	105	97	24	100	O	18	170	255	128	1559	3204	1092	2620
APA420200	M20 x 200	62	20	125	114	30	200	M	22	200	300	150	1990	4776	1393	3343
APA420240	M20 x 240	102	20	125	114	30	200	P	22	200	300	150	1990	4776	1393	3343
APA420285	M20 x 285	147	20	125	114	30	200	S	22	200	300	150	1990	4776	1393	3343

MTP-X

Homologué ATE Opt.1. Tige zinguée. Bague ATLANTIS C3-L

CODE	MXL	ÉPAISSEUR MAX.. À FIXER	Ø FORET	MIN. PROFONDEUR DE PERÇADE	MIN. PROFONDEUR CHEVILLE	CLÉ D'INSTALLATION	COUPLE DE SERRAGE (NM)	LETTRE	Ø ÉLÉMENT À FIXER	MIN. ÉPAISSEUR DU SUPPORT	DISTANCE MIN AU BORD	DISTANCE MIN. ENTRAXES	EXTRACTION BÉTON NON-FISSURÉ	CISAILLEMENT BÉTON NON-FISSURÉ	EXTRACTION BÉTON FISSURÉ	CISAILLEMENT BÉTON FISSURÉ
APX08050	M8 x 50	2	8	40	37	13	15	A	9	100	72	144	182	392	130	275
APX08075	M8 x 75	9	8	60	55	13	15	C	9	100	72	144	405	641	283	556
APX08080	M8 x 80	14	8	60	55	13	15	D	9	100	72	144	405	641	283	556
APX08095	M8 x 95	29	8	60	55	13	15	E	9	100	72	144	405	641	283	556
APX08115	M8 x 115	49	8	60	55	13	15	G	9	100	72	144	405	641	283	556
APX10090	M10 x 90	10	10	75	68	17	40	E	12	120	90	180	874	1014	534	1014
APX10105	M10 x 105	25	10	75	68	17	40	F	12	120	90	180	874	1014	534	1014
APX10115	M10 x 115	35	10	75	68	17	40	G	12	120	90	180	874	1014	534	1014
APX10135	M10 x 135	55	10	75	68	17	40	H	12	120	90	180	874	1014	534	1014
APX10165	M10 x 165	85	10	75	68	17	40	K	12	120	90	180	874	1014	534	1014
APX10185	M10 x 185	105	10	75	68	17	40	L	12	120	90	180	874	1014	534	1014
APX12080	M12 x 80	4	12	65	60	19	60	D	14	100	105	210	488	1474	348	1182
APX12100	M12 x 100	4	12	85	80	19	60	E	14	140	105	210	1359	1474	728	1474
APX12110	M12 x 110	14	12	85	80	19	60	F	14	140	105	210	1359	1474	728	1474
APX12120	M12 x 120	24	12	85	80	19	60	G	14	140	105	210	1359	1474	728	1474
APX12130	M12 x 130	34	12	85	80	19	60	H	14	140	105	210	1359	1474	728	1474
APX12150	M12 x 150	54	12	85	80	19	60	I	14	140	105	210	1359	1474	728	1474
APX12180	M12 x 180	84	12	85	80	19	60	L	14	140	105	210	1359	1474	728	1474
APX12200	M12 x 200	104	12	85	80	19	60	M	14	140	105	210	1359	1474	728	1474
APX12220	M12 x 220	124	12	85	80	19	60	O	14	140	105	210	1359	1474	728	1474
APX12255	M12 x 255	159	12	85	80	19	60	R	14	140	105	210	1359	1474	728	1474
APX16145	M16 x 145	28	16	105	97	24	100	I	18	170	128	255	1650	2744	1310	2620
APX16175	M16 x 175	58	16	105	97	24	100	K	18	170	128	255	1650	2744	1310	2620
APX16220	M16 x 220	103	16	105	97	24	100	O	18	170	128	255	1650	2744	1310	2620
APX16250	M16 x 250	133	16	105	97	24	100	Q	18	170	128	255	1650	2744	1310	2620
APX20170	M20 x 170	32	20	125	114	30	200	K	22	200	150	300	2388	4258	1672	3343
APX20200	M20 x 200	62	20	125	114	30	200	M	22	200	150	300	2388	4258	1672	3343

MTP-G

Homologué ATE Opt.1. Tige ATLANTIS C3-L. Bague inoxydable A4

CODE	MXL	ÉPAISSEUR MAX.. À FIXER	Ø FORET	MIN. PROFONDEUR DE PERÇADE	MIN. PROFONDEUR CHEVILLE	CLÉ D'INSTALLATION	COUPLE DE SERRAGE (NM)	LETTRE	Ø ÉLÉMENT À FIXER	MIN. ÉPAISSEUR DU SUPPORT	DISTANCE MIN AU BORD	DISTANCE MIN. ENTRAXES	EXTRACTION BÉTON NON-FISSURÉ	CISAILLEMENT BÉTON NON-FISSURÉ	EXTRACTION BÉTON FISSURÉ	CISAILLEMENT BÉTON FISSURÉ
APG06060	M6 x 60	10	6	50	46	10	7	B	7	100	60	120	243	352	-	-
APG06070	M6 x 70	20	6	50	46	10	7	C	7	100	60	120	243	352	-	-
APG06100	M6 x 100	50	6	50	46	10	7	E	7	100	60	120	243	352	-	-
APG08050	M8 x 50	2	8	40	37	13	15	A	9	100	72	144	182	392	130	275
APG08060	M8 x 60	12	8	40	37	13	15	B	9	100	72	144	182	392	130	275
APG08075	M8 x 75	9	8	60	55	13	15	C	9	100	72	144	405	641	243	556
APG08095	M8 x 95	29	8	60	55	13	15	E	9	100	72	144	405	641	243	556
APG08115	M8 x 115	49	8	60	55	13	15	G	9	100	72	144	405	641	243	556
APG10070	M10 x 70	5	10	60	53	17	40	C	12	100	90	180	325	1014	232	1009
APG10090	M10 x 90	10	10	75	68	17	40	E	12	120	90	180	874	1014	485	1014
APG10105	M10 x 105	25	10	75	68	17	40	F	12	120	90	180	874	1014	485	1014
APG10115	M10 x 115	35	10	75	68	17	40	G	12	120	90	180	874	1014	485	1014
APG10135	M10 x 135	55	10	75	68	17	40	H	12	120	90	180	874	1014	485	1014
APG10165	M10 x 165	85	10	75	68	17	40	K	12	120	90	180	874	1014	485	1014
APG10185	M10 x 185	105	10	75	68	17	40	L	12	120	90	180	874	1014	485	1014
APG12080	M12 x 80	4	12	65	60	19	60	D	14	100	105	210	585	1474	417	1182
APG12110	M12 x 110	14	12	85	80	19	60	F	14	140	105	210	1399	1474	777	1474
APG12130	M12 x 130	34	12	85	80	19	60	H	14	140	105	210	1399	1474	777	1474
APG12150	M12 x 150	54	12	85	80	19	60	I	14	140	105	210	1399	1474	777	1474
APG12180	M12 x 180	84	12	85	80	19	60	L	14	140	105	210	1399	1474	777	1474
APG12200	M12 x 200	104	12	85	80	19	60	M	14	140	105	210	1399	1474	777	1474
APG16125	M16 x 125	8	16	105	97	24	100	G	18	170	128	255	1747	2744	1310	2620
APG16145	M16 x 145	28	16	105	97	24	100	I	18	170	128	255	1747	2744	1310	2620
APG16175	M16 x 175	58	16	105	97	24	100	K	18	170	128	255	1747	2744	1310	2620
APG16220	M16 x 220	103	16	105	97	24	100	O	18	170	128	255	1747	2744	1310	2620
APG20170	M20 x 170	32	20	125	114	30	200	K	22	200	150	300	2388	4258	1456	3343
APG20200	M20 x 200	62	20	125	114	30	200	M	22	200	150	300	2388	4258	1456	3343

MTH

Goujon d'ancrage mâle charges lourdes pour béton non fissuré

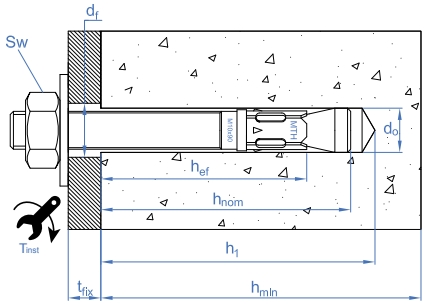

MTH

Homologué ATE Opt.7. Tige zinguée. Bague zinguée

CODE	MXL	ÉPAISSEUR MAX.. À FIXER	Ø FORET	MIN. PROFONDEUR DE PERÇADE	MIN. PROFONDEUR CHEVILLE	CLÉ D'INSTALLATION	COUPLE DE SERRAGE (NM)	LETTRE	Ø ÉLÉMENT À FIXER	MIN. ÉPAISSEUR DU SUPPORT	DISTANCE MIN AU BORD	DISTANCE MIN. ENTRAXES	EXTRACTION BÉTON NON-FISSURÉ	CISAILLEMENT BÉTON NON-FISSURÉ
AH06060	M6 x 60	2	6	55	50	10	7	B	7	100	60	120	385	297
AH06070	M6 x 70	12	6	55	50	10	7	C	7	100	60	120	385	297
AH06080	M6 x 80	22	6	55	50	10	7	D	7	100	60	120	385	297
AH06090	M6 x 90	32	6	55	50	10	7	E	7	100	60	120	385	297
AH06100	M6 x 100	42	6	55	50	10	7	E	7	100	60	120	385	297
AH06110	M6 x 110	52	6	55	50	10	7	F	7	100	60	120	385	297
AH06120	M6 x 120	62	6	55	50	10	7	G	7	100	60	120	385	297
AH06130	M6 x 130	72	6	55	50	10	7	H	7	100	60	120	385	297
AH06140	M6 x 140	82	6	55	50	10	7	I	7	100	60	120	385	297
AH06150	M6 x 150	92	6	55	50	10	7	I	7	100	60	120	385	297
AH06160	M6 x 160	102	6	55	50	10	7	J	7	100	60	120	385	297
AH06170	M6 x 170	112	6	55	50	10	7	K	7	100	60	120	385	297
AH06180	M6 x 180	122	6	55	50	10	7	L	7	100	60	120	385	297
AH08060	M8 x 60	3	8	50	50	13	20	B	9	100	53	105	485	494
AH08075	M8 x 75	5	8	65	60	13	20	C	9	100	72	144	676	542
AH08090	M8 x 90	20	8	65	60	13	20	E	9	100	72	144	676	542
AH08100	M8 x 100	30	8	65	60	13	20	E	9	100	72	144	676	542
AH08115	M8 x 115	45	8	65	60	13	20	G	9	100	72	144	676	542
AH08120	M8 x 120	50	8	65	60	13	20	G	9	100	72	144	676	542
AH08130	M8 x 130	60	8	65	60	13	20	H	9	100	72	144	676	542
AH08155	M8 x 155	85	8	65	60	13	20	J	9	100	72	144	676	542
AH10070	M10 x 70	3	10	60	54	17	35	C	12	100	63	126	650	650
AH10080	M10 x 80	13	10	60	54	17	35	D	12	100	63	126	650	650
AH10090	M10 x 90	10	10	75	67	17	35	E	12	110	83	165	922	856
AH10100	M10 x 100	20	10	75	67	17	35	E	12	110	83	165	922	856
AH10120	M10 x 120	40	10	75	67	17	35	G	12	110	83	165	922	856
AH10140	M10 x 140	60	10	75	67	17	35	H	12	110	83	165	922	856
AH10150	M10 x 150	70	10	75	67	17	35	I	12	110	83	165	922	856
AH10160	M10 x 160	80	10	75	67	17	35	J	12	110	83	165	922	856
AH10170	M10 x 170	90	10	75	67	17	35	K	12	110	83	165	922	856
AH10210	M10 x 210	130	10	75	67	17	35	N	12	110	83	165	922	856
AH10230	M10 x 230	150	10	75	67	17	35	P	12	110	83	165	922	856
AH12090	M12 x 90	13	12	70	60	19	60	E	14	100	75	150	844	844
AH12100	M12 x 100	8	12	85	77	19	60	E	14	130	75	150	1251	1200
AH12110	M12 x 110	18	12	85	77	19	60	F	14	130	98	195	1251	1200
AH12120	M12 x 120	28	12	85	77	19	60	G	14	130	98	195	1251	1200
AH12130	M12 x 130	38	12	85	77	19	60	H	14	130	98	195	1251	1200
AH12140	M12 x 140	48	12	85	77	19	60	H	14	130	98	195	1251	1200
AH12160	M12 x 160	68	12	85	77	19	60	J	14	130	98	195	1251	1200
AH12180	M12 x 180	88	12	85	77	19	60	L	14	130	98	195	1251	1200
AH12200	M12 x 200	108	12	85	77	19	60	M	14	130	98	195	1251	1200
AH12220	M12 x 220	128	12	85	77	19	60	O	14	130	98	195	1251	1200
AH12250	M12 x 250	158	12	85	77	19	60	Q	14	130	98	195	1251	1200
AH14120	M14 x 120	12	14	100	91	22	90	G	16	150	113	225	1551	1637
AH14145	M14 x 145	37	14	100	91	22	90	I	16	150	113	225	1551	1637
AH14170	M14 x 170	62	14	100	91	22	90	K	16	150	113	225	1551	1637
AH14220	M14 x 220	112	14	100	91	22	90	O	16	150	113	225	1551	1637
AH14250	M14 x 250	142	14	100	91	22	90	Q	16	150	113	225	1551	1637
AH16125	M16 x 125	3	16	110	104	24	120	G	18	168	126	252	1887	2237
AH16145	M16 x 145	23	16	110	104	24	120	I	18	168	126	252	1887	2237
AH16170	M16 x 170	48	16	110	104	24	120	K	18	168	126	252	1887	2237
AH16220	M16 x 220	98	16	110	104	24	120	O	18	168	126	252	1887	2237
AH16250	M16 x 250	128	16	110	104	24	120	Q	18	168	126	252	1887	2237
AH16280	M16 x 280	158	16	110	104	24	120	S	18	168	126	252	1887	2237

CODE	MXL	ÉPAISSEUR MAX.. À FIXER	Ø FORET	MIN. PROFONDEUR DE PERÇADE	MIN. PROFONDEUR CHEVILLE	CLÉ D'INSTALLATION	COUPLE DE SERRAGE (NM)	LETTRE	Ø ÉLÉMENT À FIXER	MIN. ÉPAISSEUR DU SUPPORT	DISTANCE MIN AU BORD	DISTANCE MIN. ENTRAXES	EXTRACTION BÉTON NON-FISSURÉ	CISAILLEMENT BÉTON NON-FISSURÉ
AH20170	M20 x 170	23	20	135	125	30	240	K	22	206	155	309	2496	3279
AH20220	M20 x 220	73	20	135	125	30	240	O	22	206	155	309	2496	3279
AH20270	M20 x 270	123	20	135	125	30	240	S	22	206	155	309	2496	3279

MTH-A4

Homologué ATE Opt.7. Tige inoxydable A4. Bague inoxydable A4

CODE	MXL	ÉPAISSEUR MAX.. À FIXER	Ø FORET	MIN. PROFONDEUR DE PERÇADE	MIN. PROFONDEUR CHEVILLE	CLÉ D'INSTALLATION	COUPLE DE SERRAGE (NM)	LETTRE	Ø ÉLÉMENT À FIXER	MIN. ÉPAISSEUR DU SUPPORT	DISTANCE MIN AU BORD	DISTANCE MIN. ENTRAXES	EXTRACTION BÉTON NON-FISSURÉ	CISAILLEMENT BÉTON NON-FISSURÉ
MIA406045	M6 x 45	1	6	40	35	10	7	A	7	100	40	75	298	287
MIA406060	M6 x 60	2	6	55	50	10	7	B	7	100	60	120	438	287
MIA406080	M6 x 80	22	6	55	50	10	7	D	7	100	60	120	438	287
MIA408050	M8 x 50	4	8	40	35	13	20	A	9	100	40	75	219	263
MIA408075	M8 x 75	5	8	65	60	13	20	C	9	100	72	144	582	522
MIA408090	M8 x 90	20	8	65	60	13	20	E	9	100	72	144	582	522
MIA408115	M8 x 115	45	8	65	60	13	20	G	9	100	72	144	582	522
MIA410070	M10 x 70	3	10	60	54	17	35	C	12	100	60	120	485	650
MIA410090	M10 x 90	10	10	75	67	17	35	E	12	110	83	165	647	834
MIA410120	M10 x 120	40	10	75	67	17	35	G	12	110	83	165	647	834
MIA410150	M10 x 150	70	10	75	67	17	35	I	12	110	83	165	647	834
MIA412075	M12 x 75	5	12	60	55	19	60	C	14	100	65	130	561	673
MIA412090	M12 x 90	13	12	70	62	19	60	D	14	100	75	90	647	844
MIA412110	M12 x 110	18	12	85	77	19	60	F	14	130	98	195	1011	1207
MIA412140	M12 x 140	48	12	85	77	19	60	I	14	130	98	195	1011	1207
MIA416090	M16 x 90	4	16	75	69	24	120	D	18	100	75	150	683	819
MIA416145	M16 x 145	23	16	110	104	24	120	I	18	168	126	252	1416	2256
MIA416170	M16 x 170	48	16	110	104	24	120	K	18	168	126	252	1416	2256
MIA420120	M20 x 120	5	20	105	93	30	240	G	22	145	110	225	1190	2857
MIA420170	M20 x 170	23	20	135	125	30	240	K	22	206	155	309	2023	3521
MIA420220	M20 x 220	73	20	135	125	30	240	O	22	206	155	309	2023	3521

MTH-A2

Homologué ATE Opt.7. Tige inoxydable A2. Bague inoxydable A2

CODE	MXL	ÉPAISSEUR MAX.. À FIXER	Ø FORET	MIN. PROFONDEUR DE PERÇADE	MIN. PROFONDEUR CHEVILLE	CLÉ D'INSTALLATION	COUPLE DE SERRAGE (NM)	LETTRE	Ø ÉLÉMENT À FIXER	MIN. ÉPAISSEUR DU SUPPORT	DISTANCE MIN AU BORD	DISTANCE MIN. ENTRAXES	EXTRACTION BÉTON NON-FISSURÉ	CISAILLEMENT BÉTON NON-FISSURÉ
MI06045	M6 x 45	1	6	40	35	10	7	A	7	100	40	75	298	287
MI06060	M6 x 60	2	6	55	50	10	7	B	7	100	60	120	438	287
MI06080	M6 x 80	22	6	55	50	10	7	D	7	100	60	120	438	287
MI06120	M6 x 120	62	6	55	50	10	7	G	7	100	60	120	438	287
MI06140	M6 x 140	82	6	55	50	10	7	I	7	100	60	120	438	287
MI06160	M6 x 160	102	6	55	50	10	7	J	7	100	60	120	438	287
MI06170	M6 x 170	112	6	55	50	10	7	K	7	100	60	120	438	287
MI06180	M6 x 180	122	6	55	50	10	7	L	7	100	60	120	438	287
MI08050	M8 x 50	4	8	40	35	13	20	A	9	100	40	75	219	263
MI08075	M8 x 75	5	8	65	60	13	20	C	9	100	72	144	582	522
MI08090	M8 x 90	20	8	65	60	13	20	E	9	100	72	144	582	522
MI08115	M8 x 115	45	8	65	60	13	20	G	9	100	72	144	582	522
MI10070	M10 x 70	3	10	60	54	17	35	C	12	100	60	120	485	650
MI10090	M10 x 90	10	10	75	67	17	35	E	12	110	83	165	647	834
MI10120	M10 x 120	40	10	75	67	17	35	G	12	110	83	165	647	834
MI10150	M10 x 150	70	10	75	67	17	35	I	12	110	83	165	647	834
MI12075	M12 x 75	5	12	60	55	19	60	C	14	100	65	130	561	672
MI12090	M12 x 90	13	12	70	62	19	60	D	14	120	75	150	647	844
MI12110	M12 x 110	18	12	85	77	19	60	F	14	130	98	195	1011	1207
MI12140	M12 x 140	48	12	85	77	19	60	I	14	130	98	195	1011	1207
MI16090	M16 x 90	4	16	75	69	24	120	D	18	100	75	150	683	819
MI16145	M16 x 145	23	16	110	104	24	120	I	18	168	126	252	1416	2256
MI16170	M16 x 170	48	16	110	104	24	120	K	18	168	126	252	1416	2256
MI20120	M20 x 120	5	20	105	93	30	240	G	22	145	110	225	1190	2857
MI20170	M20 x 170	23	20	135	125	30	240	K	22	206	155	309	2023	3521
MI20220	M20 x 220	73	20	135	125	30	240	O	22	206	155	309	2023	3521

MTA

Goujon d'ancrage mâle charges lourdes

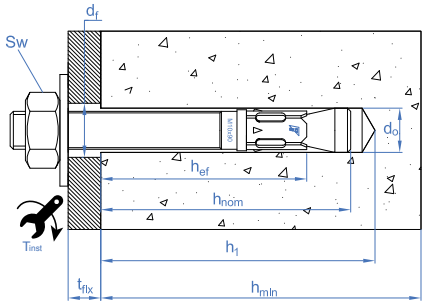

MTA

Tige zingué. Bague zinguée

CODE	MXL	ÉPAISSEUR MAX.. À FIXER	Ø FORET	MIN. PROFONDEUR DE PERÇADE	MIN. PROFONDEUR CHEVILLE	CLÉ D'INSTALLATION	COUPLE DE SERRAGE (NM)	Ø ÉLÉMENT À FIXER	MIN. ÉPAISSEUR DU SUPPORT	DISTANCE MIN AU BORD	DISTANCE MIN. ENTRAXES	EXTRACTION BÉTON NON-FISSURÉ	CISAILLEMENT BÉTON NON-FISSURÉ
AM06045	M6 x 45	1	6	40	35	10	7	7	100	40	75	298	297
AM06055	M6 x 55	11	6	40	35	10	7	7	100	40	75	298	297
AM06060	M6 x 60	2	6	55	50	10	7	7	100	60	120	385	297
AM06065	M6 x 65	7	6	55	50	10	7	7	100	60	120	385	297
AM06070	M6 x 70	12	6	55	50	10	7	7	100	60	120	385	297
AM06080	M6 x 80	22	6	55	50	10	7	7	100	60	120	385	297
AM06085	M6 x 85	27	6	55	50	10	7	7	100	60	120	385	297
AM06090	M6 x 90	32	6	55	50	10	7	7	100	60	120	385	297
AM06100	M6 x 100	42	6	55	50	10	7	7	100	60	120	385	297
AM06110	M6 x 110	52	6	55	50	10	7	7	100	60	120	385	297
AM06120	M6 x 120	62	6	55	50	10	7	7	100	60	120	385	297
AM06130	M6 x 130	72	6	55	50	10	7	7	100	60	120	385	297
AM06140	M6 x 140	82	6	55	50	10	7	7	100	60	120	385	297
AM06150	M6 x 150	92	6	55	50	10	7	7	100	60	120	385	297
AM06160	M6 x 160	102	6	55	50	10	7	7	100	60	120	385	297
AM06170	M6 x 170	112	6	55	50	10	7	7	100	60	120	385	297
AM06180	M6 x 180	122	6	55	50	10	7	7	100	60	120	385	297
AM08050	M8 x 50	4	8	40	35	13	20	9	100	40	75	263	263
AM08060	M8 x 60	3	8	50	47	13	20	9	100	53	105	485	494
AM08065	M8 x 65	8	8	50	47	13	20	9	100	53	105	485	494
AM08075	M8 x 75	5	8	65	60	13	20	9	100	72	144	676	542
AM08090	M8 x 90	20	8	65	60	13	20	9	100	72	144	676	542
AM08115	M8 x 115	45	8	65	60	13	20	9	100	72	144	676	542
AM08120	M8 x 120	50	8	65	60	13	20	9	100	72	144	676	542
AM08130	M8 x 130	60	8	65	60	13	20	9	100	72	144	676	542
AM08155	M8 x 155	85	8	65	60	13	20	9	100	72	144	676	542
AM10065	M10 x 65	1	10	55	52	17	35	12	100	60	120	604	604
AM10070	M10 x 70	3	10	60	54	17	35	12	100	63	125	650	650
AM10080	M10 x 80	13	10	60	54	17	35	12	100	63	125	667	667
AM10090	M10 x 90	10	10	75	67	17	35	12	110	83	165	922	856
AM10100	M10 x 100	15	10	75	67	17	35	12	110	83	165	-	-
AM10120	M10 x 120	20	10	75	67	17	35	12	110	83	165	922	856
AM10140	M10 x 140	40	10	75	67	17	35	12	110	83	165	922	856
AM10150	M10 x 150	60	10	75	67	17	35	12	110	83	165	922	856
AM10160	M10 x 160	70	10	75	67	17	35	12	110	83	165	922	856
AM10170	M10 x 170	80	10	75	67	17	35	12	110	83	165	922	856
AM10210	M10 x 210	90	10	75	67	17	35	12	110	83	165	922	856
AM10230	M10 x 230	130	10	75	67	17	35	12	110	83	165	922	856
AM12075	M12 x 75	150	10	75	67	17	35	12	110	83	165	922	856
AM12080	M12 x 80	5	12	60	55	19	60	14	100	65	130	673	673
AM12090	M12 x 90	3	12	70	62	19	60	14	100	75	150	844	844
AM12100	M12 x 100	13	12	70	62	19	60	14	100	75	150	844	844
AM12110	M12 x 110	8	12	85	77	19	60	14	130	98	195	1251	1200
AM12120	M12 x 120	18	12	85	77	19	60	14	130	98	195	1251	1200
AM12140	M12 x 140	28	12	85	77	19	60	14	130	98	195	1251	1200
AM12160	M12 x 160	48	12	85	77	19	60	14	130	98	195	1251	1200

CODE	MXL	ÉPAISSEUR MAX.. À FIXER	Ø FORET	MIN. PROFONDEUR DE PERÇADE	MIN. PROFONDEUR CHEVILLE	CLÉ D'INSTALLATION	COUPLE DE SERRAGE (NM)	Ø ÉLÉMENT À FIXER	MIN. ÉPAISSEUR DU SUPPORT	DISTANCE MIN AU BORD	DISTANCE MIN. ENTRAXES	EXTRACTION BÉTON NON-FISSURÉ	CISAILLEMENT BÉTON NON-FISSURÉ
AM12180	M12 x 180	68	12	85	77	19	60	14	130	98	195	1251	1200
AM12220	M12 x 220	88	12	85	77	19	60	14	130	98	195	1251	1200
AM12250	M12 x 250	128	12	85	77	19	60	14	130	98	195	1251	1200
AM14080	M14 x 80	158	12	85	77	19	60	14	130	98	195	1251	1200
AM14100	M14 x 100	5	14	65	59	22	90	16	100	65	130	650	650
AM14120	M14 x 120	5	14	85	69	22	90	16	125	95	190	1166	1637
AM14145	M14 x 145	12	14	100	91	22	90	16	150	113	225	1551	1637
AM14170	M14 x 170	37	14	100	91	22	90	16	150	113	225	1551	1637
AM14220	M14 x 220	62	14	100	91	22	90	16	150	113	225	1551	1637
AM14250	M14 x 250	112	14	100	91	22	90	16	150	113	225	1551	1637
AM16090	M16 x 90	142	14	100	91	22	90	16	150	113	225	1551	1637
AM16110	M16 x 110	4	16	75	69	24	120	18	100	75	150	819	819
AM16125	M16 x 125	7	16	75	69	24	120	18	100	75	150	1838	2237
AM16145	M16 x 145	3	16	110	104	24	120	18	168	126	252	1838	2237
AM16170	M16 x 170	23	16	110	104	24	120	18	168	126	252	1838	2237
AM16220	M16 x 220	48	16	110	104	24	120	18	168	126	252	1838	2237
AM16250	M16 x 250	98	16	110	104	24	120	18	168	126	252	1838	2237
AM16280	M16 x 280	128	16	110	104	24	120	18	168	126	252	1838	2237
AM20120	M20 x 120	158	16	110	104	24	120	18	168	126	252	1838	2237
AM20170	M20 x 170	30	20	105	93	30	240	22	145	110	225	-	-
AM20220	M20 x 220	23	20	135	125	30	240	22	206	155	309	2496	3279
AM20270	M20 x 270	73	20	135	125	30	240	22	206	155	309	2496	3279
AM24180	M24 x 180	123	20	135	125	30	240	22	206	155	309	2496	3279
AM24260	M24 x 260	10	24	155	143	36	250	26	250	200	400	2023	4934

TH Vis a béton

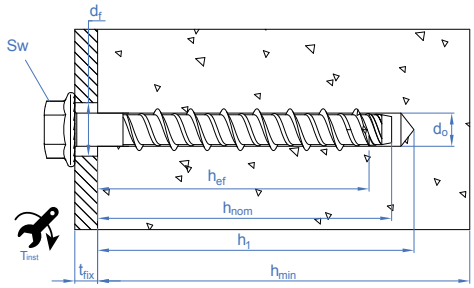

THE Tête hexagonale. Recouvrement ATLANTIS C3-H. Homologué ETE Opt.1

CODE	MXL	LONGUEUR	Ø FORET	MIN. PROFONDEUR DE PERÇADE	MIN. ÉPAISSEUR DU SUPPORT	Ø ÉLÉMENT À FIXER	MIN. PROFONDEUR CHEVILLE	ÉPAISSEUR MAX. À FIXER	COUPLE DE SERRAGE	DISTANCE MIN. AU BORD	DISTANCE MIN. ENTRAXES	CLÉ D'INSTALLATION	EXTRACTION BÉTON NON-FISSURÉ	CISAILLEMENT BÉTON NON-FISSURÉ	EXTRACTION BÉTON FISSURÉ	CISAILLEMENT BÉTON FISSURÉ
THE05040	Ø5 x 40	40	5	45	80	8	35	5	8	40	80	8	326	326	228	228
THE05050	Ø5 x 50	50	5	55	80	8	45	5	8	53	105	8	494	398	346	346
THE05060	Ø5 x 60	60	5	55	80	8	45	15	8	53	105	8	494	398	346	346
THE05080	Ø5 x 80	80	5	55	80	8	45	35	8	53	105	8	494	398	346	346
THE05100	Ø5 x 100	100	5	55	80	8	45	55	8	53	105	8	494	398	346	346
THE06040	Ø6 x 40	40	6	45	100	9	35	5	10	39	78	10	202	608	185	454
THE06050	Ø6 x 50	50	6	45	100	9	35	15	10	39	78	10	202	608	185	454
THE06060	Ø6 x 60	60	6	65	100	9	55	5	10	65	129	10	673	608	471	542
THE06070	Ø6 x 70	70	6	65	100	9	55	15	10	65	129	10	673	608	471	542
THE06080	Ø6 x 80	80	6	65	100	9	55	25	10	65	129	10	673	608	471	542
THE06100	Ø6 x 100	100	6	65	100	9	55	45	10	65	129	10	673	608	471	542
THE06120	Ø6 x 120	120	6	65	100	9	55	65	10	65	129	10	673	608	471	542
THE08055	Ø8 x 55	55	8	60	100	12	50	5	20	57	113	13	457	950	320	691
THE08060	Ø8 x 60	60	8	60	100	12	50	10	20	57	113	13	457	950	320	691
THE08070	Ø8 x 70	70	8	75	100	12	65	5	20	76	152	13	857	950	600	762
THE08080	Ø8 x 80	80	8	75	100	12	65	15	20	76	152	13	857	950	600	762
THE08090	Ø8 x 90	90	8	75	100	12	65	25	20	76	152	13	857	950	600	762
THE08100	Ø8 x 100	100	8	75	100	12	65	35	20	76	152	13	857	950	600	762
THE08110	Ø8 x 110	110	8	75	100	12	65	45	20	76	152	13	857	950	600	762
THE08120	Ø8 x 120	120	8	75	100	12	65	55	20	76	152	13	857	950	600	762
THE08140	Ø8 x 140	140	8	75	100	12	65	75	20	76	152	13	857	950	600	762
THE10060	Ø10 x 60	60	10	65	100	14	55	5	30	63	125	15	638	1245	447	871
THE10070	Ø10 x 70	70	10	65	100	14	55	15	30	63	125	15	638	1245	447	871
THE10080	Ø10 x 80	80	10	65	100	14	55	25	30	63	125	15	638	1245	447	871

CODE	MXL	LONGUEUR	Ø FORET	MIN. PROFONDEUR DE PERÇADE	MIN. ÉPAISSEUR DU SUPPORT	Ø ÉLÉMENT À FIXER	MIN. PROFONDEUR CHEVILLE	ÉPAISSEUR MAX. À FIXER	COUPLE DE SERRAGE	DISTANCE MIN. AU BORD	DISTANCE MIN. ENTRAXES	CLÉ D'INSTALLATION	EXTRACTION BÉTON NON-FISSURÉ	CISAILLEMENT BÉTON NON-FISSURÉ	EXTRACTION BÉTON FISSURÉ	CISAILLEMENT BÉTON FISSURÉ
THE10090	Ø10 x 90	90	10	95	135	14	85	5	30	101	201	15	1310	1330	917	1330
THE10100	Ø10 x 100	100	10	95	135	14	85	15	30	101	201	15	1310	1330	917	1330
THE10120	Ø10 x 120	120	10	95	135	14	85	35	30	101	201	15	1310	1330	917	1330
THE10140	Ø10 x 140	140	10	95	135	14	85	55	30	101	201	15	1310	1330	917	1330
THE12080	Ø12 x 80	80	12	90	120	16	75	5	50	87	174	18	1055	1808	738	1720
THE12090	Ø12 x 90	90	12	90	120	16	75	15	50	87	174	18	1055	1808	738	1720
THE12110	Ø12 x 110	110	12	120	170	16	105	5	50	126	251	18	1822	1808	1275	1808
THE12130	Ø12 x 130	130	12	120	170	16	105	25	50	126	251	18	1822	1808	1275	1808
THE12150	Ø12 x 150	150	12	120	170	16	105	45	50	126	251	18	1822	1808	1275	1808
THE14080	Ø14 x 80	80	14	90	120	18	75	5	70	87	174	21	1055	2559	738	1883
THE14100	Ø14 x 100	100	14	90	120	18	75	25	70	87	174	21	1055	2559	738	1883
THE14120	Ø14 x 120	120	14	130	185	18	115	5	70	138	276	21	2107	2559	1475	2559
THE14130	Ø14 x 130	130	14	130	185	18	115	15	70	138	276	21	2107	2559	1475	2559
THE14140	Ø14 x 140	140	14	130	185	18	115	25	70	138	276	21	2107	2559	1475	2559
THE14160	Ø14 x 160	160	14	130	185	18	115	45	70	138	276	21	2107	2559	1475	2559
THE16100	Ø16 x 100	100	-	-	-	-	-	-	-	-	-	-	-	-	-	-
THE16150	Ø16 x 150	150	-	-	-	-	-	-	-	-	-	-	-	-	-	-
THE18100	Ø18 x 100	100	18	110	140	22	90	10	90	105	209	24	1384	3680	968	2576
THE18130	Ø18 x 130	130	18	110	140	22	90	40	90	105	209	24	1384	3680	968	2576
THE18160	Ø18 x 160	160	18	160	225	22	140	20	90	168	336	24	2830	3921	1981	3921
THE18180	Ø18 x 180	180	18	160	225	22	140	40	90	168	336	24	2830	3921	1981	3921
THE18200	Ø18 x 200	200	18	160	225	22	140	60	90	168	336	24	2830	3921	1981	3921

THA

Tête fraisée. Recouvrement ATLANTIS C3-H. Homologué ETE Opt.1

CODE	MXL	LONGUEUR	Ø FORET	MIN. PROFONDEUR DE PERÇADE	MIN. ÉPAISSEUR DU SUPPORT	Ø ÉLÉMENT À FIXER	MIN. PROFONDEUR CHEVILLE	ÉPAISSEUR MAX. À FIXER	COUPLE DE SERRAGE	DISTANCE MIN. AU BORD	DISTANCE MIN. ENTRAXES	CLÉ D'INSTALLATION	EXTRACTION BÉTON NON-FISSURÉ	CISAILLEMENT BÉTON NON-FISSURÉ	EXTRACTION BÉTON FISSURÉ	CISAILLEMENT BÉTON FISSURÉ
THA05040	Ø5 x 40	40	5	45	80	8	35	5	8	40	80	TX25	326	326	228	228
THA05060	Ø5 x 60	60	5	55	80	8	45	15	8	53	105	TX25	494	398	346	346
THA05080	Ø5 x 80	80	5	55	80	8	45	35	8	53	105	TX25	494	398	346	346
THA05100	Ø5 x 100	100	5	55	80	8	45	55	8	53	105	TX25	494	398	346	346
THA06045	Ø6 x 45	45	6	45	100	9	35	10	10	39	78	TX30	202	608	185	454
THA06050	Ø6 x 50	50	6	45	100	9	35	15	10	39	78	TX30	202	608	185	454
THA06060	Ø6 x 60	60	6	65	100	9	55	5	10	65	129	TX30	673	608	471	542
THA06080	Ø6 x 80	80	6	65	100	9	55	25	10	65	129	TX30	673	608	471	542
THA06120	Ø6 x 120	120	6	65	100	9	55	65	10	65	129	TX30	673	608	471	542
THA06140	Ø6 x 140	140	6	65	100	9	55	85	10	65	129	TX30	673	608	471	542
THA08060	Ø8 x 60	60	8	60	100	12	50	10	20	57	113	TX45	457	950	320	691
THA08080	Ø8 x 80	80	8	75	100	12	65	15	20	76	152	TX45	857	950	600	762
THA08100	Ø8 x 100	100	8	75	100	12	65	35	20	76	152	TX45	857	950	600	762
THA08120	Ø8 x 120	120	8	75	100	12	65	55	20	76	152	TX45	857	950	600	762
THA10100	Ø10 x 100	100	10	95	135	14	85	15	30	101	201	TX50	1310	1330	600	762
THA10120	Ø10 x 120	120	10	95	135	14	85	35	30	101	201	TX50	1310	1330	600	762

THP

Tête bombée. Recouvrement ATLANTIS C3-H. Homologué ETE Opt.1

CODE	MXL	LONGUEUR	Ø FORET	MIN. PROFONDEUR DE PERÇADE	MIN. ÉPAISSEUR DU SUPPORT	Ø ÉLÉMENT À FIXER	MIN. PROFONDEUR CHEVILLE	ÉPAISSEUR MAX. À FIXER	COUPLE DE SERRAGE	DISTANCE MIN. AU BORD	DISTANCE MIN. ENTRAXES	CLÉ D'INSTALLATION	EXTRACTION BÉTON NON-FISSURÉ	CISAILLEMENT BÉTON NON-FISSURÉ	EXTRACTION BÉTON FISSURÉ	CISAILLEMENT BÉTON FISSURÉ
THP05040	Ø5 x 40	40	5	45	80	8	35	5	8	40	80	TX30	326	326	228	228
THP05060	Ø5 x 60	60	5	65	80	8	55	15	8	53	105	TX30	494	398	346	346
THP06040	Ø6 x 40	40	6	45	100	9	35	5	10	39	78	TX40	202	608	185	454
THP06050	Ø6 x 50	50	6	45	100	9	35	15	10	39	78	TX40	202	608	185	454
THP06060	Ø6 x 60	60	6	65	100	9	55	5	10	65	129	TX40	673	608	471	542
THP06080	Ø6 x 80	80	6	65	100	9	55	25	10	65	129	TX40	673	608	471	542
THP06100	Ø6 x 100	100	6	65	100	9	55	45	10	65	129	TX40	673	608	471	542
THP08060	Ø8 x 60	60	8	60	100	12	50	10	20	57	113	TX45	457	950	320	691
THP08080	Ø8 x 80	80	8	75	100	12	65	15	20	76	152	TX45	857	950	600	762

THT

Tête TRUSS. Recouvrement ATLANTIS C3-H. Homologué ETE Opt.1

CODE	MXL	LONGUEUR	Ø FORET	MIN. PROFONDEUR DE PERÇADE	MIN. ÉPAISSEUR DU SUPPORT	Ø ÉLÉMENT À FIXER	MIN. PROFONDEUR CHEVILLE	ÉPAISSEUR MAX. À FIXER	COUPLE DE SERRAGE	DISTANCE MIN. AU BORD	DISTANCE MIN. ENTRAXES	CLÉ D'INSTALLATION	EXTRACTION BÉTON NON-FISSURÉ	CISAILLEMENT BÉTON NON-FISSURÉ	EXTRACTION BÉTON FISSURÉ	CISAILLEMENT BÉTON FISSURÉ
THT06040	Ø6 x 40	40	6	45	100	9	35	5	10	39	78	TX30	202	608	185	454
THT06050	Ø6 x 50	50	6	45	100	9	35	15	10	39	78	TX30	202	608	185	454
THT06060	Ø6 x 60	60	6	65	100	9	55	5	10	65	129	TX30	673	608	471	542

TFE

Tête hexagonale. Recouvrement zingué. Homologué ETE Opt.1

CODE	MXL	LONGUEUR	Ø FORET	MIN. PROFONDEUR DE PERÇADE	MIN. ÉPAISSEUR DU SUPPORT	Ø ÉLÉMENT À FIXER	MIN. PROFONDEUR CHEVILLE	ÉPAISSEUR MAX. À FIXER	COUPLE DE SERRAGE	DISTANCE MIN. AU BORD	DISTANCE MIN. ENTRAXES	CLÉ D'INSTALLATION	EXTRACTION BÉTON NON-FISSURÉ	CISAILLEMENT BÉTON NON-FISSURÉ	EXTRACTION BÉTON FISSURÉ	CISAILLEMENT BÉTON FISSURÉ
TFE05040	Ø5 x 40	40	5	45	80	8	35	5	8	40	80	8	326	326	228	228
TFE05050	Ø5 x 50	50	5	55	80	8	45	5	8	53	105	8	494	398	346	346
TFE05060	Ø5 x 60	60	5	55	80	8	45	15	8	53	105	8	494	398	346	346

CODE	MXL	LONGUEUR	Ø FORET	MIN. PROFONDEUR DE PERÇADE	MIN. ÉPAISSEUR DU SUPPORT	Ø ÉLÉMENT À FIXER	MIN. PROFONDEUR CHEVILLE	ÉPAISSEUR MAX. À FIXER	COUPLE DE SERRAGE	DISTANCE MIN. AU BORD	DISTANCE MIN. ENTRAXES	CLÉ D'INSTALLATION	EXTRACTION BÉTON NON-FISSURÉ	CISAILLEMENT BÉTON NON-FISSURÉ	EXTRACTION BÉTON FISSURÉ	CISAILLEMENT BÉTON FISSURÉ
TFE05080	Ø5 x 80	80	5	55	80	8	45	35	8	53	105	8	494	398	346	346
TFE05100	Ø5 x 100	100	5	55	80	8	45	55	8	53	105	8	494	398	346	346
TFE06040	Ø6 x 40	40	6	45	100	9	35	5	10	39	78	10	202	608	185	454
TFE06050	Ø6 x 50	50	6	45	100	9	35	15	10	39	78	10	202	608	185	454
TFE06060	Ø6 x 60	60	6	65	100	9	55	5	10	65	129	10	673	608	471	542
TFE06070	Ø6 x 70	70	6	65	100	9	55	15	10	65	129	10	673	608	471	542
TFE06080	Ø6 x 80	80	6	65	100	9	55	25	10	65	129	10	673	608	471	542
TFE06100	Ø6 x 100	100	6	65	100	9	55	45	10	65	129	10	673	608	471	542
TFE06120	Ø6 x 120	120	6	65	100	9	55	65	10	65	129	10	673	608	471	542
TFE08055	Ø8 x 55	55	8	60	100	12	50	5	20	57	113	13	457	950	320	691
TFE08060	Ø8 x 60	60	8	60	100	12	50	10	20	57	113	13	457	950	320	691
TFE08070	Ø8 x 70	70	8	75	100	12	65	5	20	76	152	13	857	950	600	762
TFE08080	Ø8 x 80	80	8	75	100	12	65	15	20	76	152	13	857	950	600	762
TFE08090	Ø8 x 90	90	8	75	100	12	65	25	20	76	152	13	857	950	600	762
TFE08100	Ø8 x 100	100	8	75	100	12	65	35	20	76	152	13	857	950	600	762
TFE08110	Ø8 x 110	110	8	75	100	12	65	45	20	76	152	13	857	950	600	762
TFE08120	Ø8 x 120	120	8	75	100	12	65	55	20	76	152	13	857	950	600	762
TFE08140	Ø8 x 140	140	8	75	100	12	65	75	20	76	152	13	857	950	600	762
TFE10060	Ø10 x 60	60	10	65	100	14	55	5	30	63	125	15	638	1245	447	871
TFE10070	Ø10 x 70	70	10	65	100	14	55	15	30	63	125	15	638	1245	447	871
TFE10080	Ø10 x 80	80	10	85	120	14	75	25	30	88	176	15	638	1245	447	871
TFE10090	Ø10 x 90	90	10	95	135	14	85	5	30	101	201	15	1310	1330	917	1330
TFE10100	Ø10 x 100	100	10	95	135	14	85	15	30	101	201	15	1310	1330	917	1330
TFE10120	Ø10 x 120	120	10	95	135	14	85	35	30	101	201	15	1310	1330	917	1330
TFE10140	Ø10 x 140	140	10	95	135	14	85	55	30	101	201	15	1310	1330	917	1330
TFE12080	Ø12 x 80	80	12	90	120	16	75	5	50	87	174	18	1055	1808	738	1720
TFE12090	Ø12 x 90	90	12	90	120	16	75	15	50	87	174	18	1055	1808	738	1720
TFE12110	Ø12 x 110	110	12	120	170	16	105	5	50	126	251	18	1822	1808	1275	1808
TFE12130	Ø12 x 130	130	12	120	170	16	105	25	50	126	251	18	1822	1808	1275	1808
TFE12150	Ø12 x 150	150	12	120	170	16	105	45	50	126	251	18	1822	1808	1275	1808
TFE14080	Ø14 x 80	80	14	90	120	18	75	5	70	87	174	21	1055	2559	738	1883
TFE14100	Ø14 x 100	100	14	90	120	18	75	25	70	87	174	21	1055	2559	738	1883
TFE14120	Ø14 x 120	120	14	130	185	18	115	5	70	138	276	21	2107	2559	1475	2559
TFE14130	Ø14 x 130	130	14	130	185	18	115	15	70	138	276	21	2107	2559	1475	2559
TFE14140	Ø14 x 140	140	14	130	185	18	115	25	70	138	276	21	2107	2559	1475	2559
TFE14160	Ø14 x 160	160	14	130	185	18	115	45	70	138	276	21	2107	2559	1475	2559
TFE16100	Ø16 x 100	100	-	-	-	-	-	-	-	-	-	-	-	-	-	-
TFE16150	Ø16 x 150	150	-	-	-	-	-	-	-	-	-	-	-	-	-	-
TFE18100	Ø18 x 100	100	18	110	140	22	90	10	90	105	209	24	1384	3680	968	2576
TFE18130	Ø18 x 130	130	18	110	140	22	90	40	90	105	209	24	1384	3680	968	2576
TFE18160	Ø18 x 160	160	18	160	225	22	140	20	90	168	336	24	2830	3921	1981	3921
TFE18180	Ø18 x 180	180	18	160	225	22	140	40	90	168	336	24	2830	3921	1981	3921
TFE18200	Ø18 x 200	200	18	160	225	22	140	60	90	168	336	24	2830	3921	1981	3921

TFN

Tête hexagonale sans rondelle. Recouvrement zingué. Homologué ETE Opt.1

CODE	MXL	LONGUEUR	Ø FORET	MIN. PROFONDEUR DE PERÇADE	MIN. ÉPAISSEUR DU SUPPORT	Ø ÉLÉMENT À FIXER	MIN. PROFONDEUR CHEVILLE	ÉPAISSEUR MAX. À FIXER	COUPLE DE SERRAGE	DISTANCE MIN. AU BORD	DISTANCE MIN. ENTRAXES	CLÉ D'INSTALLATION	EXTRACTION BÉTON NON-FISSURÉ	CISAILLEMENT BÉTON NON-FISSURÉ	EXTRACTION BÉTON FISSURÉ	CISAILLEMENT BÉTON FISSURÉ
TFN14080	Ø14 x 80	80	14	90	120	18	75	5	70	87	174	24	1055	2559	738	1883

TFS

Goujon. Recouvrement zingué. Homologué ETE Opt.1.

CODE	MXL	LONGUEUR	Ø FORET	MIN. PROFONDEUR DE PERÇADE	MIN. ÉPAISSEUR DU SUPPORT	Ø ÉLÉMENT À FIXER	MIN. PROFONDEUR CHEVILLE	ÉPAISSEUR MAX. À FIXER	COUPLE DE SERRAGE	DISTANCE MIN. AU BORD	DISTANCE MIN. ENTRAXES	CLÉ D'INSTALLATION	EXTRACTION BÉTON NON-FISSURÉ	CISAILLEMENT BÉTON NON-FISSURÉ	EXTRACTION BÉTON FISSURÉ	CISAILLEMENT BÉTON FISSURÉ
TFS06100	Ø6 x 100	100	6	65	100	9	55	35	10	65	129	5	673	608	471	542
TFS06120	Ø6 x 120	120	6	65	100	9	55	55	10	65	129	5	673	608	471	542
TFS08110	Ø8 x 110	110	8	75	100	12	65	32	20	76	152	7	857	950	600	762
TFS08130	Ø8 x 130	130	8	75	100	12	65	52	20	76	152	7	857	950	600	762
TFS10120	Ø10 x 120	120	10	85	120	14	75	27	30	88	176	8	1068	1330	748	987
TFS10140	Ø10 x 140	140	10	85	120	14	75	47	30	88	176	8	1068	1330	748	987

TFF

Tête filetage femelle. Recouvrement zingué. Homologué ETE Opt.1

CODE	MXL	LONGUEUR	Ø FORET	MIN. PROFONDEUR DE PERÇADE	MIN. ÉPAISSEUR DU SUPPORT	Ø ÉLÉMENT À FIXER	MIN. PROFONDEUR CHEVILLE	COUPLE DE SERRAGE (NM)	DISTANCE MIN. AU BORD	DISTANCE MIN. ENTRAXES	CLÉ D'INSTALLATION	EXTRACTION BÉTON NON-FISSURÉ	CISAILLEMENT BÉTON NON-FISSURÉ	EXTRACTION BÉTON FISSURÉ	CISAILLEMENT BÉTON FISSURÉ
TFF06035	Ø6 x 35	35	6	45	100	--	35	10	39	78	13	202	608	185	454
TFF06055	Ø6 x 55	55	6	55	100	--	55	10	65	129	13	673	608	471	542

TFM

Tête filetage male. Recouvrement zingué. Homologué ETE Opt.1

CODE	MXL	LONGUEUR	Ø FORET	MIN. PROFONDEUR DE PERÇADE	MIN. ÉPAISSEUR DU SUPPORT	Ø ÉLÉMENT À FIXER	MIN. PROFONDEUR CHEVILLE	COUPLE DE SERRAGE (NM)	DISTANCE MIN. AU BORD	DISTANCE MIN. ENTRAXES	CLÉ D'INSTALLATION	EXTRACTION BÉTON NON-FISSURÉ	CISAILLEMENT BÉTON NON-FISSURÉ	EXTRACTION BÉTON FISSURÉ	CISAILLEMENT BÉTON FISSURÉ
TFM06035	Ø6 x 35	35	6	45	100	--	35	10	39	78	13	202	608	185	454
TFM06055	Ø6 x 55	55	6	55	100	--	55	10	65	129	13	673	608	471	542

HO Vis à béton

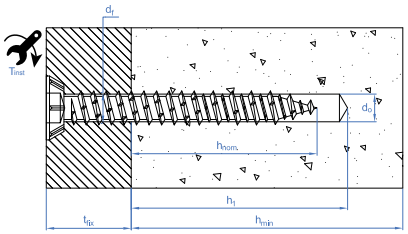

HP Tête plate, TX. Bichromatée

CODE	MXL	ÉPAISSEUR MAX.. À FIXER	Ø FORET	MIN. PROFONDEUR DE PERÇADE	MIN. PROFONDEUR CHEVILLE	CLÉ D'INSTALLATION	COUPLE DE SERRAGE (NM)	Ø ÉLÉMENT À FIXER	MIN. ÉPAISSEUR DU SUPPORT	EXTRACTION BÉTON NON-FISSURÉ	CISAILLEMENT BÉTON NON-FISSURÉ
HP75072	7,5 x 72	32	6	45	40	TX30	20	9	100	100	-
HP75092	7,5 x 92	52	6	45	40	TX30	20	9	100	100	-
HP75112	7,5 x 112	72	6	45	40	TX30	20	9	100	100	-
HP75132	7,5 x 132	92	6	45	40	TX30	20	9	100	100	-
HP75152	7,5 x 152	112	6	45	40	TX30	20	9	100	100	-
HP75182	7,5 x 182	142	6	45	40	TX30	20	9	100	100	-
HPZ75072	7,5 x 72	32	6	45	40	TX30	20	9	100	100	-
HPZ75092	7,5 x 92	52	6	45	40	TX30	20	9	100	100	-
HPZ75112	7,5 x 112	72	6	45	40	TX30	20	9	100	100	-
HPZ75132	7,5 x 132	92	6	45	40	TX30	20	9	100	100	-
HPZ75152	7,5 x 152	112	6	45	40	TX30	20	9	100	100	-
HPZ75182	7,5 x 182	142	6	45	40	TX30	20	9	100	100	-
HPZ75212	7,5 x 212	172	6	45	40	TX30	20	9	100	100	-

HR Tête cylindrique, Tx

CODE	MXL	ÉPAISSEUR MAX.. À FIXER	Ø FORET	MIN. PROFONDEUR DE PERÇADE	MIN. PROFONDEUR CHEVILLE	CLÉ D'INSTALLATION	COUPLE DE SERRAGE (NM)	Ø ÉLÉMENT À FIXER	MIN. ÉPAISSEUR DU SUPPORT	DISTANCE MIN AU BORD	DISTANCE MIN. ENTRAXES	EXTRACTION BÉTON NON-FISSURÉ	CISAILLEMENT BÉTON NON-FISSURÉ
HR75072	7,5 x 72	32	6	45	40	TX25	15	9	100	-	-	100	-
HR75092	7,5 x 92	52	6	45	40	TX25	15	9	100	-	-	100	-
HR75112	7,5 x 112	72	6	45	40	TX25	15	9	100	-	-	100	-
HR75132	7,5 x 132	92	6	45	40	TX25	15	9	100	-	-	100	-

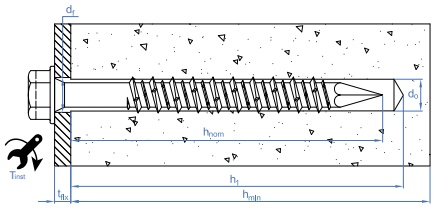

HEA Vis avec tête hexagonale

CODE	MXL	ÉPAISSEUR MAX.. À FIXER	Ø FORET	MIN. PROFONDEUR DE PERÇADE	MIN. PROFONDEUR CHEVILLE	CLÉ D'INSTALLATION	COUPLE DE SERRAGE (NM)	Ø ÉLÉMENT À FIXER	MIN. ÉPAISSEUR DU SUPPORT	EXTRACTION BÉTON NON-FISSURÉ	CISAILLEMENT BÉTON NON-FISSURÉ
HE65032	6,5 x 32	2	5	35	30	8 + ranura	12	8	100	65	-
HE65045	6,5 x 45	15	5	35	30	8 + ranura	12	8	100	65	-
HE65057	6,5 x 57	27	5	35	30	8 + ranura	12	8	100	65	-
HE65070	6,5 x 70	40	5	35	30	8 + ranura	12	8	100	65	-
HE65080	6,5 x 80	50	5	35	30	8 + ranura	12	8	100	65	-
HE65100	6,5 x 100	70	5	35	30	8 + ranura	12	8	100	65	-
HE65115	6,5 x 115	85	5	35	30	8 + ranura	12	8	100	65	-
HE65125	6,5 x 125	95	5	35	30	8 + ranura	12	8	100	65	-
HE65150	6,5 X 150	120	5	35	30	8 + ranura	12	8	100	65	-
HE65180	6,5 X 180	150	5	35	30	8 + ranura	12	8	100	65	-
HE65200	6,5 X 200	170	5	35	30	8 + ranura	12	8	100	65	-
HE65230	6,5 X 230	200	5	35	30	8 + ranura	12	8	100	65	-

HEA + ARVUL

Vis avec rondelle vulcanisée intégrée. Acier EPDM

CODE	MXL	ÉPAISSEUR MAX.. À FIXER	Ø FORET	MIN. PROFONDEUR DE PERÇADE	MIN. PROFONDEUR CHEVILLE	CLÉ D'INSTALLATION	COUPLE DE SERRAGE (NM)	Ø ÉLÉMENT À FIXER	MIN. ÉPAISSEUR DU SUPPORT	EXTRACTION BÉTON NON-FISSURÉ	CISAILLEMENT BÉTON NON-FISSURÉ
HE1665032	6,5 x 32	2	5	35	30	8 + ranura	12	8	100	65	-
HE1665045	6,5 x 45	15	5	35	30	8 + ranura	12	8	100	65	-
HE1665057	6,5 x 57	27	5	35	30	8 + ranura	12	8	100	65	-
HE1665070	6,5 x 70	40	5	35	30	8 + ranura	12	8	100	65	-
HE1665080	6,5 x 80	50	5	35	30	8 + ranura	12	8	100	65	-
HE1665100	6,5 x 100	70	5	35	30	8 + ranura	12	8	100	65	-
HE1665115	6,5 x 115	85	5	35	30	8 + ranura	12	8	100	65	-
HE1665125	6,5 x 125	95	5	35	30	8 + ranura	12	8	100	65	-
HE1665150	6,5 X 150	120	5	35	30	8 + ranura	12	8	100	65	-
HE1665180	6,5 X 180	150	5	35	30	8 + ranura	12	8	100	65	-
HE1665200	6,5 X 200	170	5	35	30	8 + ranura	12	8	100	65	-
HE1665230	6,5 X 230	200	5	35	30	8 + ranura	12	8	100	65	-

SL

Cheville de sécurité pour charges lourdes sur béton

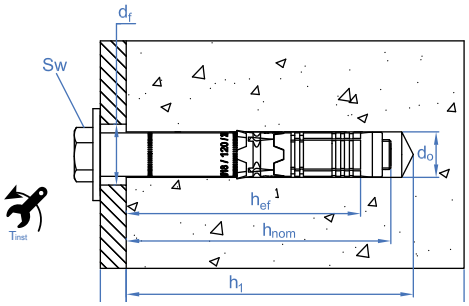

SL-PT

Homologuée ATE Opt.1. Hexagonale

CODE	MXL	ÉPAISSEUR MAX.. À FIXER	Ø FORET	MIN. PROFONDEUR DE PERÇADE	MIN. PROFONDEUR CHEVILLE	CLÉ D'INSTALLATION	COUPLE DE SERRAGE (NM)	Ø ÉLÉMENT À FIXER	MIN. ÉPAISSEUR DU SUPPORT	DISTANCE MIN AU BORD	DISTANCE MIN. ENTRAXES	EXTRACTION BÉTON NON-FISSURÉ	CISAILLEMENT BÉTON NON-FISSURÉ	EXTRACTION BÉTON FISSURÉ	CISAILLEMENT BÉTON FISSURÉ
SLPT10070	M6 x 70	10	10	70	59	10	15	12	100	75	150	782	844	591	591
SLPT10080	M6 x 80	20	10	70	59	10	15	12	100	75	150	782	844	591	591
SLPT10100	M6x 100	40	10	70	59	10	15	12	100	75	150	782	844	591	591
SLPT10110	M6 x 110	50	10	70	59	10	15	12	100	75	150	782	844	591	591
SLPT12080	M8 x 80	5	12	85	72	13	30	14	120	90	180	1110	1922	777	1554
SLPT12090	M8 x 90	15	12	85	72	13	30	14	120	90	180	1110	1922	777	1554
SLPT12100	M8 x 100	25	12	85	72	13	30	14	120	90	180	1110	1922	777	1554
SLPT12120	M8 x 120	45	12	85	72	13	30	14	120	90	180	1110	1922	777	1554
SLPT16100	M10 x 100	15	16	95	83	17	50	18	140	105	210	1399	2797	979	1958
SLPT16120	M10 x 120	35	16	95	83	17	50	18	140	105	210	1399	2797	979	1958
SLPT16140	M10 x 140	55	16	95	83	17	50	18	140	105	210	1399	2797	979	1958
SLPT16160	M10 x 160	75	16	95	83	17	50	18	140	105	210	1399	2797	979	1958
SLPT18110	M12 x 110	10	18	110	97	19	80	20	170	130	255	1871	3743	1310	2620
SLPT18120	M12 x 120	20	18	110	97	19	80	20	170	130	255	1871	3743	1310	2620
SLPT18140	M12 x 140	40	18	110	97	19	80	20	170	130	255	1871	3743	1310	2620
SLPT18150	M12 x 150	50	18	110	97	19	80	20	170	130	255	1871	3743	1310	2620
SLPT18170	M12 x 170	70	18	110	97	19	80	20	170	130	255	1871	3743	1310	2620
SLPT18200	M12 x 200	100	18	110	97	19	80	20	170	130	255	1871	3743	1310	2620
SLPT24140	M16 x 140	20	24	130	117	24	160	26	200	150	300	1990	4776	1393	3343
SLPT24170	M16 x 170	50	24	130	117	24	160	26	200	150	300	1990	4776	1393	3343
SLPT24200	M16 x 200	80	24	130	117	24	160	26	200	150	300	1990	4776	1393	3343
SLPT24220	M16 x 220	100	24	130	117	24	160	26	200	150	300	1990	4776	1393	3343
SLPT28170	M20 x 170	20	28	160	146	30	240	31	250	190	375	2781	6674	1947	4672
SLPT28200	M20 x 200	50	28	160	146	30	240	31	250	190	375	2781	6674	1947	4672
SLPT28240	M20 x 240	90	28	160	146	30	240	31	250	190	375	2781	6674	1947	4672

SL-PC

Homologuée ATE Opt.1. Hexagonale

CODE	MXL	ÉPAISSEUR MAX.. À FIXER	Ø FORET	MIN. PROFONDEUR DE PERÇADE	MIN. PROFONDEUR CHEVILLE	CLÉ D'INSTALLATION	COUPLE DE SERRAGE (NM)	Ø ÉLÉMENT À FIXER	MIN. ÉPAISSEUR DU SUPPORT	DISTANCE MIN AU BORD	DISTANCE MIN. ENTRAXES	EXTRACTION BÉTON NON-FISSURÉ	CISAILLEMENT BÉTON NON-FISSURÉ	EXTRACTION BÉTON FISSURÉ	CISAILLEMENT BÉTON FISSURÉ
SLPC10070	M6 x 70	10	10	70	59	4	15	12	100	75	150	782	844	591	591
SLPC10080	M6 x 80	20	10	70	59	4	15	12	100	75	150	782	844	591	591
SLPC10100	M6 x 100	40	10	70	59	4	15	12	100	75	150	782	844	591	591
SLPC12100	M8 x 100	25	12	85	72	5	30	14	120	90	180	1110	1922	777	1554
SLPC16100	M10 x 100	15	16	95	83	6	50	18	140	105	210	1399	2797	979	1958
SLPC16120	M10 x 120	35	16	95	83	6	50	18	140	105	210	1399	2797	979	1958
SLPC18120	M12 x 120	20	18	110	97	8	80	20	170	130	255	1871	3743	1310	2620

CH

Cheville anti-rotation pour charges moyennes

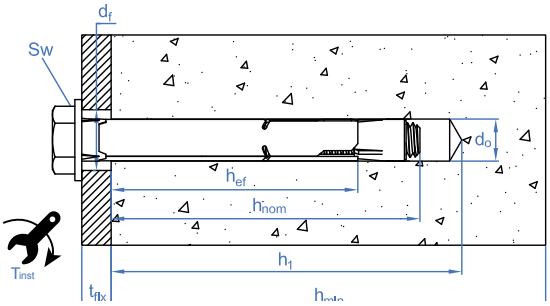

CH-TO

Vis tête hexagonale 6.8. Homologué ATE Opt.7

CODE	MXL	ÉPAISSEUR MAX.. À FIXER	Ø FORET	MIN. PROFONDEUR DE PERÇADE	MIN. PROFONDEUR CHEVILLE	CLÉ D'INSTALLATION	COUPLE DE SERRAGE (NM)	Ø ÉLÉMENT À FIXER	MIN. ÉPAISSEUR DU SUPPORT	DISTANCE MIN AU BORD	DISTANCE MIN. ENTRAXES	EXTRACTION BÉTON NON-FISSURÉ	CISAILLEMENT BÉTON NON-FISSURÉ
ACHT08C	M6 x 45	5	8	45	39	10	10	9	100	41	41	267	351
ACHT08L	M6 x 60	20	8	45	39	10	10	9	100	41	41	267	351
ACHT09C	M6 x 45	5	9	45	39	10	10	10	100	41	41	267	351
ACHT09L	M6 x 60	20	9	45	39	10	10	10	100	41	41	267	351
ACHT10C	M8 x 60	5	10	60	51	13	20	12	100	54	54	485	604
ACHT10L	M8 x 80	27	10	60	51	13	20	12	100	54	54	485	604
ACHT11C	M8 x 60	5	11	60	51	13	20	13	100	54	54	485	604
ACHT11L	M8 x 80	27	11	60	51	13	20	13	100	54	54	485	604
ACHT12C	M10 x 70	5	12	75	65	17	35	14	100	65	65	662	794
ACHT12L	M10 x 100	32	12	75	65	17	35	14	100	65	65	662	794
ACHT14C	M10 x 70	5	14	75	65	17	35	16	100	65	65	662	794
ACHT14L	M10 x 100	32	14	75	65	17	35	16	100	65	65	662	794
ACHT16C	M12 x 80	5	16	80	70	19	50	18	110	74	74	812	974
ACHT16L	M12 x 110	37	16	80	70	19	50	18	110	74	74	812	974
ACHT20C	M16 x 110	15	20	105	92	24	140	22	145	97	97	1459	2744
ACHT25C	M20 x 130	25	25	130	102	30	240	27	160	120	240	1424	3417

CH-A2

Inoxydable A2 Homologué ATE. Opt.7

CODE	MXL	ÉPAISSEUR MAX.. À FIXER	Ø FORET	MIN. PROFONDEUR DE PERÇADE	MIN. PROFONDEUR CHEVILLE	CLÉ D'INSTALLATION	COUPLE DE SERRAGE (NM)	Ø ÉLÉMENT À FIXER	MIN. ÉPAISSEUR DU SUPPORT	DISTANCE MIN AU BORD	DISTANCE MIN. ENTRAXES	EXTRACTION BÉTON NON-FISSURÉ	CISAILLEMENT BÉTON NON-FISSURÉ
ACHTA208C	M6 x 45	5	8	45	39	10	10	9	100	41	41	392	329
ACHTA208L	M6 x 60	20	8	45	39	10	10	9	100	41	41	392	329
ACHTA209C	M6 x 45	5	9	45	39	10	10	10	100	41	41	392	329
ACHTA209L	M6 x 60	20	9	45	39	10	10	10	100	41	41	392	329
ACHTA210C	M8 x 60	5	10	60	51	13	20	12	100	54	54	384	600
ACHTA210L	M8 x 80	27	10	60	51	13	20	12	100	54	54	384	600
ACHTA211C	M8 x 60	5	11	60	51	13	20	13	100	54	54	384	600
ACHTA211L	M8 x 80	27	11	60	51	13	20	13	100	54	54	384	600
ACHTA212C	M10 x 70	5	12	75	65	17	35	14	100	65	65	566	794
ACHTA212L	M10 x 100	32	12	75	65	17	35	14	100	65	65	566	794
ACHTA214C	M10 x 70	5	14	75	65	17	35	16	100	65	65	566	794
ACHTA214L	M10 x 100	32	14	75	65	17	35	16	100	65	65	566	794
ACHTA216C	M12 x 80	5	16	80	70	19	50	18	110	74	74	647	974
ACHTA216L	M12 x 110	37	16	80	70	19	50	18	110	74	74	647	974
ACHTA220C	M16 x 110	15	20	105	92	24	140	22	145	97	97	971	2572

CH-8.8

Vis tête hexagonale 8.8. Homologué ATE Opt.7

CODE	MXL	ÉPAISSEUR MAX.. À FIXER	Ø FORET	MIN. PROFONDEUR DE PERÇADE	MIN. PROFONDEUR CHEVILLE	CLÉ D'INSTALLATION	COUPLE DE SERRAGE (NM)	Ø ÉLÉMENT À FIXER	MIN. ÉPAISSEUR DU SUPPORT	DISTANCE MIN AU BORD	DISTANCE MIN. ENTRAXES	EXTRACTION BÉTON NON-FISSURÉ	CISAILLEMENT BÉTON NON-FISSURÉ
ACHT8808C	M6 x 45	5	8	45	39	10	10	9	100	41	41	267	392
ACHT8808L	M6 x 60	20	8	45	39	10	10	9	100	41	41	267	392
ACHT8810C	M8 x 60	5	10	60	51	13	20	12	100	54	54	485	604
ACHT8810L	M8 x 80	27	10	6	51	13	20	12	100	54	54	485	604
ACHT8812C	M10 x 70	5	12	75	65	17	35	14	100	65	65	662	794
ACHT8812L	M10 x 100	32	12	75	65	17	35	14	100	65	65	662	794
ACHT8816C	M12 x 80	5	16	80	70	19	50	18	110	74	74	812	974
ACHT8816L	M12 x 110	37	16	80	70	19	50	18	110	74	74	812	974
ACHT8820C	M16 x 110	15	20	105	92	24	140	22	145	97	97	1459	2918

CH-8.8 E

Vis tête hexagonale 8.8 pour épaisseurs réduites

CODE	MXL	ÉPAISSEUR MAX.. À FIXER	Ø FORET	MIN. PROFONDEUR DE PERÇADE	MIN. PROFONDEUR CHEVILLE	CLÉ D'INSTALLATION	COUPLE DE SERRAGE (NM)	Ø ÉLÉMENT À FIXER	MIN. ÉPAISSEUR DU SUPPORT	DISTANCE MIN AU BORD	DISTANCE MIN. ENTRAXES	EXTRACTION BÉTON NON-FISSURÉ	CISAILLEMENT BÉTON NON-FISSURÉ
ACHT8808E	M6 x 40	5	8	40	32	10	10	9	70	41	54	215	298
ACHT8810E	M8 x 40	5	10	45	37	13	20	12	70	41	54	249	298

CH-PL

Tête fraisée. Homologué ATE Opt.7. Homologado ETE Opción 7.

CODE	MXL	ÉPAISSEUR MAX.. À FIXER	Ø FORET	MIN. PROFONDEUR DE PERÇADE	MIN. PROFONDEUR CHEVILLE	CLÉ D'INSTALLATION	COUPLE DE SERRAGE (NM)	Ø ÉLÉMENT À FIXER	MIN. ÉPAISSEUR DU SUPPORT	DISTANCE MIN AU BORD	DISTANCE MIN. ENTRAXES	EXTRACTION BÉTON NON-FISSURÉ	CISAILLEMENT BÉTON NON-FISSURÉ
ACHTPL08C	M6 x 45	5	8	45	39	4	10	9	100	41	41	267	392
ACHTPL08L	M6 x 60	20	8	45	39	4	10	9	100	41	41	267	392
ACHTPL10C	M8 x 60	5	10	60	51	5	20	12	100	54	54	485	604
ACHTPL10L	M8 x 80	27	10	60	51	5	20	12	100	54	54	485	604
ACHTPL12C	M10 x 70	5	12	75	65	6	35	14	100	65	65	662	794
ACHTPL12L	M10 x 100	32	12	75	65	6	35	14	100	65	65	662	794

CH-INB

Tête inviolable zinguée. Homologué ATE Opt.7

CODE	MXL	ÉPAISSEUR MAX.. À FIXER	Ø FORET	MIN. PROFONDEUR DE PERÇADE	MIN. PROFONDEUR CHEVILLE	CLÉ D'INSTALLATION	COUPLE DE SERRAGE (NM)	Ø ÉLÉMENT À FIXER	MIN. ÉPAISSEUR DU SUPPORT	DISTANCE MIN AU BORD	DISTANCE MIN. ENTRAXES	EXTRACTION BÉTON NON-FISSURÉ	CISAILLEMENT BÉTON NON-FISSURÉ
ACHINB08C	M6 x 45	5	8	45	39	TX40	10	9	100	41	41	267	219
ACHINB08L	M6 x 60	20	8	45	39	TX40	10	9	100	41	41	267	219
ACHINB10C	M8 x 60	5	10	60	51	TX40	20	12	100	54	54	485	399
ACHINB10L	M8 x 80	27	10	60	51	TX40	20	12	100	54	54	485	399

CH-INN

Tête inviolable zinguée noire. Homologué ATE Opt.7

CODE	MXL	ÉPAISSEUR MAX.. À FIXER	Ø FORET	MIN. PROFONDEUR DE PERÇADE	MIN. PROFONDEUR CHEVILLE	CLÉ D'INSTALLATION	COUPLE DE SERRAGE (NM)	Ø ÉLÉMENT À FIXER	MIN. ÉPAISSEUR DU SUPPORT	DISTANCE MIN AU BORD	DISTANCE MIN. ENTRAXES	EXTRACTION BÉTON NON-FISSURÉ	CISAILLEMENT BÉTON NON-FISSURÉ
ACHINN08C	M6 x 45	5	8	45	39	TX40	10	9	100	41	41	267	219
ACHINN08L	M6 x 60	20	8	45	39	TX40	10	9	100	41	41	267	219
ACHINN10C	M8 x 60	5	10	60	51	TX40	20	12	100	54	54	485	399
ACHINN10L	M8 x 80	27	10	60	51	TX40	20	12	100	54	54	485	399

CH-PI

Tête fraisée inoxydable A2. Homologué ATE Opt.7

CODE	MXL	ÉPAISSEUR MAX.. À FIXER	Ø FORET	MIN. PROFONDEUR DE PERÇADE	MIN. PROFONDEUR CHEVILLE	CLÉ D'INSTALLATION	COUPLE DE SERRAGE (NM)	Ø ÉLÉMENT À FIXER	MIN. ÉPAISSEUR DU SUPPORT	DISTANCE MIN AU BORD	DISTANCE MIN. ENTRAXES	EXTRACTION BÉTON NON-FISSURÉ	CISAILLEMENT BÉTON NON-FISSURÉ
ACHTPI08C	M6 x 45	5	8	45	39	4	10	9	100	41	41	392	329
ACHTPI08L	M6 x 60	20	8	45	39	4	10	9	100	41	41	392	329
ACHTPI10C	M8 x 60	5	10	60	51	5	20	12	100	54	54	384	600
ACHTPI10L	M8 x 80	27	10	60	51	5	20	12	100	54	54	384	600
ACHTPI12C	M10 x 70	5	12	75	65	6	35	14	100	65	65	566	794
ACHTPI12L	M10 x 100	32	12	75	65	6	35	14	100	65	65	566	794

CH-ES

Tige filetée

CODE	MXL	ÉPAISSEUR MAX.. À FIXER	Ø FORET	MIN. PROFONDEUR DE PERÇADE	MIN. PROFONDEUR CHEVILLE	CLÉ D'INSTALLATION	COUPLE DE SERRAGE (NM)	Ø ÉLÉMENT À FIXER	MIN. ÉPAISSEUR DU SUPPORT	DISTANCE MIN AU BORD	DISTANCE MIN. ENTRAXES	EXTRACTION BÉTON NON-FISSURÉ	CISAILLEMENT BÉTON NON-FISSURÉ
ACHE08C	M6 x 45	5	8	45	39	10	10	9	100	41	41	267	211
ACHE09C	M6 x 45	5	9	45	39	10	10	10	100	41	41	267	211
ACHE10C	M8 x 60	5	10	60	51	13	20	12	100	54	54	485	384
ACHE10L	M8 x 80	27	10	60	51	13	20	12	105	54	54	485	384
ACHE11C	M8 x 60	5	11	60	51	13	20	13	100	54	54	485	384
ACHE11L	M8 x 80	27	11	60	51	13	20	13	105	54	54	485	384
ACHE12C	M10 x 70	5	12	75	65	17	35	14	100	65	65	662	608
ACHE12L	M10 x 100	32	12	75	65	17	35	14	110	65	65	662	608
ACHE14C	M10 x 70	5	14	75	65	17	35	16	100	65	65	662	608
ACHE14L	M10 x 100	32	14	75	65	17	35	16	100	65	65	662	608

CH-GA

Crochet

CODE	MXL	OUVERTURE CROCHET	Ø FORET	MIN. PROFONDEUR DE PERÇADE	MIN. PROFONDEUR CHEVILLE	CLÉ D'INSTALLATION	COUPLE DE SERRAGE (NM)	Ø ÉLÉMENT À FIXER	MIN. ÉPAISSEUR DU SUPPORT	DISTANCE MIN AU BORD	DISTANCE MIN. ENTRAXES	EXTRACTION BÉTON NON-FISSURÉ	CISAILLEMENT BÉTON NON-FISSURÉ
ACHG08C	M6 x 45	10	8	45	39	10	10	9	100	41	41	73	-
ACHG09C	M6 x 45	10	9	45	39	10	10	10	100	41	41	73	-
ACHG10C	M8 x 60	13	10	60	51	13	20	12	100	54	54	146	-
ACHG11C	M8 x 60	13	11	60	51	13	20	13	100	54	54	146	-
ACHG12C	M10 x 70	14	12	75	65	17	35	14	100	65	65	243	-
ACHG14C	M10 x 70	14	14	75	65	17	35	16	100	65	65	243	-
ACHG16C	M12 x 80	22	16	80	70	19	50	18	110	74	74	291	-

CH-GE
Crochet spiral

CODE	MXL	ÉPAISSEUR MAX.. À FIXER	Ø FORET	MIN. PROFONDEUR DE PERÇADE	MIN. PROFONDEUR CHEVILLE	CLÉ D'INSTALLATION	COUPLE DE SERRAGE (NM)	Ø ÉLÉMENT À FIXER	MIN. ÉPAISSEUR DU SUPPORT	DISTANCE MIN AU BORD	DISTANCE MIN. ENTRAXES	EXTRACTION BÉTON NON-FISSURÉ	CISAILLEMENT BÉTON NON-FISSURÉ
ACHGE10	M8 x 115	-	10	60	51	13	20	12	100	41	41	146	-
ACHGE12	M10 x 135	-	12	80	70	17	35	14	100	54	54	243	-

CH-GF
Crochet forgé

CODE	MXL	OUVERTURE CROCHET	Ø FORET	MIN. PROFONDEUR DE PERÇADE	MIN. PROFONDEUR CHEVILLE	CLÉ D'INSTALLATION	COUPLE DE SERRAGE (NM)	Ø ÉLÉMENT À FIXER	MIN. ÉPAISSEUR DU SUPPORT	DISTANCE MIN AU BORD	DISTANCE MIN. ENTRAXES	EXTRACTION BÉTON NON-FISSURÉ	CISAILLEMENT BÉTON NON-FISSURÉ
ACHGFO08C	M6 x 45	10	8	45	39	10	10	9	100	41	41	80	-
ACHGFO10C	M8 x 60	11	10	60	51	13	20	12	100	54	54	155	-
ACHGFO12C	M10 x 70	14	12	75	65	17	35	14	100	65	65	243	-

CH-GF A2
Crochet forgé inoxydable A2

CODE	MXL	OUVERTURE CROCHET	Ø FORET	MIN. PROFONDEUR DE PERÇADE	MIN. PROFONDEUR CHEVILLE	CLÉ D'INSTALLATION	COUPLE DE SERRAGE (NM)	Ø ÉLÉMENT À FIXER	MIN. ÉPAISSEUR DU SUPPORT	DISTANCE MIN AU BORD	DISTANCE MIN. ENTRAXES	EXTRACTION BÉTON NON-FISSURÉ	CISAILLEMENT BÉTON NON-FISSURÉ
ACHGA208C	M6 x 45	10	8	45	39	10	10	9	100	41	41	84	-
ACHGA210C	M8 x 60	11	10	60	51	13	20	12	100	54	54	84	-
ACHGA212C	M10 x 70	14	12	75	65	17	35	14	100	65	65	155	-

CH-AR
Piton

CODE	MXL	Ø PITON	Ø FORET	MIN. PROFONDEUR DE PERÇADE	MIN. PROFONDEUR CHEVILLE	CLÉ D'INSTALLATION	COUPLE DE SERRAGE (NM)	Ø ÉLÉMENT À FIXER	MIN. ÉPAISSEUR DU SUPPORT	DISTANCE MIN AU BORD	DISTANCE MIN. ENTRAXES	EXTRACTION BÉTON NON-FISSURÉ	CISAILLEMENT BÉTON NON-FISSURÉ
ACHA08C	M6 x 45	10	8	45	39	10	10	9	100	41	41	73	-
ACHA09C	M6 x 45	10	9	45	39	10	10	10	100	41	41	73	-
ACHA10C	M8 x 60	13	10	60	51	13	20	12	100	54	54	146	-
ACHA11C	M8 x 60	13	11	60	51	13	20	13	100	54	54	146	-
ACHA12C	M10 x 70	14	12	75	65	17	35	14	100	65	65	243	-
ACHA14C	M10 x 70	14	14	75	65	17	35	16	100	65	65	243	-
ACHA16C	M12 x 80	22	16	80	70	19	50	18	110	74	74	291	-

CH-AF
Piton forgé

CODE	MXL	Ø PITON	Ø FORET	MIN. PROFONDEUR DE PERÇADE	MIN. PROFONDEUR CHEVILLE	CLÉ D'INSTALLATION	COUPLE DE SERRAGE (NM)	Ø ÉLÉMENT À FIXER	MIN. ÉPAISSEUR DU SUPPORT	DISTANCE MIN AU BORD	DISTANCE MIN. ENTRAXES	EXTRACTION BÉTON NON-FISSURÉ	CISAILLEMENT BÉTON NON-FISSURÉ
ACHAFO08C	M6 x 45	10	8	45	39	10	10	9	100	41	41	204	-
ACHAFO10C	M8 x 60	12	10	60	51	13	20	12	100	54	54	485	-
ACHAFO12C	M10 x 70	14	12	75	65	17	35	14	100	65	65	662	-

CH-AF A2
Piton forgé inoxydable A2

CODE	MXL	Ø PITON	Ø FORET	MIN. PROFONDEUR DE PERÇADE	MIN. PROFONDEUR CHEVILLE	CLÉ D'INSTALLATION	COUPLE DE SERRAGE (NM)	Ø ÉLÉMENT À FIXER	MIN. ÉPAISSEUR DU SUPPORT	DISTANCE MIN AU BORD	DISTANCE MIN. ENTRAXES	EXTRACTION BÉTON NON-FISSURÉ	CISAILLEMENT BÉTON NON-FISSURÉ
ACHAA208C	M6 x 45	10	8	45	39	10	10	9	100	41	41	164	-
ACHAA210C	M8 x 60	11	10	60	51	13	20	12	100	54	54	384	-
ACHAA212C	M10 x 70	14	12	75	65	17	35	14	100	65	65	566	-

HE
Cheville femelle avec cône interieur pour charges lourdes

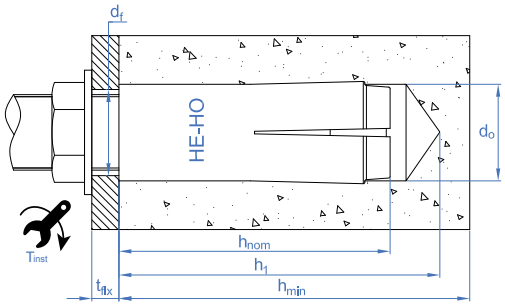

HE-HO
Zinguée. Homologuée ETE Opt.7 et pour les applications non structurelles

CODE	MXL	Ø FORET	MIN. PROFONDEUR DE PERÇADE	MIN. PROFONDEUR CHEVILLE	COUPLE DE SERRAGE (NM)	Ø ÉLÉMENT À FIXER	MIN. ÉPAISSEUR DU SUPPORT	DISTANCE MIN AU BORD	DISTANCE MIN. ENTRAXES	EXTRACTION BÉTON NON-FISSURÉ	CISAILLEMENT BÉTON NON-FISSURÉ
HEHOM06	M6	8	27	25	4	7	100	38	75	249	298
HEHOM08	M8	10	33	30	11	9	100	45	90	327	392
HEHOM10	M10	12	43	40	17	12	100	60	120	432	530
HEHOM12	M12	15	54	50	38	14	100	75	150	603	844
HEHOM16	M16	20	70	65	60	18	130	98	195	894	1893
HEHOM20	M20	25	86	80	100	22	160	120	240	1220	2767
HEHOM12D	M12	16	54	50	38	14	100	75	150	603	844

HE-A4

Inoxydable A4. Homologuée ETE pour les applications non structurelles

CODE	MXL	Ø FORET	MIN. PROFONDEUR DE PERÇADE	MIN. PROFONDEUR CHEVILLE	COUPLE DE SERRAGE (NM)	Ø ÉLÉMENT À FIXER	MIN. ÉPAISSEUR DU SUPPORT	DISTANCE MIN AU BORD	DISTANCE MIN. ENTRAXES	EXTRACTION BÉTON NON-FISSURÉ	CISAILLEMENT BÉTON NON-FISSURÉ
HEA4M06	M6	8	27	25	4	7	80	150	200	87	87
HEA4M08	M8	10	33	30	11	9	80	150	200	121	121
HEA4M10	M10	12	43	40	17	12	80	150	200	121	121
HEA4M12	M12	15	54	50	38	14	100	150	200	225	225
HEA4M16	M16	20	70	65	60	18	130	195	260	433	433
HEA4M20	M20	25	86	80	100	22	160	240	320	572	572

HE-CL

Avec collarete. Zinguée. Homologuée ETE Opt.7 et pour les applications non structurelles

CODE	MXL	Ø FORET	MIN. PROFONDEUR DE PERÇADE	MIN. PROFONDEUR CHEVILLE	COUPLE DE SERRAGE (NM)	Ø ÉLÉMENT À FIXER	MIN. ÉPAISSEUR DU SUPPORT	DISTANCE MIN AU BORD	DISTANCE MIN. ENTRAXES	EXTRACTION BÉTON NON-FISSURÉ	CISAILLEMENT BÉTON NON-FISSURÉ
HECLOM06	M6	8	27	25	4	7	100	38	75	249	298
HECLOM08	M8	10	33	30	11	9	100	45	90	327	392
HECLOM10	M10	12	43	40	17	12	100	60	120	432	530
HECLOM12	M12	15	54	50	38	14	100	75	150	603	844
HECLOM16	M16	20	70	65	60	18	130	98	195	894	1893
HECLOM12D	M12	16	54	50	38	14	100	75	150	603	844

HE-C4

Avec collarete. Inoxydable A4. Homologuée ETE pour les applications non structurelles

CODE	MXL	Ø FORET	MIN. PROFONDEUR DE PERÇADE	MIN. PROFONDEUR CHEVILLE	COUPLE DE SERRAGE (NM)	Ø ÉLÉMENT À FIXER	MIN. ÉPAISSEUR DU SUPPORT	DISTANCE MIN. AU BORD	DISTANCE MIN. ENTRAXES	EXTRACTION BÉTON NON-FISSURÉ	CISAILLEMENT BÉTON NON-FISSURÉ
HEC4M06	M6	8	27	25	4	7	80	150	200	87	87
HEC4M08	M8	10	33	30	11	9	80	150	200	121	121
HEC4M10	M10	12	43	40	17	12	80	150	200	121	121
HEC4M12	M12	15	54	50	38	14	100	150	200	225	225

HE-HC

Courte. Zingué. Homologuée ETE pour les applications non structurelles

CODE	MXL	Ø FORET	MIN. PROFONDEUR DE PERÇADE	MIN. PROFONDEUR CHEVILLE	COUPLE DE SERRAGE (NM)	Ø ÉLÉMENT À FIXER	MIN. ÉPAISSEUR DU SUPPORT	DISTANCE MIN. AU BORD	DISTANCE MIN. ENTRAXES	EXTRACTION BÉTON NON-FISSURÉ	CISAILLEMENT BÉTON NON-FISSURÉ
HEHCM08	M8 x 25	10	28	25	11	9	80	60	120	101	101
HEHCM10	M10 x 25	12	28	25	17	12	80	60	120	162	162
HEHCM12	M12 x 25	15	29	25	38	14	80	60	120	162	162

HE-NO

Zinguée

CODE	MXL	Ø FORET	MIN. PROFONDEUR DE PERÇADE	MIN. PROFONDEUR CHEVILLE	COUPLE DE SERRAGE (NM)	Ø ÉLÉMENT À FIXER	MIN. ÉPAISSEUR DU SUPPORT	DISTANCE MIN AU BORD	DISTANCE MIN. ENTRAXES	EXTRACTION BÉTON NON-FISSURÉ	CISAILLEMENT BÉTON NON-FISSURÉ
HENOM06	M6	8	27	25	4	7	100	38	75	175	298
HENOM08	M8	10	33	30	11	9	100	45	90	230	392
HENOM10	M10	12	43	40	17	12	100	60	120	354	530
HENOM12	M12	15	54	50	38	14	100	75	150	494	844
HENOM16	M16	20	70	65	60	18	130	98	195	733	1893
HENOM20	M20	25	86	80	100	22	160	120	240	1000	2767

HE-NS

Inoxydable A4. Homologuée ETE pour les applications non structurelles

CODE	MXL	Ø FORET	MIN. PROFONDEUR DE PERÇADE	MIN. PROFONDEUR CHEVILLE	COUPLE DE SERRAGE (NM)	Ø ÉLÉMENT À FIXER	MIN. ÉPAISSEUR DU SUPPORT	DISTANCE MIN AU BORD	DISTANCE MIN. ENTRAXES	EXTRACTION BÉTON NON-FISSURÉ	CISAILLEMENT BÉTON NON-FISSURÉ
HENSM08	M8 x 30	10	33	30	11	9	100	45	90	327	392
HENSM10	M10 x 40	12	43	40	17	12	100	60	120	432	530
HENSM12	M12 x 50	15	54	50	38	14	100	75	150	603	844
HENSM16	M16 x 65	20	70	65	60	18	130	98	195	894	1893

HC

Cheville pour dalle alvéolaire/plafond creux.
Homologuée ATE

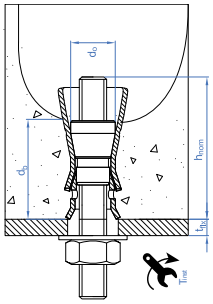

HC

Douille

CODE	MXL	Ø FORET	MIN. PROFONDEUR DE PERÇADE	COUPLE DE SERRAGE (NM)	Ø ÉLÉMENT À FIXER	MIN. ÉPAISSEUR DU SUPPORT	DISTANCE MIN AU BORD	DISTANCE MIN. ENTRAXES	EXTRACTION BÉTON NON-FISSURÉ	CISAILLEMENT BÉTON NON-FISSURÉ
HCM06	M6 x 38	10	45	10	7	25	100	200	142	142
HCM08	M8 x 44	12	50	20	9	25	100	200	243	243
HCM10	M10 x 53	16	60	30	12	25	100	200	324	324

TALA

Cheville laiton pour fixations légères dans matériaux pleins

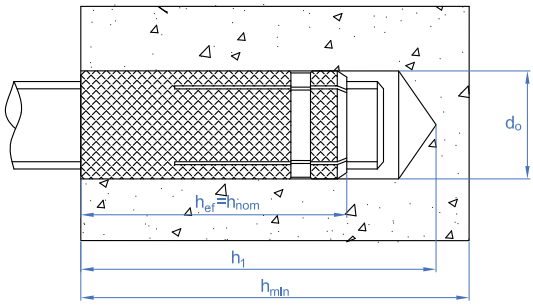

TALA

Cheville laiton pour fixations légères dans matériaux pleins

CODE	MXL	Ø FORET	MIN. PROFONDEUR DE PERÇADE	MIN. ÉPAISSEUR DU SUPPORT	DISTANCE MIN AU BORD	DISTANCE MIN. ENTRAXES	EXTRACTION BÉTON NON-FISSURÉ
TALA532	W5/32	5	20	25	24	48	60
TALAM04	M4	5	20	25	24	48	60
TALAM05	M5	6	22	30	27	54	70
TALAM06	M6	8	28	35	35	69	100
TALAM08	M8	10	33	40	42	84	150
TALAM10	M10	12	40	45	51	102	210
TALAM12	M12	15	45	50	57	114	320

TA-ME

Cheville métallique d'expansion

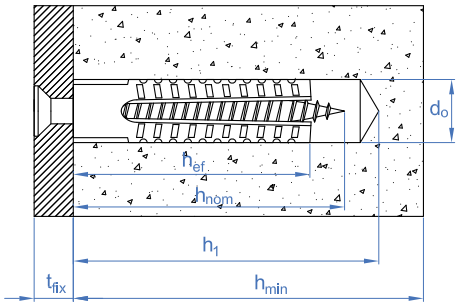

TA-ME

Cheville métallique d'expansion

CODE	MXL	Ø FORET	MIN. PROFONDEUR DE PERÇADE	MIN. ÉPAISSEUR DU SUPPORT	DISTANCE MIN AU BORD	DISTANCE MIN. ENTRAXES	EXTRACTION BÉTON NON-FISSURÉ
TAME05030	M5	5	40	60	60	120	20
TAME06032	M6	6	40	60	60	120	22
TAME08038	M8	8	50	70	70	140	40
TAME08060	M8	8	70	120	120	240	47
TAME10060	M10	10	70	120	120	240	52

AN-CU

Cheville métallique d'expansion par frappe. Homolguée ATE

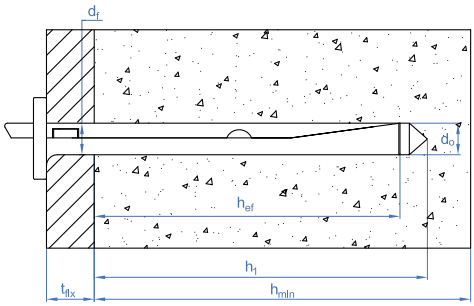

AN-CU

Cheville métallique d'expansion par frappe

CODE	MXL	ÉPAISSEUR MAX.. À FIXER	Ø FORET	MIN. PROFONDEUR DE PERÇADE	Ø ÉLÉMENT À FIXER	MIN. ÉPAISSEUR DU SUPPORT	DISTANCE MIN AU BORD	DISTANCE MIN. ENTRAXES	EXTRACTION BÉTON NON-FISSURÉ
ANCU06040	6 x 40	5	6	40	7	80	150	200	120
ANCU06070	6 x 70	35	6	40	7	80	150	200	120

ZA

Cheville pour fixation mi-lourdes dans matériaux pleins ou creux

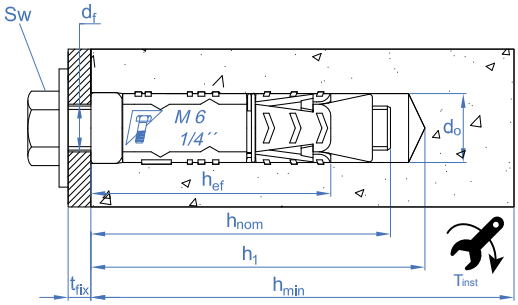

ZA-CA

Douille

CODE	MXL	ÉPAISSEUR MAX.. À FIXER	Ø FORET	MIN. PROFONDEUR DE PERÇADE	MIN. PROFONDEUR CHEVILLE	COUPLE DE SERRAGE (NM)	Ø ÉLÉMENT À FIXER	MIN. ÉPAISSEUR DU SUPPORT	DISTANCE MIN AU BORD	DISTANCE MIN. ENTRAXES	EXTRACTION BÉTON NON-FISSURÉ	CISAILLEMENT BÉTON NON-FISSURÉ
AZAMC06	M6 x 48	-	12	60	48	7	7	100	62	125	513	351
AZAMC08	M8 x 50	-	14	65	50	15	9	100	65	130	561	640
AZAMC10	M10 x 58	-	16	75	58	30	12	102	80	155	725	870
AZAMC12	M12 x 72	-	20	90	72	50	14	122	95	185	865	1473
AZAMC16	M16 x 107	-	25	125	107	120	18	192	145	290	1053	2744

ZA-TO

Vis

CODE	MXL	ÉPAISSEUR MAX.. À FIXER	Ø FORET	MIN. PROFONDEUR DE PERÇADE	MIN. PROFONDEUR CHEVILLE	CLÉ D'INSTALLATION	COUPLE DE SERRAGE (NM)	Ø ÉLÉMENT À FIXER	MIN. ÉPAISSEUR DU SUPPORT	DISTANCE MIN AU BORD	DISTANCE MIN. ENTRAXES	EXTRACTION BÉTON NON-FISSURÉ	CISAILLEMENT BÉTON NON-FISSURÉ
AZAMT06	M6 x 50	1	12	60	48	10	7	7	100	62	125	513	351
AZAMT08	M8 x 60	10	14	65	50	13	15	9	100	65	130	561	640
AZAMT10	M10 x 80	20	16	75	58	17	30	12	102	80	155	725	870
AZAMT12	M12 x 100	25	20	90	72	19	50	14	122	95	185	865	1473
AZAMT16	M16 x 140	30	25	125	107	24	120	18	192	145	290	1053	2744

ZA-TL

Vis longue

CODE	MXL	ÉPAISSEUR MAX.. À FIXER	Ø FORET	MIN. PROFONDEUR DE PERÇADE	MIN. PROFONDEUR CHEVILLE	CLÉ D'INSTALLATION	COUPLE DE SERRAGE (NM)	Ø ÉLÉMENT À FIXER	MIN. ÉPAISSEUR DU SUPPORT	DISTANCE MIN AU BORD	DISTANCE MIN. ENTRAXES	EXTRACTION BÉTON NON-FISSURÉ	CISAILLEMENT BÉTON NON-FISSURÉ
ZT06L10	M6 x 60	10	12	60	48	10	7	7	100	62	125	513	351
ZT06L30	M6 x 80	30	12	60	48	10	7	7	100	62	125	513	351
ZT08L15	M8 x 70	15	14	65	50	13	15	9	100	65	130	561	640
ZT08L35	M8 x 90	35	14	65	50	13	15	9	100	65	130	561	640
ZT08L45	M8 x 100	45	14	65	50	13	15	9	100	65	130	561	640
ZT10L10	M10 x 70	10	16	75	58	17	30	12	102	80	155	725	870
ZT10L30	M10 x 90	30	16	75	58	17	30	12	102	80	155	725	870
ZT10L50	M10 x 110	50	16	75	58	17	30	12	102	80	155	725	870
ZT10L80	M10 x 140	80	16	75	58	17	30	12	102	80	155	725	870
ZT12L15	M12 x 90	15	20	90	72	19	50	14	122	95	185	865	1473
ZT12L45	M12 x 120	45	20	90	72	19	50	14	122	95	185	865	1473
ZT12L65	M12 x 140	65	20	90	72	19	50	14	122	95	185	865	1473

ZA-PR

Vis longue avec rallonge

CODE	MXL	ÉPAISSEUR MAX.. À FIXER	Ø FORET	MIN. PROFONDEUR DE PERÇADE	MIN. PROFONDEUR CHEVILLE	CLÉ D'INSTALLATION	COUPLE DE SERRAGE (NM)	Ø ÉLÉMENT À FIXER	MIN. ÉPAISSEUR DU SUPPORT	DISTANCE MIN AU BORD	DISTANCE MIN. ENTRAXES	EXTRACTION BÉTON NON-FISSURÉ	CISAILLEMENT BÉTON NON-FISSURÉ
ZP06C40	M6 x 90	40	12	60	48	10	7	14	100	62	125	415	246
ZP08C15	M8 x 70	15	14	65	50	13	7	16	100	65	130	561	448
ZP08C45	M8 x 100	45	14	65	50	13	30	16	100	80	130	561	448
ZP10C50	M10 x 110	50	16	75	58	17	30	18	102	80	155	725	709
ZP10C80	M10 x 140	80	16	75	58	17	30	18	102	80	155	725	709
ZP12C15	M12 x 90	15	20	90	72	19	50	22	122	95	185	865	1031
ZP12C65	M12 x 140	65	20	90	72	19	50	22	122	95	185	865	1031

ZA-ES

Tige filetée

CODE	MXL	ÉPAISSEUR MAX.. À FIXER	Ø FORET	MIN. PROFONDEUR DE PERÇADE	MIN. PROFONDEUR CHEVILLE	CLÉ D'INSTALLATION	COUPLE DE SERRAGE (NM)	Ø ÉLÉMENT À FIXER	MIN. ÉPAISSEUR DU SUPPORT	DISTANCE MIN AU BORD	DISTANCE MIN. ENTRAXES	EXTRACTION BÉTON NON-FISSURÉ	CISAILLEMENT BÉTON NON-FISSURÉ
AZAME06	M6 x 60	1	12	60	48	10	7	7	100	62	125	415	246
AZAME08	M8 x 70	10	14	65	50	13	15	9	100	65	130	561	448
AZAME10	M10 x 100	30	16	75	58	17	30	12	102	80	155	725	709
AZAME12	M12 x 120	30	20	90	72	19	50	14	122	95	185	865	1031
AZAME16	M16 x 140	12	25	125	107	24	120	18	192	145	290	1053	1920

ZA-GA Crochet

CODE	MXL	OUVERTURE CROCHET	Ø FORET	MIN. PROFONDEUR DE PERÇADE	MIN. PROFONDEUR CHEVILLE	CLÉ D'INSTALLATION	COUPLE DE SERRAGE (NM)	Ø ÉLÉMENT À FIXER	MIN. ÉPAISSEUR DU SUPPORT	DISTANCE MIN AU BORD	DISTANCE MIN. ENTRAXES	EXTRACTION BÉTON NON-FISSURÉ	CISAILLEMENT BÉTON NON-FISSURÉ
AZAMG06	M6 x 48	10	12	60	48	10	7	7	100	62	125	73	-
AZAMG08	M8 x 50	13	14	65	50	13	15	9	100	65	130	146	-
AZAMG10	M10 x 58	14	16	75	58	17	30	12	102	80	155	243	-
AZAMG12	M12 x 72	22	20	90	72	19	50	14	122	95	185	291	-

ZA-GF Crochet forgé

CODE	MXL	OUVERTURE CROCHET	Ø FORET	MIN. PROFONDEUR DE PERÇADE	MIN. PROFONDEUR CHEVILLE	CLÉ D'INSTALLATION	COUPLE DE SERRAGE (NM)	Ø ÉLÉMENT À FIXER	MIN. ÉPAISSEUR DU SUPPORT	DISTANCE MIN AU BORD	DISTANCE MIN. ENTRAXES	EXTRACTION BÉTON NON-FISSURÉ	CISAILLEMENT BÉTON NON-FISSURÉ
AZAMGFO06	M6 x 60	10	12	60	48	10	7	7	100	62	125	80	-
AZAMGFO08	M8 x 70	11	14	65	50	13	15	9	100	65	130	155	-
AZAMGFO10	M10 x 100	14	16	75	58	17	30	12	102	80	155	243	-
AZAMGFO12	M12 x 120	18	20	90	72	19	50	14	122	95	185	396	-

ZA-AR Piton

CODE	MXL	Ø PITON	Ø FORET	MIN. PROFONDEUR DE PERÇADE	MIN. PROFONDEUR CHEVILLE	CLÉ D'INSTALLATION	COUPLE DE SERRAGE (NM)	Ø ÉLÉMENT À FIXER	MIN. ÉPAISSEUR DU SUPPORT	DISTANCE MIN AU BORD	DISTANCE MIN. ENTRAXES	EXTRACTION BÉTON NON-FISSURÉ	CISAILLEMENT BÉTON NON-FISSURÉ
AZAMA06	M6 x 48	10	12	60	48	10	7	7	100	62	125	73	-
AZAMA08	M8 x 50	13	14	65	50	13	15	9	100	65	130	146	-
AZAMA10	M10 x 58	14	16	75	58	17	30	12	102	80	155	243	-
AZAMA12	M12 x 72	22	20	90	72	19	50	14	122	95	185	291	-

ZA-AF Piton forgé

CODE	MXL	Ø PITON	Ø FORET	MIN. PROFONDEUR DE PERÇADE	MIN. PROFONDEUR CHEVILLE	CLÉ D'INSTALLATION	COUPLE DE SERRAGE (NM)	Ø ÉLÉMENT À FIXER	MIN. ÉPAISSEUR DU SUPPORT	DISTANCE MIN AU BORD	DISTANCE MIN. ENTRAXES	EXTRACTION BÉTON NON-FISSURÉ	CISAILLEMENT BÉTON NON-FISSURÉ
AZAMAFO06	M6 x 48	10	12	60	48	10	7	7	100	62	125	204	-
AZAMAFO08	M8 x 50	12	14	65	50	13	15	9	100	65	130	555	-
AZAMAFO10	M10 x 58	14	16	75	58	17	30	12	102	80	155	725	-
AZAMAFO12	M12 x 72	17	20	90	72	19	50	14	122	95	185	820	-

AC Cheville à ailettes en acier pour charges lourdes

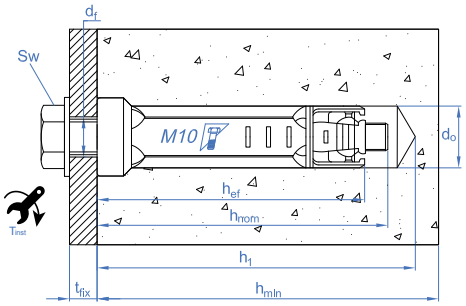

AC-CA Douille

CODE	MXL	ÉPAISSEUR MAX.. À FIXER	Ø FORET	MIN. PROFONDEUR DE PERÇADE	MIN. PROFONDEUR CHEVILLE	COUPLE DE SERRAGE (NM)	Ø ÉLÉMENT À FIXER	MIN. ÉPAISSEUR DU SUPPORT	DISTANCE MIN AU BORD	DISTANCE MIN. ENTRAXES	EXTRACTION BÉTON NON-FISSURÉ	CISAILLEMENT BÉTON NON-FISSURÉ
AACCA06	M6 x 40	-	10	45	40	10	7	100	60	120	92	351
AACCA08	M8 x 50	-	14	60	50	25	9	100	75	150	98	640
AACCA10	M10 x 60	-	16	70	60	50	12	120	90	180	441	1014
AACCA12	M12 x 80	-	20	90	80	85	14	160	120	240	571	1473
AACCA16	M16 x 100	-	25	110	100	120	18	200	150	300	698	2744

AC-CI Douille inoxydable A4

CODE	MXL	ÉPAISSEUR MAX.. À FIXER	Ø FORET	MIN. PROFONDEUR DE PERÇADE	MIN. PROFONDEUR CHEVILLE	COUPLE DE SERRAGE (NM)	Ø ÉLÉMENT À FIXER	MIN. ÉPAISSEUR DU SUPPORT	DISTANCE MIN AU BORD	DISTANCE MIN. ENTRAXES	EXTRACTION BÉTON NON-FISSURÉ	CISAILLEMENT BÉTON NON-FISSURÉ
AACCI06	M6 x 40	-	10	45	40	10	7	100	60	120	92	329
AACCI08	M8 x 50	-	14	60	50	25	9	100	75	150	98	600
AACCI10	M10 x 60	-	16	70	60	50	12	120	90	180	441	950
AACCI12	M12 x 80	-	20	90	80	85	14	160	120	240	571	1381

AC-TO Vis 6.8

CODE	MXL	ÉPAISSEUR MAX.. À FIXER	Ø FORET	MIN. PROFONDEUR DE PERÇADE	MIN. PROFONDEUR CHEVILLE	CLÉ D'INSTALLATION	COUPLE DE SERRAGE (NM)	Ø ÉLÉMENT À FIXER	MIN. ÉPAISSEUR DU SUPPORT	DISTANCE MIN AU BORD	DISTANCE MIN. ENTRAXES	EXTRACTION BÉTON NON-FISSURÉ	CISAILLEMENT BÉTON NON-FISSURÉ
AACTO06	M6 x 50	8	10	45	40	10	10	7	100	60	120	92	351
AACTO08	M8 x 60	8	14	60	50	13	25	9	100	75	150	98	640
AACTO10	M10 x 70	8	16	70	60	17	50	12	120	90	180	441	1014
AACTO12	M12 x 125	18	20	90	80	19	85	14	160	120	240	571	1473
AACTO16	M16 x 125	17	25	110	100	24	120	18	200	150	300	698	2744

AC-ES — Tige filetée

CODE	MXL	ÉPAISSEUR MAX.. À FIXER	Ø FORET	MIN. PROFONDEUR DE PERÇADE	MIN. PROFONDEUR CHEVILLE	CLÉ D'INSTALLATION	COUPLE DE SERRAGE (NM)	Ø ÉLÉMENT À FIXER	MIN. ÉPAISSEUR DU SUPPORT	DISTANCE MIN AU BORD	DISTANCE MIN. ENTRAXES	EXTRACTION BÉTON NON-FISSURÉ	CISAILLEMENT BÉTON NON-FISSURÉ
AACES06	M6 x 60	8	10	45	40	10	10	7	100	60	120	92	246
AACES08	M8 x 70	8	14	60	50	13	25	9	100	75	150	98	448
AACES10	M10 x 80	8	16	70	60	17	50	12	120	90	180	441	709
AACES12	M12 x 115	18	20	90	80	19	85	14	160	120	240	571	1031

AC-GA — Crochet

CODE	MXL	OUVERTURE CROCHET	Ø FORET	MIN. PROFONDEUR DE PERÇADE	MIN. PROFONDEUR CHEVILLE	CLÉ D'INSTALLATION	COUPLE DE SERRAGE (NM)	Ø ÉLÉMENT À FIXER	MIN. ÉPAISSEUR DU SUPPORT	DISTANCE MIN AU BORD	DISTANCE MIN. ENTRAXES	EXTRACTION BÉTON NON-FISSURÉ	CISAILLEMENT BÉTON NON-FISSURÉ
AACGA06	M6 x 55	10	10	45	40	10	10	7	100	60	120	80	-
AACGA08	M8 x 60	11	14	60	50	13	25	9	100	75	150	98	-
AACGA10	M10 x 73	14	16	70	60	17	50	12	120	90	180	243	-
AACGA12	M12 x 90	18	20	90	80	19	85	14	160	120	240	396	-

AC-AR — Piton

CODE	MXL	Ø PITON	Ø FORET	MIN. PROFONDEUR DE PERÇADE	MIN. PROFONDEUR CHEVILLE	CLÉ D'INSTALLATION	COUPLE DE SERRAGE (NM)	Ø ÉLÉMENT À FIXER	MIN. ÉPAISSEUR DU SUPPORT	DISTANCE MIN AU BORD	DISTANCE MIN. ENTRAXES	EXTRACTION BÉTON NON-FISSURÉ	CISAILLEMENT BÉTON NON-FISSURÉ
AACAR06	M6 x 55	10	10	45	40	10	10	7	100	60	120	92	-
AACAR08	M8 x 60	12	14	60	50	13	25	9	100	75	150	98	-
AACAR10	M10 x 73	14	16	70	60	17	50	12	120	90	180	441	-
AACAR12	M12 x 90	17	20	90	80	19	85	14	160	120	240	571	-

HI — Cheville anti-rotation pour charges lourdes

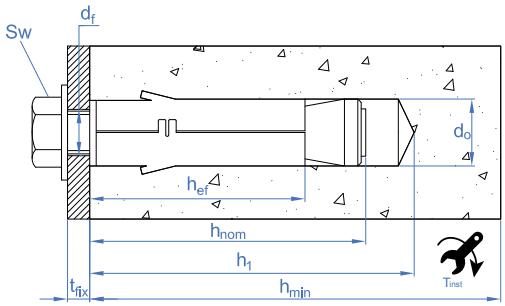

HI-CA — Douille

CODE	MXL	ÉPAISSEUR MAX.. À FIXER	Ø FORET	MIN. PROFONDEUR DE PERÇADE	MIN. PROFONDEUR CHEVILLE	COUPLE DE SERRAGE (NM)	Ø ÉLÉMENT À FIXER	MIN. ÉPAISSEUR DU SUPPORT	DISTANCE MIN AU BORD	DISTANCE MIN. ENTRAXES	EXTRACTION BÉTON NON-FISSURÉ	CISAILLEMENT BÉTON NON-FISSURÉ
AHICA0645	M6 x 45	-	12	60	45	10	7	100	45	90	41	392
AHICA0855	M8 x 55	-	14	65	50	20	9	100	55	105	163	494
AHICA1065	M10 x 65	-	16	75	60	40	12	100	70	135	237	721
AHICA1275	M12 x 75	-	20	90	70	65	14	110	85	165	332	1841
AHICA1690	M16 x 90	-	24	105	100	150	18	140	105	210	424	2797

HI-CI — Douille inoxydable A2

CODE	MXL	ÉPAISSEUR MAX.. À FIXER	Ø FORET	MIN. PROFONDEUR DE PERÇADE	MIN. PROFONDEUR CHEVILLE	COUPLE DE SERRAGE (NM)	Ø ÉLÉMENT À FIXER	MIN. ÉPAISSEUR DU SUPPORT	DISTANCE MIN AU BORD	DISTANCE MIN. ENTRAXES	EXTRACTION BÉTON NON-FISSURÉ	CISAILLEMENT BÉTON NON-FISSURÉ
AHICI0645	M6 x 60	-	12	60	45	10	7	100	45	90	360	329
AHICI0855	M8 x 65	-	14	65	50	20	9	100	55	105	542	600
AHICI1065	M10 x 81	-	16	75	60	40	12	100	70	135	704	844

HI-TO — Vis 8.8

CODE	MXL	ÉPAISSEUR MAX.. À FIXER	Ø FORET	MIN. PROFONDEUR DE PERÇADE	MIN. PROFONDEUR CHEVILLE	CLÉ D'INSTALLATION	COUPLE DE SERRAGE (NM)	Ø ÉLÉMENT À FIXER	MIN. ÉPAISSEUR DU SUPPORT	DISTANCE MIN AU BORD	DISTANCE MIN. ENTRAXES	EXTRACTION BÉTON NON-FISSURÉ	CISAILLEMENT BÉTON NON-FISSURÉ
AHITO0645	M6 x 50	8	12	60	45	10	10	7	100	45	90	41	392
AHITO0855	M8 x 60	15	14	65	50	13	20	9	100	55	105	163	494
AHITO1065	M10 x 80	23	16	75	60	17	40	12	100	70	135	237	721
AHITO1275	M12 x 100	30	20	90	70	19	65	14	110	85	165	332	1841
AHITO1690	M16 x 110	17	24	105	100	24	150	18	140	105	210	424	2797

HI-GA — Crochet

CODE	MXL	OUVERTURE CROCHET	Ø FORET	MIN. PROFONDEUR DE PERÇADE	MIN. PROFONDEUR CHEVILLE	CLÉ D'INSTALLATION	COUPLE DE SERRAGE (NM)	MIN. ÉPAISSEUR DU SUPPORT	DISTANCE MIN AU BORD	DISTANCE MIN. ENTRAXES	EXTRACTION BÉTON NON-FISSURÉ	CISAILLEMENT BÉTON NON-FISSURÉ
AHIGA0645	M6 x 55	10	12	60	45	10	10	100	45	90	41	-
AHIGA0855	M8 x 60	11	14	65	50	13	20	100	55	105	155	-
AHIGA1065	M10 x 73	14	16	75	60	17	40	100	70	135	237	-
AHIGA1275	M12 x 90	18	20	90	70	19	65	110	85	165	332	-
AHIGA1690	M16 x 110	19	24	105	100	24	150	140	105	210	424	-

HI-AR

Piton

CODE	MXL	Ø PITON	Ø FORET	MIN. PROFONDEUR DE PERÇADE	MIN. PROFONDEUR CHEVILLE	CLÉ D'INSTALLATION	COUPLE DE SERRAGE (NM)	MIN. ÉPAISSEUR DU SUPPORT	DISTANCE MIN AU BORD	DISTANCE MIN. ENTRAXES	EXTRACTION BÉTON NON-FISSURÉ	CISAILLEMENT BÉTON NON-FISSURÉ
AHIAR0645	M6 x 60	10	12	60	45	10	10	100	45	90	41	-
AHIAR0855	M8 x 65	12	14	65	50	13	20	100	55	105	163	-
AHIAR1065	M10 x 81	14	16	75	60	17	40	100	70	135	237	-
AHIAR1275	M12 x 98	17	20	90	70	19	65	110	85	165	332	-
AHIAR1690	M16 x 120	23	24	105	100	24	150	140	105	210	424	-

EPS

Cheville métallique pour fixation de cadres de portes et fenêtres

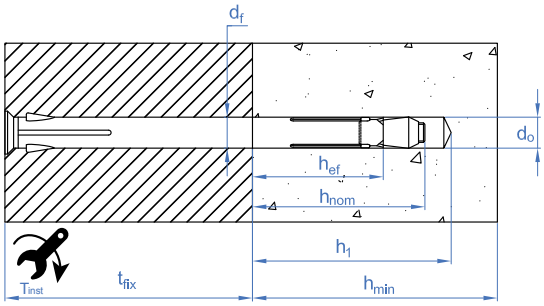

EPS

Cheville métallique pour fixation de cadres de portes et de fenêtres

CODE	MXL	ÉPAISSEUR MAX.. À FIXER	Ø FORET	MIN. PROFONDEUR DE PERÇADE	MIN. PROFONDEUR CHEVILLE	COUPLE DE SERRAGE (NM)	Ø ÉLÉMENT À FIXER	MIN. ÉPAISSEUR DU SUPPORT	EXTRACTION BÉTON NON-FISSURÉ	CISAILLEMENT BÉTON FISSURÉ
EPS6072	M6 x 72	40	10	60	40	4	10	70	170	-
EPS6092	M6 x 92	60	10	60	40	4	10	70	170	-
EPS6112	M6 x 112	80	10	60	40	4	10	70	170	-
EPS6132	M6 x 132	100	10	60	40	4	10	70	170	-
EPS6152	M6 x 152	120	10	60	40	4	10	70	170	-
EPS6182	M6 x 182	150	10	60	40	4	10	70	170	-

TRA

Cheville élastique pour fixation de liteaux

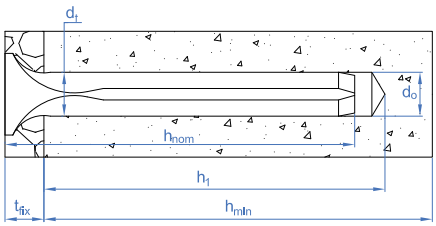

TRA

Cheville élastique pour fixation de liteaux.

CODE	MXL	ÉPAISSEUR MAX.. À FIXER	Ø FORET	MIN. PROFONDEUR DE PERÇADE	MIN. PROFONDEUR CHEVILLE	Ø ÉLÉMENT À FIXER	MIN. ÉPAISSEUR DU SUPPORT	EXTRACTION BÉTON NON-FISSURÉ	CISAILLEMENT BÉTON FISSURÉ
TRA6050	6 x 50	20	6	40	30	6	35	40	-
TRA6060	6 x 60	30	6	40	30	6	35	40	-
TRA6080	6 x 80	50	6	40	30	6	35	40	-
TRA8070	8 x 70	30	8	50	40	8	45	50	-
TRA8090	8 x 90	50	8	50	40	8	45	50	-
TRA8110	8 x 110	70	8	50	40	8	45	50	-
TRA8130	8 x 130	90	8	50	40	8	45	50	-
TRA8150	8 x 150	110	8	50	40	8	45	50	-

MO Cheville chimique pour fixations lourdes dans des matériaux pleins ou creux.

INSTALLATION DANS LE BÉTON

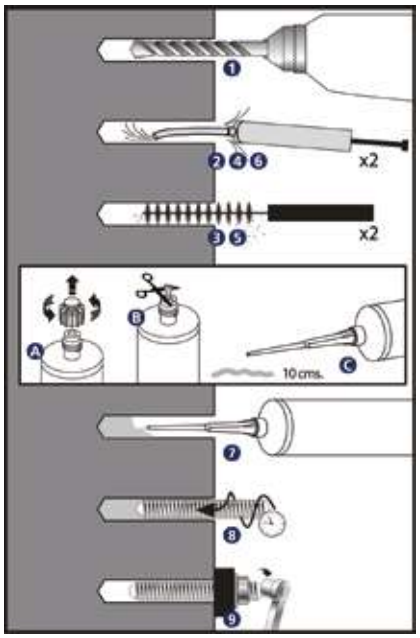

❶ PERCER

Vérifier que:

- Le béton est bien compact et sans pores significatifs.
- Le produit convient à une pose en trous secs, humides ou inondés.
- La température des cartouches est appropriée (consulter le tableau).
- La température du matériau de base est appropriée (consulter le tableau).

La perceuse est en mode percussion ou marteau.
Percer au diamètre et à la profondeur définis sur la fiche de chaque produit.

❷ - ❻ SOUFFLER ET NETTOYER

Nettoyer le trou des restes de poussière et de fragments dus au perçage, conformément aux indications du graphique. Utiliser la pompe à air et la brosse.
Si le produit ne convient pas à une pose en trous inondés et que de l'eau est présente à l'intérieur du trou, la retirer avant d'injecter la résine.

A - B* - C OUVRIR LA CARTOUCHE

Visser la canule sur la cartouche et placer l'ensemble dans le pistolet d'application. Appuyer sur la gâchette jusqu'à ce que la résine sortant par la pointe présente une couleur grise uniforme et sans irisations (elles indiquent que le mélange est incomplet) ; ne jamais utiliser les deux premières doses de résine sortant de la cartouche à des fins de fixation.

*Pour les cartouches de 300 ml, couper le sachet par son extrémité, derrière l'agrafe de fermeture. ** Convient uniquement aux cartouches de 300 et 410 ml. Pour MOPURE et MOPUR3, consulter la fiche technique.

❼ APPLIQUER LE SCELLEMENT

Insérer la canule jusqu'au fond du trou et appliquer le scellement; retirer la canule lentement, pour éviter la formation de bulles d'air.
Remplir le trou jusqu'à ½ à ¾ de sa profondeur.
Au cas où la cartouche n'ait pas été complètement utilisée, laisser la canule installée. La changer seulement au moment où elle va être utilisée à nouveau une fois le temps de manipulation écoulé. Ne pas oublier que les deux premières doses de la résine ne sont pas utilisables.

❽ INSTALLER

Introduire la tige filetée à installer avec la main, en vissant légèrement jusqu'au fond du trou et en s'assurant que la résine couvre bien le filetage de la tige. L'introduction du scellement chimique doit être fait dans le temps de manipulation. La résine doit déborder autour du trou de perçage pour assurer le recouvrement complet de l'espace compris entre la tige et le trou lui-même.

❾ APPLIQUER LE COUPLE DE SERRAGE

Une fois le temps de durcissement écoulé, appliqué le couple de serrage sans dépasser la valeur indiquée dans le tableau.

Cheville chimique pour fixations lourdes dans des matériaux pleins ou creux.

MO

INSTALLATION DANS LES BRIQUES

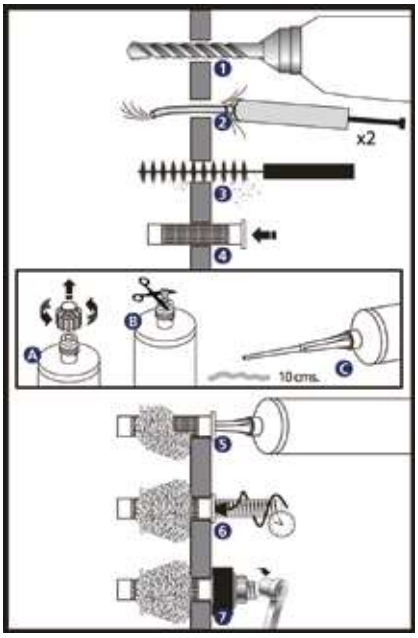

❶ PERCER

Vérifier que la brique se trouve en bon état et sans pores significatifs.

- Le produit convient à une pose en trous secs, humides ou inondés.
- La température des cartouches est appropriée (consulter le tableau).
- La température du matériau de base est appropriée (consulter le tableau).

La perceuse est en mode rotation.
Percer au diamètre et à la profondeur définis sur la fiche de chaque produit.

❷ - ❻ SOUFFLER ET NETTOYER

Nettoyer le trou des restes de poussière et de fragments dû au perçage en suivant les indications sur le graphique.
S'il y a de l'eau à l'intérieur du trou éliminezla avant d'injecter la résine.

❹ PLACER LE TAMIS (S)

Pour des briques creuses Insérer le tamis en plastique ou métallique dans le trou de façon à ce qu'il reste à ras de la superficie du matériau de base.

A - B* - C OUVRIR LA CARTOUCHE**

Visser la canule sur la cartouche et placer l'ensemble dans le pistolet d'application. Appuyer sur la gâchette jusqu'à ce que la résine sortant par la pointe présente une couleur grise uniforme et sans irisations (elles indiquent que le mélange est incomplet); ne jamais utiliser les deux premières doses de résine sortant de la cartouche à des fins de fixation. *Pour les cartouches de 170 ml et 300 ml, couper le sachet par son extrémité, derrière l'agrafe de fermeture. ** Convient uniquement aux cartouches de 300 et 410 ml. Pour MOPURE et MOPUR3, consulter la fiche technique.

❺ APPLIQUER LE SCELLEMENT

Insérer la canule jusqu'au fond du trou et appliquer le scellement; retirer la canule lentement, pour éviter la formation de bulles d'air. Remplir complètement le tamis de scellement.
Au cas où la cartouche n'ait pas été complètement utilisée, laisser la canule installée. La changer seulement au moment où elle va être à nouveau utilisée une fois le temps de manipulation écoulé. Ne pas oublier que les deux premières doses de la résine ne sont pas utilisables.

❽ INSTALLER

Introduire la tige filetée à installer avec la main, en vissant légèrement jusqu'au fond du trou et en s'assurant que la résine couvre bien le filetage de la tige. L'introduction du scellement chimique doit être fait dans le temps de manipulation.

❼ APPLIQUER LE COUPLE DE SERRAGE

Une fois le temps de durcissement écoulé, appliqué le couple de serrage sans dépasser la valeur indiquée dans le tableau.

INSTALATION TAMIS PLASTIQUE

METRIQUE	M8	M10	M12
DIAMÈTRE EXTE-RIEUR DU TAMIS	15	15	20
LONGUEUR DU TROU	90	90	90
TAMIS PLASTIQUE	**MOTN15085**	**MOTN15085**	**MOTN20085**

INSTALATION TAMIS FILETÉ

METRIQUE	M8	M10	M12
DIAMÈTRE EXTE-RIEUR DU TAMIS	15	20	20
LONGUEUR DU TROU	90	90	90
TAMIS FILETÉ	**MOTR008**	**MOTR010**	**MOTR012**
TAMIS PLASTIQUE	**MOTN15085**	**MOTN20085**	**MOTN20085**

TEMPS DE MANIPULATION / DURCISSEMENT

Minutes

		0 / 5	5 / 10	10 / 15	15 / 20	20 / 25	25, 30	30 / 35	35 / 40	+40
MO-P	MANIPULATION	18	12	6	6	4	3	2	1,5	1,5
	DURCISSEMEN	120	120	80	80	40	30	20	15	10
MO-PS	MANIPULATION	18	10	6	6	5	4	4	--	--
	DURCISSEMEN	145	145	85	85	40	35	35	--	--
MO-PSP	MANIPULATION	18	10	6	6	5	4	4	--	--
	DURCISSEMEN	145	145	85	85	40	35	35	--	--
MO-V	MANIPULATION	18	12	6	6	4	3	2	1,5	1,5
	DURCISSEMEN	120	120	80	80	40	30	20	15	10
MO-VS	MANIPULATION	18	10	6	6	5	4	4	--	--
	DURCISSEMEN	145	145	85	85	50	40	35	--	--
MO-H	MANIPULATION	--	10	8	6	5	4	--	--	--
	DURCISSEMEN	--	145	85	75	50	40	--	--	--
MO-HW	MANIPULATION	10	5	5	5	100 s	--	--	--	--
	DURCISSEMEN	75	50	50	50	20	--	--	--	--
MOPU-RE	MANIPULATION	--	20	20	15	11	8	6	4	3
	DURCISSEMEN	--	1440	720	480	420	360	300	240	180
MO-PUR3	MANIPULATION	300	150	40	25	18	12	8	6	--
	DURCISSEMEN	1440	1440	1080	720	480	360	240	120	--
MO-PU	MANIPULATION	18	12	6	6	4	3	2	1,5	1,5
	DURCISSEMEN	120	120	80	80	40	30	20	15	10

ANFA

Système de fixation d'echafaudages et sur façades

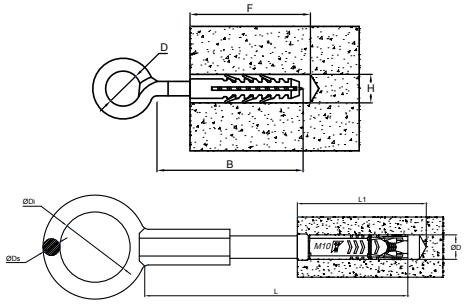

AN-23

Diamètre oeillet 23 mm

CODE	MXL	Ø FORET	MIN. PROFONDEUR DE PERÇADE	MIN. PROFONDEUR CHEVILLE	MIN. ÉPAISSEUR DU SUPPORT	Ø PITON	EXTRACTION BÉTON NON-FISSURÉ
ANFA2309	12 x 90	14 o 16	100	90	130	23	119
ANFA2312	12 x 120	14 o 16	130	120	160	23	119
ANFA2316	12 x 160	14 o 16	170	160	200	23	119
ANFA2319	12 x 190	14 o 16	200	190	230	23	119
ANFA2323	12 x 230	14 o 16	240	230	270	23	119
ANFA2330	12 x 300	14 o 16	310	300	340	23	119
ANFA2335	12 x 350	14 o 16	360	350	390	23	119

AN-51

Diamètre oeillet 51 mm

CODE	MXL	Ø FORET	MIN. PROFONDEUR DE PERÇADE	MIN. PROFONDEUR CHEVILLE	MIN. ÉPAISSEUR DU SUPPORT	Ø PITON	EXTRACTION BÉTON NON-FISSURÉ
ANFA5114	12 x 140	14 o 16	150	140	180	51	119
ANFA5116	12 x 160	14 o 16	170	160	200	51	119
ANFA5120	12 x 200	14 o 16	210	200	240	51	119
ANFA5124	12 x 240	14 o 16	250	240	280	51	119

AN-50 CT

Diamètre oeillet 50 mm + douille Zamak M10

CODE	MXL	MIN. PROFONDEUR DE PERÇADE	MIN. ÉPAISSEUR DU SUPPORT	Ø PITON	EXTRACTION BÉTON NON-FISSURÉ
ANFAZ5021	M10 x 210	120	160	50	200

CA-QU

Résine epoxyacrylate, quartz et catalyseur.Homologuée ATE Opt.8

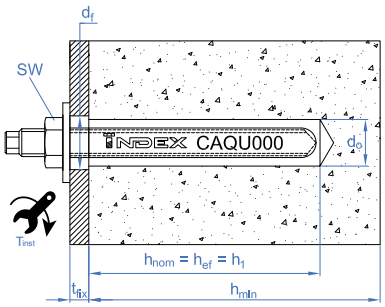

CA-QU

Résine epoxyacrylate, quartz et catalyseur. Homologuée ATE Option 8

CODE	MXL	ÉPAISSEUR MAX.. À FIXER	Ø FORET	MIN. PROFONDEUR DE PERÇADE	MIN. PROFONDEUR CHEVILLE	CLÉ D'INSTALLATION	COUPLE DE SERRAGE (NM)	Ø ÉLÉMENT À FIXER	MIN. ÉPAISSEUR DU SUPPORT	DISTANCE MIN AU BORD	DISTANCE MIN. ENTRAXES	EXTRACTION BÉTON NON-FISSURÉ	CISAILLEMENT BÉTON NON-FISSURÉ
CAQU008	8 Ø9 / 17	17	10	80	80	13	10	9	110	120	240	809	524
CAQU010	10 Ø11 / 25	25	12	90	90	17	20	12	120	90	180	1214	815
CAQU012	12 Ø13 / 32	32	14	110	110	19	40	14	140	110	220	1618	1223
CAQU016	16 Ø17 / 44	44	18	125	125	24	80	18	160	125	250	2023	2272
CAQU020	20 Ø22 / 66	66	25	170	170	30	120	22	220	170	340	3034	3553
CAQU024	24 Ø24 / 62	62	28	210	210	36	180	26	260	210	420	3641	5126
CAQU030	30 Ø33 / 22	22	35	280	280	46	400	33	360	280	560	5461	8496

T-NUX

Cheville nylon universelle à haut rendement

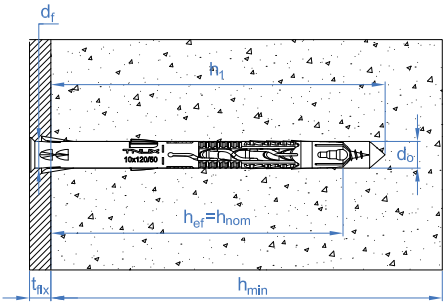

T-NUX A

Tête fraisée. Zinguée. Homologuée ATE

CODE	MXL	ÉPAISSEUR MAX.. À FIXER	Ø FORET	MIN. PROFONDEUR DE PERÇADE	MIN. PROFONDEUR CHEVILLE	CLÉ D'INSTALLATION	Ø ÉLÉMENT À FIXER	MIN. ÉPAISSEUR DU SUPPORT	DISTANCE MIN AU BORD	DISTANCE MIN. ENTRAXES	EXTRACTION BÉTON NON-FISSURÉ	CISAILLEMENT BÉTON NON-FISSURÉ
TNUXA08060	8 x 60	10	8	70	50	TX30	8 - 8,5	100	60	100	141	263
TNUXA08080	8 x 80	10	8	90	70	TX30	8 - 8,5	100	60	100	141	263
TNUXA08100	8 x 100	30	8	90	70	TX30	8 - 8,5	100	60	100	141	263
TNUXA08120	8 x 120	50	8	90	70	TX30	8 - 8,5	100	60	100	141	263
TNUXA10060	10 x 60	10	10	70	50	TX40	10 - 11	100	60	100	202	364
TNUXA10080	10 x 80	10	10	90	70	TX40	10 - 11	100	70	100	202	364
TNUXA10100	10 x 100	30	10	90	70	TX40	10 - 11	100	70	100	202	364
TNUXA10120	10 x 120	50	10	90	70	TX40	10 - 11	100	70	100	202	364
TNUXA10140	10 x 140	70	10	90	70	TX40	10 - 11	100	70	100	202	364
TNUXA10160	10 x 160	90	10	90	70	TX40	10 - 11	100	70	100	202	364
TNUXA10180	10 x 180	110	10	90	70	TX40	10 - 11	100	70	100	202	364
TNUXA10200	10 x 200	130	10	90	70	TX40	10 - 11	100	70	100	202	364
TNUXA10230	10 x 230	160	10	90	70	TX40	10 - 11	100	70	100	202	364

T-NUX A A4

Tête fraisée. Inoxydable A4. Homologuée ATE

CODE	MXL	ÉPAISSEUR MAX.. À FIXER	Ø FORET	MIN. PROFONDEUR DE PERÇADE	MIN. PROFONDEUR CHEVILLE	CLÉ D'INSTALLATION	Ø ÉLÉMENT À FIXER	MIN. ÉPAISSEUR DU SUPPORT	DISTANCE MIN AU BORD	DISTANCE MIN. ENTRAXES	EXTRACTION BÉTON NON-FISSURÉ	CISAILLEMENT BÉTON NON-FISSURÉ
TNXA408080	8 x 80	10	8	90	70	TX30	8 - 8,5	100	60	100	141	307
TNXA408100	8 x 100	30	8	90	70	TX30	8 - 8,5	100	60	100	141	307
TNXA408120	8 x 120	50	8	90	70	TX30	8 - 8,5	100	60	100	141	307
TNXA410080	10 x 80	10	10	90	70	TX40	10 - 11	100	70	100	202	425
TNXA410100	10 x 100	30	10	90	70	TX40	10 - 11	100	70	100	202	425
TNXA410120	10 x 120	50	10	90	70	TX40	10 - 11	100	70	100	202	425
TNXA410140	10 x 140	70	10	90	70	TX40	10 - 11	100	70	100	202	425

T-NUX E

Tête hexagonale. Zinguée. Homologuée ATE

CODE	MXL	ÉPAISSEUR MAX.. À FIXER	Ø FORET	MIN. PROFONDEUR DE PERÇADE	MIN. PROFONDEUR CHEVILLE	CLÉ D'INSTALLATION	Ø ÉLÉMENT À FIXER	MIN. ÉPAISSEUR DU SUPPORT	DISTANCE MIN AU BORD	DISTANCE MIN. ENTRAXES	EXTRACTION BÉTON NON-FISSURÉ	CISAILLEMENT BÉTON NON-FISSURÉ
TNUXE08060	8 x 60		8	70	50	SW10/TX30	8 - 8,5	100	60	100	141	263
TNUXE08080	8 x 80	10	8	90	70	SW10/TX30	8 - 8,5	100	60	100	141	263
TNUXE08100	8 x 100	30	8	90	70	SW10/TX30	8 - 8,5	100	60	100	141	263
TNUXE08120	8 x 120	50	8	90	70	SW10/TX30	8 - 8,5	100	60	100	141	263
TNUXE10060	10 x 60		10	70	50	SW13/TX40	10 - 11	100	70	100	202	364
TNUXE10080	10 x 80	10	10	90	70	SW13/TX40	10 - 11	100	70	100	202	364
TNUXE10100	10 x 100	30	10	90	70	SW13/TX40	10 - 11	100	70	100	202	364
TNUXE10120	10 x 120	50	10	90	70	SW13/TX40	10 - 11	100	70	100	202	364
TNUXE10140	10 x 140	70	10	90	70	SW13/TX40	10 - 11	100	70	100	202	364
TNUXE10160	10 x 160	90	10	90	70	SW13/TX40	10 - 11	100	70	100	202	364
TNUXE10180	10 x 180	110	10	90	70	SW13/TX40	10 - 11	100	70	100	202	364
TNUXE10200	10 x 200	130	10	90	70	SW13/TX40	10 - 11	100	70	100	202	364
TNUXE10230	10 x 230	160	10	90	70	SW13/TX40	10 - 11	100	70	100	202	364

T-NUX E A4

Tête hexagonale. Inoxydable A4. Homologuée ATE

CODE	MXL	ÉPAISSEUR MAX.. À FIXER	Ø FORET	MIN. PROFONDEUR DE PERÇADE	MIN. PROFONDEUR CHEVILLE	CLÉ D'INSTALLATION	Ø ÉLÉMENT À FIXER	MIN. ÉPAISSEUR DU SUPPORT	DISTANCE MIN AU BORD	DISTANCE MIN. ENTRAXES	EXTRACTION BÉTON NON-FISSURÉ	CISAILLEMENT BÉTON NON-FISSURÉ
TNXE408080	8 x 80	10	8	90	70	SW10/TX30	8 - 8,5	100	60	100	141	307
TNXE408100	8 x 100	30	8	90	70	SW10/TX30	8 - 8,5	100	60	100	141	307
TNXE410080	10 x 80	10	10	90	70	SW13/TX40	10 - 11	100	70	100	202	425
TNXE410100	10 x 100	30	10	90	70	SW13/TX40	10 - 11	100	70	100	202	425
TNXE410120	10 x 120	50	10	90	70	SW13/TX40	10 - 11	100	70	100	202	425
TNXE410140	10 x 140	70	10	90	70	SW13/TX40	10 - 11	100	70	100	202	425

T-NUX T

Tête Truss inviolable. Zinguée. Homologuée ATE

CODE	MXL	ÉPAISSEUR MAX.. À FIXER	Ø FORET	MIN. PROFONDEUR DE PERÇADE	MIN. PROFONDEUR CHEVILLE	CLÉ D'INSTALLATION	Ø ÉLÉMENT À FIXER	MIN. ÉPAISSEUR DU SUPPORT	DISTANCE MIN AU BORD	DISTANCE MIN. ENTRAXES	EXTRACTION BÉTON NON-FISSURÉ	CISAILLEMENT BÉTON NON-FISSURÉ
TNUXT10080	10 x 80	10	10	70	50	TX40	10 - 11	100	70	100	202	425
TNUXT10100	10 x 100	30	10	90	70	TX40	10 - 11	100	70	100	202	425
TNUXT10120	10 x 120	50	10	90	70	TX40	10 - 11	100	70	100	202	425
TNUXT10140	10 x 140	70	10	90	70	TX40	10 - 11	100	70	100	202	425
TNUXT10160	10 x 160	90	10	90	70	TX40	10 - 11	100	70	100	202	425

T-FUX E

Cheville tête cylindrique. Vis tête hexagonale. Zinguée. Homologuée ATE

CODE	MXL	ÉPAISSEUR MAX.. À FIXER	Ø FORET	MIN. PROFONDEUR DE PERÇADE	MIN. PROFONDEUR CHEVILLE	CLÉ D'INSTALLATION	Ø ÉLÉMENT À FIXER	MIN. ÉPAISSEUR DU SUPPORT	DISTANCE MIN AU BORD	DISTANCE MIN. ENTRAXES	EXTRACTION BÉTON NON-FISSURÉ	CISAILLEMENT BÉTON NON-FISSURÉ
TFUXE10080	10 x 80	10	10	90	70	SW13/TX40	10 - 11	100	70	100	202	425
TFUXE10100	10 x 100	30	10	90	70	SW13/TX40	10 - 11	100	70	100	202	425
TFUXE10120	10 x 120	50	10	90	70	SW13/TX40	10 - 11	100	70	100	202	425

TCA

Cheville à frapper polyamide 6.6

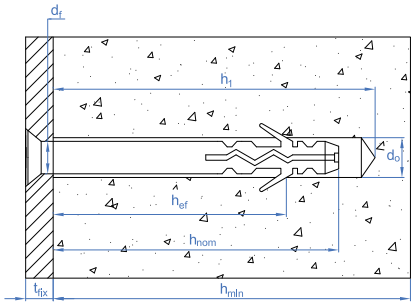

TC-6A

Cheville à 6 ailettes avec vis tête fraisée

CODE	MXL	ÉPAISSEUR MAX.. À FIXER	Ø FORET	MIN. PROFONDEUR DE PERÇADE	N° EMPREINTE	EXTRACTION BÉTON NON-FISSURÉ	CISAILLEMENT BÉTON NON-FISSURÉ	EXTRACTION BRIQUE PLEINE	EXTRACTION BRIQUE CREUSE
TC6A08080	8 x 80	15	8	70	TX30	64	37	37	18
TC6A08100	8 x 100	35	8	70	TX30	64	37	37	18

INDEX A PERFECT FIXING

CODE	MXL	ÉPAISSEUR MAX.. À FIXER	Ø FORET	MIN. PROFONDEUR DE PERÇADE	N° EMPREINTE	EXTRACTION BÉTON NON-FISSURÉ	CISAILLEMENT BÉTON NON-FISSURÉ	EXTRACTION BIQUE PLEINE	EXTRACTION BRIQUE CREUSE
TC6A08120	8 x 120	55	8	70	TX30	64	37	37	18
TC6A10100	10 x 100	25	10	80	TX40	109	55	53	26
TC6A10120	10 x 120	40	10	80	TX40	109	55	53	26
TC6A10140	10 x 140	60	10	80	TX40	109	55	53	26
TC6A10160	10 x 160	85	10	80	TX40	109	55	53	26
TC6A10200	10 x 200	125	10	80	TX40	109	55	53	26

TC-6E

Cheville à 6 ailettes avec vis tête hexagonale

CODE	MXL	ÉPAISSEUR MAX.. À FIXER	Ø FORET	MIN. PROFONDEUR DE PERÇADE	N° EMPREINTE	EXTRACTION BÉTON NON-FISSURÉ	CISAILLEMENT BÉTON NON-FISSURÉ	EXTRACTION BIQUE PLEINE	EXTRACTION BRIQUE CREUSE
TC6E08080	8 x 80	15	8	70	10	64	37	37	18
TC6E08100	8 x 100	35	8	70	10	64	37	37	18
TC6E08120	8 x 120	55	8	70	10	64	37	37	18
TC6E10100	10 x 100	25	10	80	13	109	55	53	26
TC6E10120	10 x 120	40	10	80	13	109	55	53	26
TC6E10140	10 x 140	60	10	80	13	109	55	53	26
TC6E10160	10 x 160	85	10	80	13	109	55	53	26
TC6E10200	10 x 200	125	10	80	13	109	55	53	26

TC-2A

Cheville à 2 ailettes avec vis tête fraisée

CODE	MXL	ÉPAISSEUR MAX.. À FIXER	Ø FORET	MIN. PROFONDEUR DE PERÇADE	N° EMPREINTE	EXTRACTION BÉTON NON-FISSURÉ	CISAILLEMENT BÉTON NON-FISSURÉ	EXTRACTION BIQUE PLEINE
TC2A06060	6 x 60	30	6	35	2	34	28	10
TC2A08060	8 x 60	20	8	45	3	34	37	19
TC2A08080	8 x 80	40	8	45	3	40	37	19
TC2A08100	8 x 100	60	8	45	3	40	37	19
TC2A08120	8 x 120	80	8	45	3	40	37	19
TC2A10065	10 x 65	20	10	50	4	45	55	22
TC2A10080	10 x 80	35	10	50	4	45	55	22
TC2A10100	10 x 100	55	10	50	4	45	55	22
TC2A10115	10 x 115	70	10	50	4	45	55	22
TC2A10135	10 x 135	90	10	50	4	45	55	22
TC2A10160	10 x 160	115	10	50	4	45	55	22

TC-SP

Cheville à frapper expansion haute performance avec tête fraisée

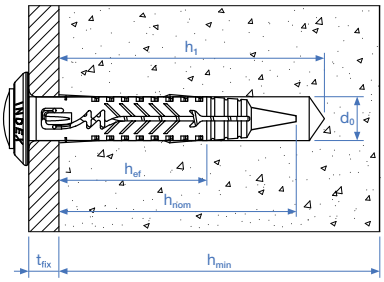

TC-SP

Cheville tête collerette

CODE	MXL	ÉPAISSEUR MAX.. À FIXER	Ø FORET	MIN. PROFONDEUR DE PERÇADE	N° EMPREINTE	EXTRACTION BÉTON NON-FISSURÉ	EXTRACTION BIQUE PLEINE
TCSP05027	5 x 27	5	5	25		17	5
TCSP06032	6 x 32	5	6	30		26	7
TCSP06040	6 x 40	10	6	30		26	7

TC

Cheville prémontée à frapper (polyamide 6.6),avec clou annelé

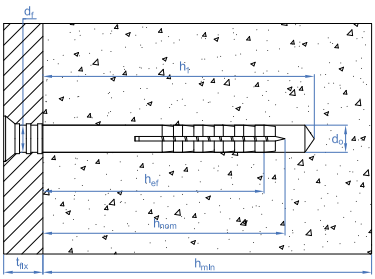

TC-CA

Cheville tête fraisée

CODE	MXL	ÉPAISSEUR MAX.. À FIXER	Ø FORET	MIN. PROFONDEUR DE PERÇADE	N° EMPREINTE	EXTRACTION BÉTON NON-FISSURÉ	CISAILLEMENT BÉTON NON-FISSURÉ	EXTRACTION BIQUE PLEINE
TCCA05025	5 x 25	5	5	30	PZ2	13	20	3
TCCA05030	5 x 30	5	5	30	PZ2	13	20	3

CODE	MXL	ÉPAISSEUR MAX.. À FIXER	Ø FORET	MIN. PROFONDEUR DE PERÇADE	N° EMPREINTE	EXTRACTION BÉTON NON-FISSURÉ	CISAILLEMENT BÉTON NON-FISSURÉ	EXTRACTION BIQUE PLEINE
TCCA05035	5 x 35	10	5	30	PZ2	13	20	3
TCCA05050	5 x 50	25	5	30	PZ2	13	20	3
TCCA06035	6 x 35	10	6	35	PZ2	18	26	4
TCCA06040	6 x 40	10	6	35	PZ2	18	26	4
TCCA06050	6 x 50	20	6	35	PZ2	18	26	4
TCCA06060	6 x 60	30	6	35	PZ2	18	26	4
TCCA06070	6 x 70	40	6	35	PZ2	18	26	4
TCCA06080	6 x 80	50	6	35	PZ2	18	26	4
TCCA08060	8 x 60	20	8	45	PZ3	29	30	7
TCCA08080	8 x 80	40	8	45	PZ3	29	30	7
TCCA08100	8 x 100	60	8	45	PZ3	29	30	7
TCCA08120	8 x 120	80	8	45	PZ3	29	30	7
TCCA08140	8 x 135	100	8	45	PZ3	29	30	7

TC-A2

Cheville tête fraisée et vis inoxydable A2

CODE	MXL	ÉPAISSEUR MAX.. À FIXER	Ø FORET	MIN. PROFONDEUR DE PERÇADE	N° EMPREINTE	EXTRACTION BÉTON NON-FISSURÉ	CISAILLEMENT BÉTON NON-FISSURÉ	EXTRACTION BIQUE PLEINE
TCA205030	5 x 30	5	5	30	PZ2	13	20	3
TCA206040	6 x 40	10	6	35	PZ2	18	26	4
TCA206060	6 x 60	30	6	35	PZ2	18	26	4
TCA208060	8 x 60	20	8	45	PZ3	29	30	7
TCA208080	8 x 80	40	8	45	PZ3	29	30	7
TCA208100	8 x 100	60	8	45	PZ3	29	30	7

TC-CC

Cheville tête cylindrique

CODE	MXL	ÉPAISSEUR MAX.. À FIXER	Ø FORET	MIN. PROFONDEUR DE PERÇADE	N° EMPREINTE	EXTRACTION BÉTON NON-FISSURÉ	CISAILLEMENT BÉTON NON-FISSURÉ	EXTRACTION BIQUE PLEINE
TCCC05025	5 x 25	5	5	30	PZ2	13	20	3
TCCC05030	5 x 30	5	5	30	PZ2	13	20	3
TCCC05035	5 x 35	10	5	30	PZ2	13	20	3
TCCC05050	5 x 50	25	5	30	PZ2	13	20	3
TCCC06035	6 x 35	10	6	35	PZ2	18	26	4
TCCC06040	6 x 40	15	6	35	PZ2	18	26	4
TCCC06050	6 x 50	25	6	35	PZ2	18	26	4
TCCC06060	6 x 60	35	6	35	PZ2	18	26	4
TCCC06070	6 x 70	45	6	35	PZ2	18	26	4
TCCC06080	6 x 80	55	6	35	PZ2	18	26	4
TCCC08060	8 x 60	20	8	45	PZ3	18	30	7
TCCC08080	8 x 80	40	8	45	PZ3	29	30	7
TCCC08100	8 x 100	60	8	45	PZ3	29	30	7
TCCC08120	8 x 120	80	8	45	PZ3	29	30	7
TCCC08140	8 x 135	100	8	45	PZ3	29	30	7

AIS

Cheville pour fixation de panneaux isolants

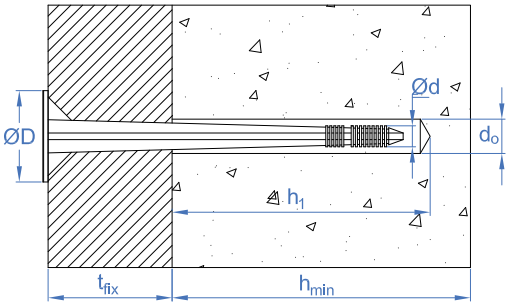

AIS-C

Cheville avec clou de polyamide

CODE	MXL	MÉTRIQUE	LONGUEUR	Ø FORET	MIN. ÉPAISSEUR DU SUPPORT	MIN. PROFONDEUR DE PERÇADE	MIN. PROFONDEUR CHEVILLE	ÉPAISSEUR MAX. À FIXER	DISTANCE MIN. AU BORD	DISTANCE MIN. ENTRAXES	ØD(MM)	EXTRACTION BÉTON NON-FISSURÉ	EXTRACTION BRIQUE CREUSE	EXTRACTION BIQUE PLEINE	EXTRACTION BÉTON FISSURÉ
AISC10070	10 x 70	10	70	10	100	60	50	20	100	100	60	29	4	36	29
AISC10090	10 x 90	10	90	10	100	60	50	40	100	100	60	29	4	36	29
AISC10100	10 x 100	10	100	10	100	60	50	50	100	100	60	29	4	36	29
AISC10120	10 x 120	10	120	10	100	60	50	70	100	100	60	29	4	36	29
AISC10140	10 x 140	10	140	10	100	60	50	90	100	100	60	29	4	36	29
AISC10160	10 x 160	10	160	10	100	60	50	110	100	100	60	29	4	36	29
AISC10180	10 x 180	10	180	10	100	60	50	130	100	100	60	29	4	36	29
AISC10200	10 x 200	10	200	10	100	60	50	150	100	100	60	29	4	36	29
AISC10220	10 x 220	10	220	10	100	60	50	170	100	100	60	29	4	36	29

CODE	MXL	MÉTRIQUE	LONGUEUR	Ø FORET	MIN. ÉPAISSEUR DU SUPPORT	MIN. PROFONDEUR DE PERÇADE	MIN. PROFONDEUR CHEVILLE	ÉPAISSEUR MAX. À FIXER	DISTANCE MIN. AU BORD	DISTANCE MIN. ENTRAXES	ØD(MM)	EXTRACTION BÉTON NON-FISSURÉ	EXTRACTION BRIQUE CREUSE	EXTRACTION BIQUE PLEINE	EXTRACTION BÉTON FISSURÉ
AISC10260	10 x 260	10	260	10	100	60	50	210	100	100	60	29	4	36	29

AIS-S

Cheville avec clou métallique et capuchon de polyamide

CODE	MXL	MÉTRIQUE	LONGUEUR	Ø FORET	MIN. ÉPAISSEUR DU SUPPORT	MIN. PROFONDEUR DE PERÇADE	MIN. PROFONDEUR CHEVILLE	ÉPAISSEUR MAX. À FIXER	DISTANCE MIN. AU BORD	DISTANCE MIN. ENTRAXES	ØD(MM)	EXTRACTION BÉTON NON-FISSURÉ	EXTRACTION BRIQUE CREUSE	EXTRACTION BIQUE PLEINE	EXTRACTION BÉTON FISSURÉ
AISS10070	10 x 70	10	70	10	100	60	50	20	100	100	60	20	4	23	20
AISS10090	10 x 90	10	90	10	100	60	50	40	100	100	60	20	4	23	20
AISS10100	10 x 100	10	100	10	100	60	50	50	100	100	60	20	4	23	20
AISS10120	10 x 120	10	120	10	100	60	50	70	100	100	60	20	4	23	20
AISS10140	10 x 140	10	140	10	100	60	50	90	100	100	60	20	4	23	20
AISS10160	10 x 160	10	160	10	100	60	50	110	100	100	60	20	4	23	20
AISS10180	10 x 180	10	180	10	100	60	50	130	100	100	60	20	4	23	20
AISS10200	10 x 200	10	200	10	100	60	50	150	100	100	60	20	4	23	20
AISS10220	10 x 220	10	220	10	100	60	50	170	100	100	60	20	4	23	20
AISS10260	10 x 260	10	260	10	100	60	50	210	100	100	60	20	4	23	20

AIS

Cheville

CODE	MXL	ÉPAISSEUR MAX.. À FIXER	Ø FORET	MIN. PROFONDEUR DE PERÇADE	MIN. PROFONDEUR CHEVILLE	Ø RONDELLE	EXTRACTION BÉTON NON-FISSURÉ
AIS08080	8 x 80	50	8	30	30	35	1
AIS08100	8 x 100	70	8	30	30	35	1
AIS08120	8 x 120	90	8	30	30	35	1
AIS08140	8 x 140	110	8	30	30	35	1

AIS-R

Rosaces

CODE	MXL	ØD(MM)	D
AISR140	Ø140	140	11

AIS-W

Rosaces. Utilisation avec vis

CODE	MXL	ØD(MM)	D
AISW060	Ø60	60	6

AIS-M

Cheville metallique

CODE	MXL	MÉTRIQUE	LONGUEUR	Ø FORET	MIN. ÉPAISSEUR DU SUPPORT	MIN. PROFONDEUR DE PERÇADE	MIN. PROFONDEUR CHEVILLE	ÉPAISSEUR MAX. À FIXER	DISTANCE MIN. AU BORD	DISTANCE MIN. ENTRAXES	ØD(MM)
AISM08090	8 x 90	8	90	8	100	50	40	50	100	100	35
AISM08110	8 x 110	8	110	8	100	50	40	70	100	100	35
AISM08120	8 x 120	8	120	8	100	50	40	80	100	100	35
AISM08140	8 x 140	8	140	8	100	50	40	100	100	100	35
AISM08170	8 x 170	8	170	8	100	50	40	130	100	100	35
AISM08200	8 x 200	8	200	8	100	50	40	160	100	100	35
AISM08250	8 x 250	8	250	8	100	50	40	210	100	100	35
AISM08300	8 x 300	8	300	8	100	50	40	260	100	100	35

AIS-AM

Rondelle pour cheville metallique

CODE	MXL	ØD(MM)	L1	D
AISAM085	Ø85	85	0,5	9

TE

Cheville spirale

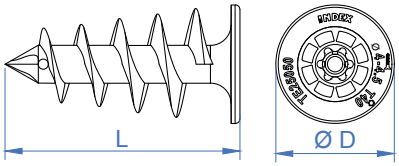

TE

CODE	MXL	LONGUEUR	ØD(MM)
TE25050	25 x 50	50	25
TE25090	25 x 90	90	25

TN4S

Cheville nylon quadruple expansion pour tout type de materiaux

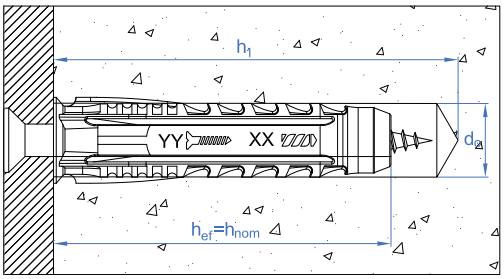

TN4S Cheville

CODE	MXL	Ø FORET	MIN. PROFONDEUR DE PERÇADE	MIN. PROFONDEUR CHEVILLE	MIN. ÉPAISSEUR DU SUPPORT	EXTRACTION BÉTON NON-FISSURÉ	EXTRACTION BIQUE PLEINE	EXTRACTION BRIQUE CREUSE	DIMENSION VIS
TN4S05	5 x 25	5	30	25	35	28	19	13	TPPO 2,5-4
TN4S06	6 x 30	6	40	30	45	61	48	39	TPPO 3,5-4
TN4S08	8 x 40	8	50	40	55	170	104	20	TPPO 4,5 , TB 5-6
TN4S10	10 x 50	10	60	50	65	256	160	48	TB 6-8
TN4S12	12 x 60	12	70	60	75	394	104	54	TB 8-10
TN4S14	14 x 70	14	80	70	85	628	224	75	TB 10-12

TN4S-L Long cheville

CODE	MXL	Ø FORET	MIN. PROFONDEUR DE PERÇADE	MIN. PROFONDEUR CHEVILLE	MIN. ÉPAISSEUR DU SUPPORT	EXTRACTION BÉTON NON-FISSURÉ	EXTRACTION BIQUE PLEINE	EXTRACTION BRIQUE CREUSE	DIMENSION VIS
TN4S06L	6 x 45	6	55	45	60	60	35	39	TPPO 3,5-4
TN4S08L	8 x 60	8	70	60	75	129	68	43	TPPO 4,5 , TB 5-6
TN4S10L	10 x 80	10	90	80	95	0	210	46	TB 6-8

MEDU

Cheville polypropylène universelle avec collerete, type noeud

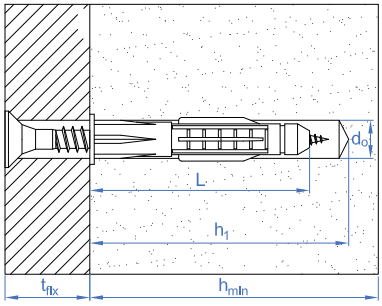

MEDU Cheville polypropylène universelle avec collerete, type noeud

CODE	MXL	Ø FORET	MIN. PROFONDEUR DE PERÇADE	MIN. ÉPAISSEUR DU SUPPORT	EXTRACTION BÉTON NON-FISSURÉ	EXTRACTION BIQUE PLEINE	EXTRACTION BRIQUE CREUSE
MEDUB06	6 x 35	6	45	65	8	5	4
MEDUB07	8 x 42	8	50	70	12	5	4
MEDUB08	8 x 50	8	60	80	24	5	4
MEDUB10	10 x 60	10	75	95	70	7	5

TACON

Cheville nylon

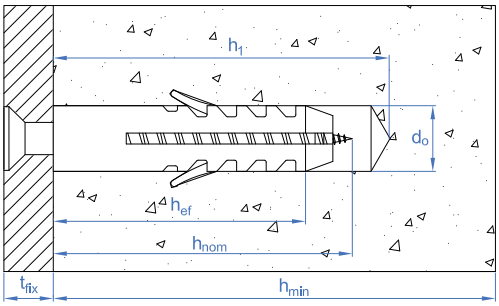

TACON/TACOL/TACOL-A Cheville

CODE	MXL	Ø FORET	MIN. PROFONDEUR DE PERÇADE	MIN. PROFONDEUR CHEVILLE	MIN. ÉPAISSEUR DU SUPPORT	EXTRACTION BÉTON NON-FISSURÉ	EXTRACTION BIQUE PLEINE	DIMENSION VIS
TACON04	4 x 20	4	25	20	30	6	4	TPPO 2,5-3
TACON05/TACOL05/	5 x 25	5	35	25	40	7	5	TPPO 2,5-4

CODE	MXL	Ø FORET	MIN. PROFONDEUR DE PERÇADE	MIN. PROFONDEUR CHEVILLE	MIN. ÉPAISSEUR DU SUPPORT	EXTRACTION BÉTON NON-FISSURÉ	EXTRACTION BIQUE PLEINE	DIMENSION VIS
TACON06/TACOL06/TACOLA06	6 x 30	6	40	30	45	10	5	TPPO 3,5-4
TACON07	7 x 30	7	45	30	45	11	6	TPPO 4-4,5
TACON08/TACOL08	8 x 40	8	50	40	55	12	11	TPPO 4,5 , TB 5-6
TACON10/TACOL10	10 x 50	10	60	50	70	61	16	TB 6-8
TACON12/TACOL12	12 x 60	12	70	60	80	76	28	TB 8-10
TACON14	14 x 70	14	80	70	95	167	88	TB 10-12
TACON16	16 x 80	16	90	80	100	240	100	TB 12-14

IPA

Cheville nylon pour briques creuses et matériaux pleins

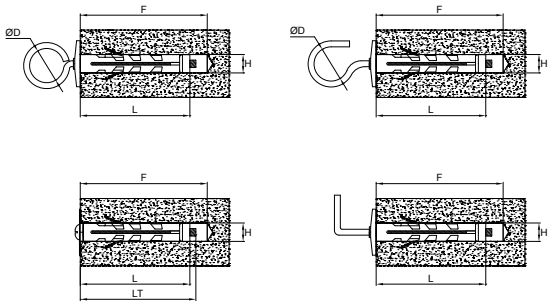

IPA-GR

Crochet angle droit

CODE	MXL	ÉPAISSEUR MAX.. À FIXER	Ø FORET	MIN. PROFONDEUR DE PERÇADE	MIN. PROFONDEUR CHEVILLE	Ø RONDELLE	EXTRACTION BÉTON NON-FISSURÉ	EXTRACTION BIQUE PLEINE
IPAGR09	M4 x 40	-	9	45	40	20	8	8
IPAGR12	M5 x 45	-	12	50	45	25	12	12

IPA-GN

Crochet normal

CODE	MXL	ÉPAISSEUR MAX.. À FIXER	Ø FORET	MIN. PROFONDEUR DE PERÇADE	MIN. PROFONDEUR CHEVILLE	Ø RONDELLE	EXTRACTION BÉTON NON-FISSURÉ	EXTRACTION BIQUE PLEINE
IPAGN09	M4 x 40	-	9	45	40	20	8	8
IPAGN12	M5 x 45	-	12	50	45	25	10	10

IPA-AR

Piton

CODE	MXL	ÉPAISSEUR MAX.. À FIXER	Ø FORET	MIN. PROFONDEUR DE PERÇADE	MIN. PROFONDEUR CHEVILLE	Ø RONDELLE	EXTRACTION BÉTON NON-FISSURÉ	EXTRACTION BIQUE PLEINE
IPAAR09	M4 x 40	-	9	45	40	20	8	8
IPAAR12	M5 x 45	-	12	50	45	25	10	10

IPA-TO

Vis

CODE	MXL	ÉPAISSEUR MAX.. À FIXER	Ø FORET	MIN. PROFONDEUR DE PERÇADE	MIN. PROFONDEUR CHEVILLE	Ø RONDELLE	EXTRACTION BÉTON NON-FISSURÉ	EXTRACTION BIQUE PLEINE
IPATO09	M4 x 40	5	9	45	40	20	8	44
IPATO12	M5 x 45	5	12	50	45	25	12	56

TA-PL

Cheville plastique (polypropylène)

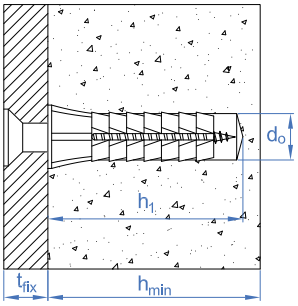

TA-PL

Cheville plastique, polypropylène

CODE	MXL	Ø FORET	MIN. PROFONDEUR DE PERÇADE	MIN. ÉPAISSEUR DU SUPPORT	EXTRACTION BÉTON NON-FISSURÉ
TACOP05	5 x 21	5	30	35	5
TACOP06	6 x 22	6	30	35	5
TACOP07	7 x 23	7	30	35	6
TACOP08	8 x 27	8	35	40	9
TACOP09	9 x 30	9	35	40	9
TACOP10	10 x 35	10	40	45	13
TACOP11	10 x 43	10	50	55	15
TACOP12	12 x 45	12	50	55	17
TACOP14	14 x 48	14	55	60	28

BA-NO

Segment basculant pour fixation d'éléments légers dans des faux plafonds

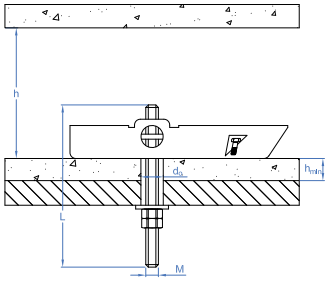

BA-ES

Tige filetée

CODE	MXL	ÉPAISSEUR MAXIMUM DU MATÉRIAU DE BASE ET DE L'ÉLÉMENT À FIXER ≤	Ø FORET	"CAVITÉ MINIMUM "H""	EXTRACTION DE L'ENTREVOUS EN BÉTON	EXTRACTION PLACO-PRÂTE	EXTRACTION PRÂTE
BAESM04	M4 x 100	74	14	70	10	5	5
BAESM05	M5 x 100	72	14	70	12	5	5
BAESM06	M6 x 100	68	16	75	13	6	6
BAESM08	M8 x 100	60	20	85	14	6	6

BA-GA

Crochet

CODE	MXL	ÉPAISSEUR MAXIMUM DU MATÉRIAU DE BASE ET DE L'ÉLÉMENT À FIXER ≤	Ø FORET	"CAVITÉ MINIMUM "H""	EXTRACTION DE L'ENTREVOUS EN BÉTON	EXTRACTION PLACO-PRÂTE	EXTRACTION PRÂTE
BAGAM04	M4 x 77	74	14	70	10	5	5
BAGAM05	M5 x 80	72	14	70	12	5	5
BAGAM06	M6 x 87	68	16	75	13	6	6
BAGAM08	M8 x 95	60	20	85	14	6	6

PA-LO

Segment à ressort

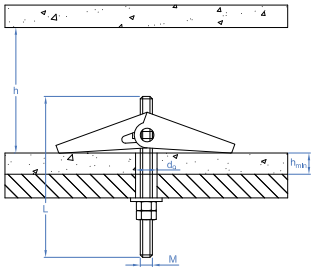

PA-ES

Tige filetée

CODE	MXL	ÉPAISSEUR MAXIMUM DU MATÉRIAU DE BASE ET DE L'ÉLÉMENT À FIXER ≤	Ø FORET	"CAVITÉ MINIMUM "H""	EXTRACTION DE L'ENTREVOUS EN BÉTON	EXTRACTION PLACO-PRÂTE	EXTRACTION PRÂTE
PAESM04	M4 x 100	75	12	26	10	5	5
PAESM05	M5 x 100	70	15	33	12	5	5
PAESM06	M6 x 100	66	18	37	13	6	6
PAESM08	M8 x 100	61	22	54	14	6	6

PA-GA

Crochet

CODE	MXL	ÉPAISSEUR MAXIMUM DU MATÉRIAU DE BASE ET DE L'ÉLÉMENT À FIXER ≤	Ø FORET	"CAVITÉ MINIMUM "H""	EXTRACTION DE L'ENTREVOUS EN BÉTON	EXTRACTION PLACO-PRÂTE	EXTRACTION PRÂTE
PAGAM04	M4 x 55	75	12	26	10	5	5
PAGAM05	M5 x 65	70	15	33	12	5	5
PAGAM06	M6 x 80	66	18	37	13	6	6
PAGAM08	M8 x 85	61	22	54	14	6	6

IN

Cheville Indemoll pour fixation dans matériaux creux

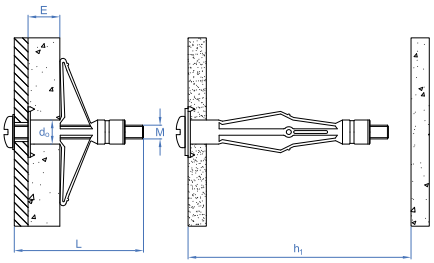

IN-CO

Avec vis à tête bombée

CODE	MXL	Ø FORET	"CAVITÉ MINIMUM "H""	MIN. ÉPAISSEUR DU SUPPORT	ÉPAISSEUR MAX.. À FIXER	EXTRACTION PLACO-PRÂTE	EXTRACTION PRÂTE
INCO421	M4 x 30	8	30	1-5	17 -hmin	20	20
INCO432	M4 x 41	8	41	3-10	22 -hmin	20	20

CODE	MXL	Ø FORET	"CAVITÉ MINIMUM ""H"""	MIN. ÉPAISSEUR DU SUPPORT	ÉPAISSEUR MAX.. À FIXER	EXTRACTION PLACO-PRÂTE	EXTRACTION PRÂTE
INCO438	M4 x 47	8	47	9-16	30 -hmin	20	20
INCO446	M4 x 53	8	53	15-22	33 -hmin	20	20
INCO459	M4 x 67	8	67	31-36	52 -hmin	20	20
INCO537	M5 x 46	10	46	5-14	26 -hmin	20	25
INCO552	M5 x 59	10	59	6-18	42 -hmin	20	30
INCO565	M5 x 72	10	72	16-33	55 -hmin	20	30
INCO580	M5 x 89	10	89	33-46	61 -hmin	20	30
INCO637	M6 x 46	12	46	5-13	25 -hmin	15	20
INCO652	M6 x 59	12	59	6-17	38 -hmin	20	25
INCO665	M6 x 72	12	72	14-32	49 -hmin	20	25
INCO680	M6 x 89	12	89	34-46	78 -hmin	20	25

IN-HE

Avec vis à tête hexagonale

CODE	MXL	Ø FORET	"CAVITÉ MINIMUM ""H"""	MIN. ÉPAISSEUR DU SUPPORT	ÉPAISSEUR MAX.. À FIXER	EXTRACTION PLACO-PRÂTE	EXTRACTION PRÂTE
INHE837	M8 x 45	14	45	5-13	25 -hmin	20	40
INHE855	M8 x 60	14	60	6-18	36 -hmin	20	40
INHE865	M8 x 73	14	73	17-33	47 -hmin	20	40

ANCLA

Cheville nylon pour briques creuses et plaques de plâtre

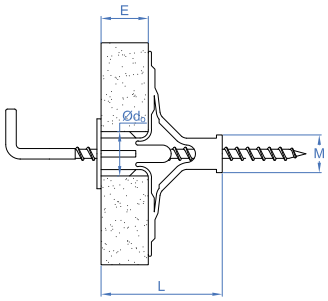

ANCLA

Cheville nylon pour briques creuses et plaques de plâtre

CODE	MXL	Ø FORET	MIN. ÉPAISSEUR DU SUPPORT	EXTRACTION BRIQUE CREUSE	EXTRACTION PLACO-PRÂTE
ANCLA40	10 x 40	10	4-12	10	5
ANCLA47	10 x 47	10	15-19	10	5

TAPLA

Cheville pour brique creuse et plaques de plâtre

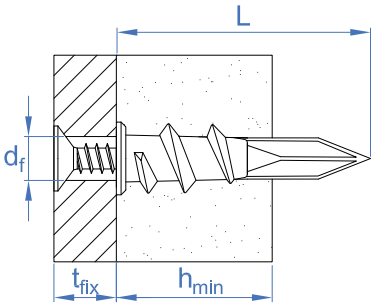

TAPLA NY

Cheville nylon

CODE	MXL	MIN. ÉPAISSEUR DU SUPPORT	VALABLE POUR	N° EMPREINTE	EXTRACTION PLACO-PRÂTE
TAPLANY	15 x 33	9-16	TPPO 4,5 x 40 / DIN-7981 4,2 x 38	PH3	8

TAPLA ME

Cheville Zamak avec vis DIN 7981 4,2 x 32

CODE	MXL	MIN. ÉPAISSEUR DU SUPPORT	VALABLE POUR	N° EMPREINTE	EXTRACTION PLACO-PRÂTE
TAPLAME	13 x 32	9-16	DIN-7981 4,2 x 32	PH2/PH3	8

TAPLA ZK

Cheville Zamak

CODE	MXL	MIN. ÉPAISSEUR DU SUPPORT	VALABLE POUR	N° EMPREINTE	EXTRACTION PLACO-PRÂTE
TAPLAZK	13 x 37	9-16	TPPO 4,5 x 50 / DIN-7981 4,2 x 38	PZ3	8

AL

Crochets à oeillet

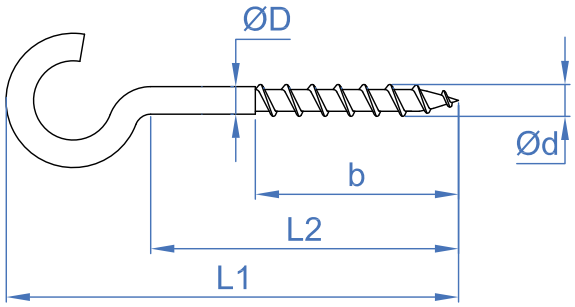

AL-HA

Crochet à oeillet ouvert en acier

CODE	MXL	Ød	L1	B	L2	ØD
ALHA14025	2,6 x 18 x 7	2,6	18	7	10	2,1
ALHA16030	3,1 x 22 x 9	3,1	22	9	12	2,4
ALHA17040	3,5 x 26 x 10	3,5	26	10	14	2,7
ALHA18040	4,1 x 29 x 10	4,1	29	10	15	3,2
ALHA18050	4,1 x 34 x 12	4,1	34	12	20	3,2
ALHA19050	4,4 x 33 x 12	4,4	33	12	18	3,4
ALHA19060	4,4 x 39 x 15	4,4	39	15	22	3,4
ALHA19070	4,4 x 41 x 15	4,4	41	15	24	3,4
ALHA20050	5 x 35 x 12	5	35	12	19	3,9
ALHA20060	5 x 39 x 12	5	39	12	21	3,9
ALHA20070	5 x 44 x 14	5	44	14	26	3,9
ALHA20080	5 x 50 x 18	5	50	18	30	3,9
ALHA21070	5,6 x 43 x 14	5,6	43	14	23	4,4
ALHA21080	5,6 x 48 x 14	5,6	48	14	28	4,4
ALHA21090	5,6 x 56 x 14	5,6	56	14	32	4,4
ALHA21100	5,6 x 61 x 18	5,6	61	18	37	4,4
ALHA22110	6 x 69 x 24	6	69	24	43	4,7
ALHA22120	6 x 74 x 29	6	74	29	48	4,7
ALHA23130	6,3 x 82 x 35	6,3	82	35	55	5,2

AL-HA B

Crochet à oeillet ouvert laqué blanc

CODE	MXL	Ød	L1	B	L2	ØD
ALHAB16030	3,1 x 22 x 9	3,1	22	9	12	2,4
ALHAB17040	3,5 x 26 x 10	3,5	26	10	14	2,7
ALHAB18050	4,1 x 34 x 12	4,1	34	12	20	3,2
ALHAB19060	4,4 x 39 x 15	4,4	39	15	22	3,4

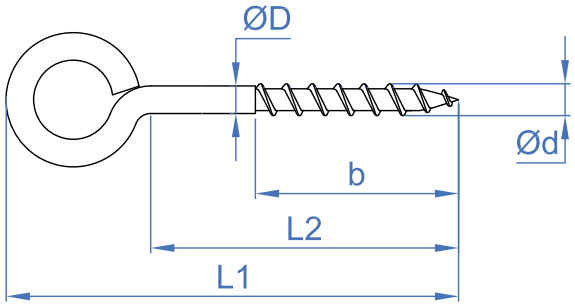

AL-HC

Crochet à oeillet fileté fermé en acier

CODE	MXL	Ød	L1	B	L2	ØD
ALHC14025	2,6 x 18 x 7	2,6	18	7	10	2,1
ALHC16030	3,1 x 22 x 9	3,1	22	9	12	2,4
ALHC17040	3,5 x 28 x 10	3,5	28	10	14	2,7
ALHC18040	4,1 x 30 x 10	4,1	30	10	15	3,2
ALHC18050	3,7 x 39 x 12	4,1	35	12	20	3,2
ALHC19050	4,4 x 35 x 12	4,4	35	12	18	3,4
ALHC19060	4,4 x 42 x 15	4,4	38	15	22	3,4
ALHC19070	4,4 x 44 x 15	4,4	40	15	24	3,4

CODE	MXL	Ød	L1	B	L2	ØD
ALHC20050	5 x 39 x 12	5	35	12	19	3,9
ALHC20060	5 x 41 x 12	5	39	12	21	3,9
ALHC20070	5 x 48 x 14	5	43,8	14	26	3,9
ALHC20080	5 x 54 x 18	5	50	18	30	3,9
ALHC21070	5,6 x 49 x 14	5,6	43	14	23	4,4
ALHC21080	5,6 x 54 x 14	5,6	48	14	28	4,4
ALHC21090	5,6 x 61 x 14	5,6	56	14	32	4,4
ALHC21100	5,6 x 66 x 18	5,6	62	18	37	4,4
ALHC22110	6 x 73 x 24	6	69	24	43	4,7
ALHC22120	6 x 81 x 29	6	75	29	48	4,7
ALHC23130	6,3 x 89 x 35	6,3	83	35	55	5,2

AL-HC B

Crochet à oeillet fileté fermé laqué blanc

CODE	MXL	Ød	L1	B	L2	ØD
ALHCB16030	3,1 x 22 x 9	3,1	22	9	12	2,4
ALHCB17040	3,5 x 28 x 10	3,5	28	10	14	2,7
ALHCB18050	3,7 x 39 x 12	3,7	39	12	20	3,2
ALHCB19060	4,4 x 42 x 15	4,4	42	15	22	3,4

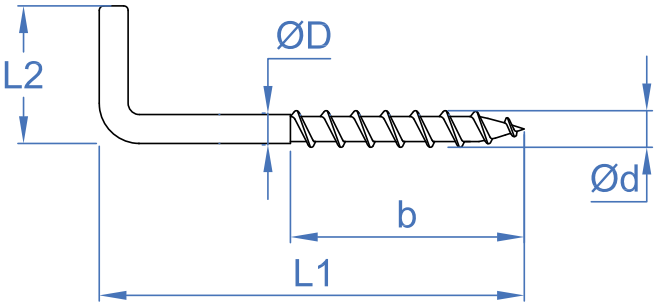

AL-RO

Gond à visser fileté en acier

CODE	MXL	Ød	L1	L2	B	ØD
ALRO14025	2,6 x 17 x10	2,6	17	10	10	2
ALRO16030	3,1 x 20 x 10	3,1	20	10	12	2,4
ALRO17040	3,5 x 29 x 13	3,5	29	13	17	2,7
ALRO18040	3,7 x 28 x 14	3,7	28	14	17	2,9
ALRO18050	3,7 x 37 x 15	3,7	37	15	22	2,9
ALRO19050	4,4 x 37 x 15	4,4	37	15	22	3,4
ALRO19060	4,4 x 46 x 17	4,4	46	17	28	3,4
ALRO19070	4,4 x 55 x 18	4,4	55	18	33	3,4
ALRO20060	5 x 44 x 20	5	44	20	26	3,9
ALRO20070	5 x 53 x 20	5	53	20	32	3,9
ALRO20080	5 x 63 x 21	5	63	21	38	3,9
ALRO21080	5,6 x 60 x 22	5,6	60	22	36	4,4
ALRO21090	5,6 x 70 x 22	5,6	70	22	42	4,4
ALRO22100	6 x 79 x 23	6	79	23	47	4,7
ALRO22110	6 x 86 x 23	6	86	23	52	4,7
ALRO22120	6 x 97 x 25	6	97	25	58	4,7
ALRO23130	7,8 x 105 x 25	7,8	105	25	63	5,8

AL-RO B

Gond à visser fileté laqué blanc

CODE	MXL	Ød	L1	L2	B	ØD
ALROB16030	3,1 x 20 x 10	3,1	20	10	10	2,4
ALROB17040	3,5 x 29 x 13	3,5	29	13	13	2,7
ALROB18050	3,7 x 37 x 15	3,7	37	15	18	2,9
ALROB19060	4,4 x 46 x 17	4,4	46	17	24	3,4

Diamètre de perçage

			ø 3.5	ø 3.9	ø 4.2	ø 4.8	ø 5.5	ø 6.3
Force maximale d'installation		N	150	200	250	250	350	350
Vitesse de perçage	Acier	rpm	1.800 - 2500				1000 - 1800	
	Acier inoxydable	rpm	1.000 - 1500				600 - 1000	
Couple maximum de serrage		Nm	2.8	3.8	4.7	6.9	10.4	16.9

154 DIN-7504-K

157 AUTO

156 DIN-7504-K RE

166 DIN-7504-N

167 DIN-7504-P

171 TAE

169 ABA

160 FIBR

160 PS

170 BCP

Diamètres de perçage prévus pour vis à tôle

Dimensions	Épaisseur tôle	Ø Du trou Aluminium	Ø Du trou Acier
2,9 N°4	0,4 - 0,6	2,20	2,25
	0,6 - 1,0	2,20	2,40
	1,0 - 1,5	2,25	2,40
	1,5 - 2,5	2,40	2,50
	2,5 - 4,0	-	-
3,5 N°6	0,4 - 0,6	2,70	2,70
	0,6 - 1,0	2,70	2,80
	1,0 - 1,5	2,80	2,80
	1,5 - 2,5	2,80	2,90
	2,5 - 4,0	-	3,00
3,9 N°7	0,4 - 0,6	-	-
	0,6 - 1,0	3,00	3,10
	1,0 - 1,5	3,00	3,10
	1,5 - 2,5	3,10	3,20
	2,5 - 4,0	3,10	3,30
4,2 N°8	0,4 - 0,6	-	-
	0,6 - 1,0	3,20	3,30
	1,0 - 1,5	3,20	3,30
	1,5 - 2,5	3,30	3,40
	2,5 - 4,0	3,30	3,50
4,8 N°10	0,4 - 0,6	-	-
	0,6 - 1,0	3,70	3,80
	1,0 - 1,5	3,70	3,80
	1,5 - 2,5	3,80	3,90
	2,5 - 4,0	3,80	4,00
5,5 N°12	0,4 - 0,6	-	-
	0,6 - 1,0	4,30	4,40
	1,0 - 1,5	4,30	4,40
	1,5 - 2,5	4,40	4,50
	2,5 - 4,0	4,40	4,60
6,3 N°14	0,4 - 0,6	-	-
	0,6 - 1,0	5,00	5,10
	1,0 - 1,5	5,00	5,10
	1,5 - 2,5	5,10	5,20
	2,5 - 4,0	5,10	5,30

138 CP

158 AUE

171 DIN-7981

173 DIN-7982

Guide de choix de vis auto-perceuse

VIS	Ø FILETAGE	ÉPAISSEUR À PERCER DANS L'ACIER [mm]
AUTO	5,5	4,0 – 12,0
ABE ABR ABP RS	6,3	2,5 – 6,0
	5,5	1,75 – 5,25
	4,8	1,75 – 4,4
	4,2	1,75 – 3,0
	3,9	0,7 – 2,4
	3,5	0,7 – 2,25
ABA / ATA	6,3	2,5 – 6,0
	5,5	1,75 – 5,0
	4,8	1,75 – 4,0
TAE	4,2	0,75 – 2,5
BCP	4,2	0,7 – 2,0
ARE	6,3	1,0 – 1,5
	5,5	1,0 – 1,5
	4,8	0,3 – 1,0
PS PSL	5,5	1,5 – 6,0
	5,5	6,0 – 12,0

0,00 0,25 0,50 0,75 1,00 1,25 1,50 1,75 2,00 2,25 2,50 2,75 3,00 3,25 3,50 3,75 4,00 4,25 4,50 4,75 5,00 5,25 5,50 5,75 6,00 6,5 7,0 7,5 8,0 8,5 9,0 9,5 10,0 10,5 11,0 11,5 12,0

VIS	Ø FILETAGE	ÉPAISSEUR À PERCER DANS L'ALUMINIUM [mm]
BIE	4,8	1,75 – 4,4
	5,5	1,75 – 5,25
	6,3	2,5 – 6,0
BAUTO	5,5	4,0 – 12,0

0,00 0,25 0,50 0,75 1,00 1,25 1,50 1,75 2,00 2,25 2,50 2,75 3,00 3,25 3,50 3,75 4,00 4,25 4,50 4,75 5,00 5,25 5,50 5,75 6,00 6,5 7,0 7,5 8,0 8,5 9,0 9,5 10,0 10,5 11,0 11,5 12,0

Épaisseur maximum à fixer

LONGUEUR	ST 3,5	ST 3,9	ST 4,2	ST 4,8	ST 5,5	ST 6,3
9,5	2,85					
11	4,2					
13	6,2	5,8	4,3	3,7		
16	9,2	8,8	7,3	5,5		
19	12,1	11,7	10,3	8,7	8,7	7
22	15,1	14,7	13,3	11,7	11,7	10
25	18,1	17,7	16,3	14,7	14,7	13
32	25,1	24,5	23	21,5	21,5	20
38		30,5	29	27,5	27,5	26
45			36	34,5	34,5	33
50			41	39,5	39,5	38
60				49,5	49,5	48
63				52,5	52,5	51
73				62,5	62,5	61
75				64,5	64,5	63
80				69,5		68
90				79,5		78
100				89,5		88
110						98
120						108
130						118
140						128

* Pas valable pour vis AUTO

AB-IA / AB-RA Collier renforcé M8 ouvert

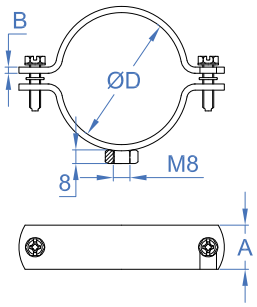

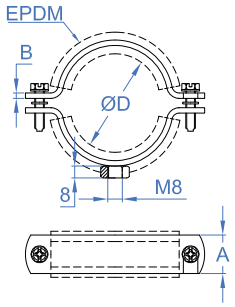

AB-RA / AB-IA Collier renforcé M8 ouvert

CODE	ØD(MM)	ØD(")	A X B	CHARGE MAXIMALE
ABIA015 / ABRA015	12-16	1/4"	20 x 1,5	80
ABIA018 / ABRA018	15 - 19	3/8"	20 x 1,5	80
ABIA022 / ABRA022	20 - 25	1/2"	20 x 1,5	80
ABIA028 / ABRA028	26 - 30	3/4"	20 x 1,5	80
ABIA035 / ABRA035	32 - 36	1"	20 x 1,5	80
ABIA042 / ABRA042	38 - 43	1 1/4"	20 x 1,5	80
ABIA048 / ABRA048	47 - 51	1 1/2"	20 x 1,5	80
ABIA054 / ABRA054	53 - 58	-	20 x 1,5	80
ABIA060 / ABRA060	60 - 64	2"	20 x 1,5	80
ABIA075 / ABRA075	75 - 80	2 1/2"	20 x 1,5	80
ABIA090 / ABRA090	87 - 92	3"	20 x 1,5	80
ABIA100 / ABRA100	99 - 105	3 1/2"	20 x 1,5	80
ABIA110 / ABRA110	107 - 112	-	20 x 1,5	80
ABIA115 / ABRA115	113 - 118	4"	20 x 1,5	80
ABIA125 / ABRA125	125 - 130	4 1/2"	20 x 1,5	80

AB-IR Collier isophonique M8 installation rapide

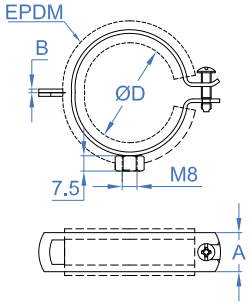

AB-IR Collier isophonique M8 installation rapide

CODE	ØD(MM)	ØD(")	A X B	CHARGE MAXIMALE
ABIR015	14 - 15	1/4"	19 x 1,25	60
ABIR018	16 - 19	3/8"	19 x 1,25	60
ABIR022	21 - 23	1/2"	19 x 1,25	60
ABIR028	26 - 28	3/4"	19 x 1,25	60
ABIR035	32 - 35	1"	19 x 1,25	60
ABIR040	40 - 43	1 1/4"	19 x 1,25	60
ABIR048	48 - 51	1 1/2"	19 x 1,25	60
ABIR054	52 - 56	-	19 x 1,25	60
ABIR060	57 - 60	2"	19 x 1,25	60

AB-RI / AB-RE Collier renforcé isophonique M8 + M10

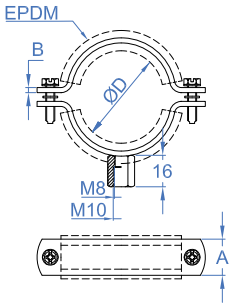

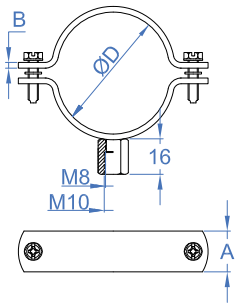

AB-RI / AB-RE Zinguée

CODE	ØD(MM)	ØD(")	A X B	CHARGE MAXIMALE
ABRI018 / ABRE018	15 - 19	3/8"	18,5x1,35	80
ABRI022 / ABRE022	20 - 25	1/2"	18,5x1,35	80
ABRI028 / ABRE028	26 - 30	3/4"	18,5x1,35	80
ABRI035 / ABRE035	32 - 36	1"	18,5x1,35	80
ABRI040 / ABRE040	38 - 43	1 1/4"	18,5x1,35	80
ABRI048 / ABRE048	47 - 51	1 1/2"	18,5x1,35	80
ABRI054 / ABRE054	53 - 56	-	18,5x1,35	80
ABRI060 / ABRE060	60 - 64	2"	18,5x1,35	80
ABRI070 / ABRE070	68 - 72	-	18,5x1,35	80
ABRI075 / ABRE075	75 - 80	2 1/2"	18,5x1,75	150
ABRI083 / ABRE083	81 - 86	-	18,5x1,75	150
ABRI090 / ABRE090	87 - 92	3"	18,5x1,75	150
ABRI100 / ABRE100	99 - 105	3 1/2"	18,5x1,75	150
ABRI110 / ABRE110	107 - 112	-	18,5x1,75	150
ABRI115 / ABRE115	113 - 118	4"	18,5x2,3	200
ABRI125 / ABRE125	125 - 130	4 1/2"	18,5x2,3	200
ABRI133 / ABRE133	132 - 137	-	18,5x2,3	200
ABRI140 / ABRE140	138 - 142	5"	18,5x2,3	200
ABRI150 / ABRE150	148 - 152	-	18,5x2,3	200
ABRI160 / ABRE160	159 - 166	6"	18,5x2,3	200
ABRI180 / ABRE180	179 - 184	-	18,5x2,3	200
ABRI200 / ABRE200	199 - 212	-	18,5x2,3	200
ABRI220 / ABRE220	215 - 226	8"	18,5x2,3	200
ABRI250 / ABRE250	245 - 254	-	18,5x2,3	200
ABRI280 / ABRE280	278 - 284	-	18,5x2,3	200
ABRI300 / ABRE300	299 - 304	-	18,5x2,3	200
ABRI315 / ABRE315	314 - 319	-	18,5x2,3	200
ABRI355 / ABRE355	354 - 359	-	18,5x2,3	200

AB-RI V / AB-RE V Zinguée

CODE	ØD(MM)	ØD(")	A X B	CHARGE MAXIMALE
ABRI250 / ABRE250	245 - 254	-	18,5x2,3	200
ABRI280 / ABRE280	278 - 284	-	18,5x2,3	200
ABRI300 / ABRE300	299 - 304	-	18,5x2,3	200
ABRI315 / ABRE315	314 - 319	-	18,5x2,3	200
ABRI355 / ABRE355	354 - 359	-	18,5x2,3	200
ABRI400 / ABRE400	399 - 404	-	18,5x2,3	200
ABRI450 / ABRE450	449 - 454	-	18,5x2,3	200
ABRI500 / ABRE500	499 - 504	-	18,5x2,3	200
ABRI560 / ABRE560	555 - 561	-	18,5x2,3	200
ABRI600 / ABRE600	599 - 604	-	18,5x2,3	200
ABRI630 / ABRE630	625 - 631	-	18,5x2,3	200
ABRI710 / ABRE710	705 - 711	-	18,5x2,3	200
ABRI800 / ABRE800	799 - 804	-	18,5x2,3	200
ABRI900 / ABRE900	899 - 904	-	18,5x2,3	200
ABRI910 / ABRE910	999 - 1.004	-	18,5x2,3	200
ABRI911 / ABRE911	1.115 - 1.121	-	18,5x2,3	200
ABRI912 / ABRE912	1.245 - 1.251	-	18,5x2,3	200

AB-RI A2 / AB-RI A4 Collier renforcé isophonique M8 + M10

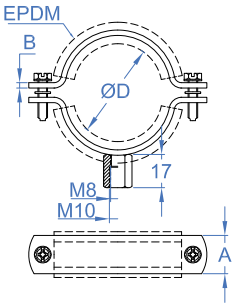

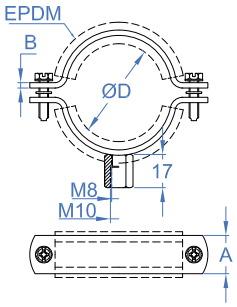

AB-RI A2 / AB-RI A4 Inoxydable A2

CODE	ØD(MM)	ØD(")	A X B	CHARGE MAXIMALE
ABRIA2018 / ABRIA4018	15 - 18	3/8"	18,5X1,7	150
ABRIA2022 / ABRIA4022	20 - 24	1/2"	18,5X1,7	150
ABRIA2028 / ABRIA4028	26 - 30	3/4"	18,5X1,7	150
ABRIA2035 / ABRIA4035	32 - 36	1"	18,5X1,7	150
ABRIA2040 / ABRIA4040	36 - 42	1 1/4"	18,5X1,7	150
ABRIA2048 / ABRIA4048	47 - 50	1 1/2"	18,5X1,7	150
ABRIA2054 / ABRIA4054	51 - 55	-	18,5X1,7	150
ABRIA2060 / ABRIA4060	60 - 64	2"	18,5X1,7	150
ABRIA2075 / ABRIA4075	75 - 80	2 1/2"	18,5X1,7	150
ABRIA2090 / ABRIA4090	87 - 92	3"	18,5X1,7	150
ABRIA2110 / ABRIA4110	106 - 112	-	18,5X1,7	150
ABRIA2115 / ABRIA4115	114 - 119	4"	18,5X1,7	150
ABRIA2125 / ABRIA4125	124 - 131	4 1/2"	18,5X1,7	150
ABRIA2140 / ABRIA4140	133 - 140	5"	18,5X1,7	150
ABRIA2160 / ABRIA4160	159 - 163	6"	18,5X1,7	150

AB-RE A2 / AB-RE A4 Collier renforcé M8 + M10

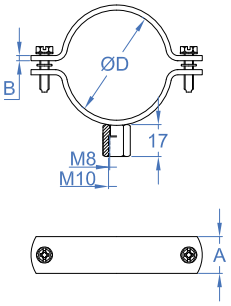

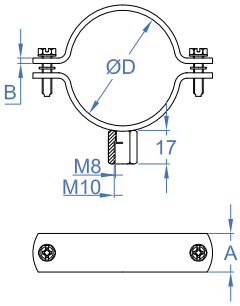

AB-RE A2 / AB-RE A4 Inoxydable A2

CODE	ØD(MM)	ØD(")	A X B	CHARGE MAXIMALE
ABREA2018 / ABREA4018	15 - 18	3/8"	18,5X1,7	150
ABREA2022 / ABREA4022	20 - 24	1/2"	18,5X1,7	150
ABREA2028 / ABREA4028	26 - 30	3/4"	18,5X1,7	150
ABREA2035 / ABREA4035	32 - 36	1"	18,5X1,7	150
ABREA2040 / ABREA4040	36 - 42	1 1/4"	18,5X1,7	150
ABREA2048 / ABREA4048	47 - 50	1 1/2"	18,5X1,7	150
ABREA2054 / ABREA4054	51 - 55	-	18,5X1,7	150
ABREA2060 / ABREA4060	60 - 64	2"	18,5X1,7	150
ABREA2075 / ABREA4075	75 - 80	2 1/2"	18,5X1,7	150
ABREA2090 / ABREA4090	87 - 92	3"	18,5X1,7	150
ABREA2110 / ABREA4110	106 - 112	-	18,5X1,7	150
ABREA2115 / ABREA4115	114 - 119	4"	18,5X1,7	150
ABREA2125 / ABREA4125	124 - 131	4 1/2"	18,5X1,7	150
ABREA2140 / ABREA4140	133 - 140	5"	18,5X1,7	150
ABREA2160 / ABREA4160	159 - 163	6"	18,5X1,7	150
ABREA2200 / ABREA4200	199 - 212	-	18,5X1,7	150

AB-GA Collier jaune pour gaz M8 + M10

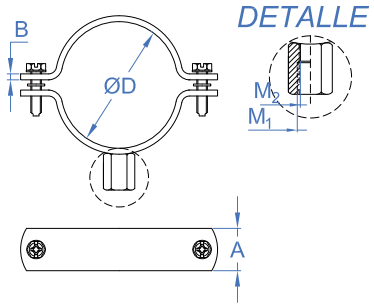

AB-GA Collier jaune pour gaz M8 + M10

CODE	ØD(MM)	ØD(")	A X B	MÉTRIQUE	CHARGE MAXIMALE
ABGA018	15 - 18	3/8"	20 x 2	M8	200
ABGA022	20 - 24	1/2"	20 x 2	M8	200
ABGA028	26 - 30	3/4"	20 x 2	M8	200
ABGA035	32 - 36	1"	20 x 2	M8	200
ABGA040	38 - 42	1 1/4"	20 x 2	M8	200
ABGA048	47 - 50	1 1/2"	20 x 2	M8	200
ABGA054	52 - 56	-	20 x 2	M8	200
ABGA060	60 - 64	2"	20 x 2	M8/M10	200
ABGA075	75 - 80	2 1/2"	20 x 2	M8/M10	200
ABGA090	85 - 90	3"	20 x 2	M8/M10	200
ABGA100	99 - 105	3 1/2"	20 x 2	M8/M10	200
ABGA110	107 - 112	-	20 x 2	M8/M10	200
ABGA115	113 - 118	4"	20 x 2	M8/M10	200
ABGA140	138 - 142	5"	20 x 2	M8/M10	200
ABGA160	159 - 166	6"	20 x 2	M8/M10	200

AB-M8 Collier simple M8

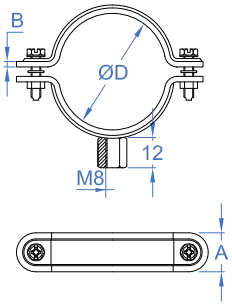

AB-M8 Collier simple M8

CODE	ØD(MM)	ØD(")	A X B	CHARGE MAXIMALE
ABM8050	49 - 54	-	28 x 0,8	100
ABM8063	60 - 65	-	28 x 0,8	100
ABM8075	75 - 80	-	28 x 0,8	100
ABM8090	88 - 92	-	28 x 0,8	100
ABM8110	108 - 113	-	28 x 0,8	100
ABM8125	124 - 130	-	28 x 0,8	100
ABM8160	159 - 165	-	28 x 0,8	100
ABM8200	199 - 203	-	28 x 0,8	100
ABM8250	249 - 254	-	28 x 0,8	100
ABM8315	314 - 319	-	28 x 0,8	100

AB-DE Z / AB-DE G Collier de descente de gouttière à encastrer

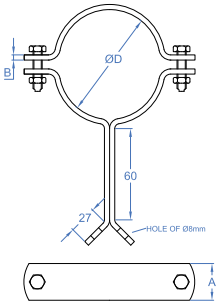

AB-DE Z / AB-DE G Zincada / Galvanizada

CODE	ØD(MM)	ØD(")	A X B	CHARGE MAXIMALE
ABDE075	75 - 80	2 1/2"	20 x 2,5	200
ABDE090	87 - 92	3"	20 x 2,5	200
ABDE110	107 - 112	-	20 x 2,5	200
ABDE125	125 - 130	4 1/2"	20 x 2,5	200
ABDE160	159 - 166	6"	20 x 2,5	200
ABDE200	199 - 212	-	20 x 2,5	200
ABDE250	245 - 254	-	20 x 2,5	200
ABDE315	314 - 319	-	20 x 2,5	200

AB-DP Z / AB-DP G Collier de descente de gouttière avec patte à vis

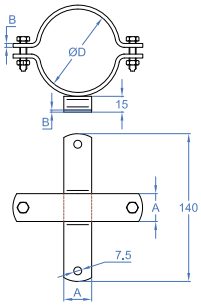

AB-DP Z / AB-DP G Zincada / Galvanizada

CODE	ØD(MM)	ØD(")	A X B	CHARGE MAXIMALE
ABDP075	75 - 80	2 1/2"	20 x 2	200
ABDP090	87 - 92	3"	20 x 2	200
ABDP110	107 - 112	-	20 x 2	200
ABDP125	125 - 130	4 1/2"	20 x 2	200
ABDP160	159 - 166	6"	20 x 2	200
ABDP200	199 - 212	-	20 x 2	200
ABDP250	245 - 254	-	20 x 2	200

AB-ZI Étrier

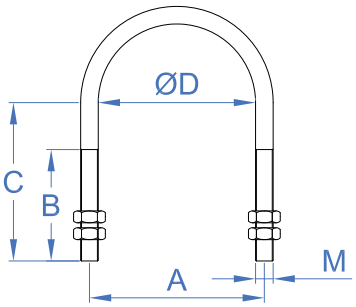

AB-ZI Zinguée

CODE	ØD(*)	MÉTRIQUE	A X B X C	CHARGE MAXIMALE
AZIM060250	1/4"	M6	20 / 14 / 20	250
AZIM060375	3/8"	M6	23,5 / 15 / 23	250
AZIM060500	1/2"	M6	27,5 / 17 / 25	250
AZIM060750	3/4"	M6	33 / 19 / 31	250
AZIM061000	1"	M6	39,5 / 24 / 39	250
AZIM061250	1 1/4"	M6	48,5 / 24 / 44	250
AZIM081500	1 1/2"	M8	56,5 / 26 / 48	350
AZIM082000	2"	M8	68,5 / 26 / 53	350
AZIM082250	2 1/4"	M8	83 / 35 / 63	350
AZIM082500	2 1/2"	M8	83 / 35 / 71	350
AZIM083000	3"	M8	99 / 35 / 76	350
AZIM083500	3 1/2"	M8	112 / 35 / 82	350
AZIM084000	4"	M8	125 / 35 / 87	350
AZIM084500	4 1/2"	M8	140 / 40 / 100	350
AZIM085000	5"	M8	152 / 40 / 105	350
AZIM086000	6"	M8	179 / 40 / 118	350
AZIM103000	3"	M10	100 / 45 / 66	350
AZIM103500	3 1/2'	M10	110 / 50 / 94	350
AZIM104000	4'	M10	125 / 55 / 97,5	350
AZIM105000	5'	M10	150 / 55 / 108	350
AZIM106000	6'	M10	170 / 55 / 125	350
AZIM108000	8'	M10	230 / 55 / 148	350

AB-SA Support pour étrier

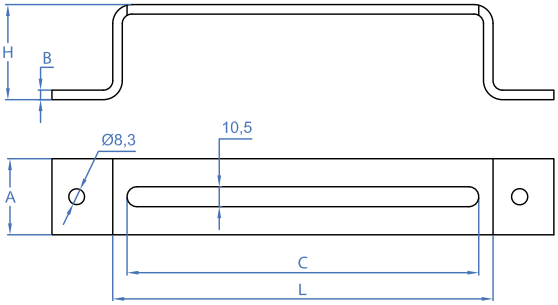

AB-SA Support pour étrier

CODE	L	H	A X B	C
ABSA050100	100	50	40 x 5	85
ABSA050125	125	50	40 x 5	110
ABSA050200	200	50	40 x 5	185
ABSA050300	300	50	40 x 5	285
ABSA050400	400	50	40 x 5	385
ABSA050500	500	50	40 x 5	485
ABSA050600	600	50	40 x 5	585
ABSA100100	100	100	40 x 5	85
ABSA100125	125	100	40 x 5	110
ABSA100200	200	100	40 x 5	185
ABSA100300	300	100	40 x 5	285
ABSA100400	400	100	40 x 5	385
ABSA100500	500	100	40 x 6	485

AB-GP Collier grande pression

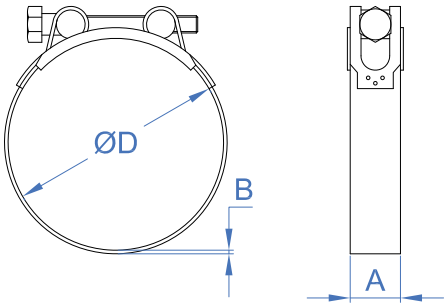

AB-GP Collier grande pression

CODE	M X L	ØD(MM)	A X B
AGP023025	M5 x 35	23 - 25	18 X 0,6
AGP026028	M5 x 35	26 - 28	18 X 0,6
AGP029031	M5 x 35	29 - 31	18 X 0,6
AGP032035	M6 x 50	32 - 35	20 X 1
AGP036039	M6 x 50	36 - 39	20 X 1
AGP040043	M6 x 50	40 - 43	20 X 1
AGP044047	M6 x 50	44 - 47	20 X 1
AGP048051	M6 x 50	48 - 51	20 X 1
AGP052055	M6 x 50	52 - 55	20 X 1
AGP056059	M6 x 55	56 - 59	20 X 1
AGP060063	M6 x 55	60 - 63	20 X 1
AGP064067	M8 x 70	64 - 67	25 X 1,5
AGP068073	M8 x 70	68 - 73	25 X 1,5
AGP074079	M8 x 70	74 - 79	25 X 1,5
AGP080085	M8 x 70	80 - 85	25 X 1,5
AGP086091	M8 x 70	86 - 91	25 X 1,5
AGP092097	M8 x 70	92 - 97	25 X 1,5
AGP098103	M8 x 70	98 - 103	25 X 1,5
AGP104112	M8 x 80	104 - 112	25 X 1,5
AGP113121	M8 x 80	113 - 121	25 X 1,5
AGP122130	M8 x 80	122 - 130	25 X 1,5
AGP131139	M8 x 80	131 - 139	25 X 1,5
AGP140148	M8 x 80	140 - 148	25 X 1,5
AGP149161	M8 x 80	149 - 161	25 X 1,8
AGP162174	M8 x 80	162 - 174	25 X 1,8
AGP175187	M10 x 110	175-187	25 X 1,8
AGP188200	M10 x 110	188-200	25 X 1,8
AGP201213	M10 x 110	201-213	25 X 1,8
AGP214226	M10 x 110	214-226	25 X 1,8

AB-M6 Collier simple M6

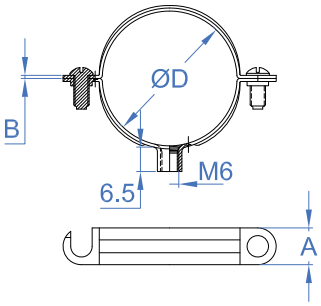

AB-M6 Z / AB-M6 Zingué

CODE	ØD(MM)	ØD(")	A X B	CHARGE MAXIMALE
ABM6008 / ABMZ6008	8	-	10 x 1	70
ABM6010 / ABMZ6010	10	1/8"	10 x 1	70
ABM6012 / ABMZ6012	12	-	10 x 1	70
ABM6014 / ABMZ6014	14	1/4"	10 x 1	70
ABM6015 / ABMZ6015	15	-	10 x 1	70
ABM6016 / ABMZ6016	16	-	10 x 1	70

CODE	ØD(MM)	ØD(")	A X B	CHARGE MAXIMALE
ABM6018 / ABMZ6018	18	3/8"	10 x 1	70
ABM6020 / ABMZ6020	20	-	10 x 1	70
ABM6022 / ABMZ6022	22	1/2"	10 x 1	70
ABM6025 / ABMZ6025	25	-	10 x 1	70
ABM6026 / ABMZ6026	26	3/4"	10 x 1	70
ABM6028 / ABMZ6028	28	-	10 x 1	70
ABM6032 / ABMZ6032	32	1"	10 x 1	70
ABM6035 / ABMZ6035	35	-	12 x 1,2	70
ABM6037 / ABMZ6037	37	-	12 x 1,2	100
ABM6040 / ABMZ6040	40	-	12 x 1,2	100
ABM6042 / ABMZ6042	42	1 1/4"	12 x 1,2	100
ABM6047 / ABMZ6047	47	1 1/2"	12 x 1,2	100
ABM6050 / ABMZ6050	50	-	12 x 1,2	100
ABM6054 / ABMZ6054	54	-	12 x 1,2	100
ABM6060 / ABMZ6060	60	2"	12 x 1,2	100
ABM6063 / ABMZ6063	63	-	12 x 1,2	100

AB-D6 Collier double M6

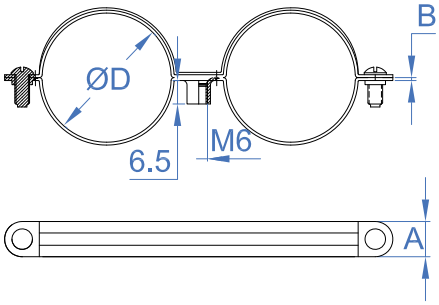

AB-D6 Z / AB-D6 Zingué

CODE	ØD(MM)	ØD(")	A X B	CHARGE MAXIMALE
ABD6012 / ABDZ6012	12	1/8"	12 x 1	100
ABD6015 / ABDZ6015	15	1/4"	12 x 1,2	100
ABD6018 / ABDZ6018	18	3/8"	12 x 1,2	100
ABD6022 / ABDZ6022	22	1/2"	12 x 1,2	100
ABD6028 / ABDZ6028	28	3/4"	12 x 1,2	100

AB-M6 A2 Collier simple M6

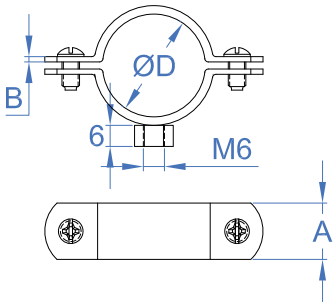

AB-M6 A2 Inoxydable A2

CODE	ØD(MM)	ØD(")	A X B	CHARGE MAXIMALE
ABM6A2012	12	1/4"	16 x 1,5	70
ABM6A2015	14 - 15	-	16 x 1,5	70
ABM6A2018	16 - 18	3/8"	16 x 1,5	70
ABM6A2020	19 - 21	1/2"	16 x 1,5	70
ABM6A2022	22 -24	-	16 x 1,5	70
ABM6A2028	25 - 30	3/4"	16 x 1,5	70

AB-6I

Collier isophonique M6

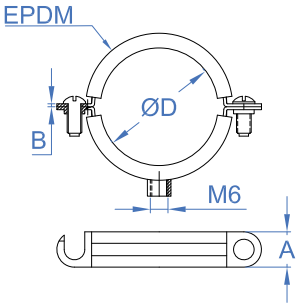

AB-6I

Collier isophonique M6

CODE	ØD(MM)	ØD(")	A X B	CHARGE MAXIMALE
AB6I012	12	1/8"	15 x 1,2	70
AB6I015	15	1/4"	15 x 1,2	70
AB6I016	16	-	15 x 1,2	70
AB6I018	18	3/8"	15 x 1,2	70
AB6I022	22	1/2"	15 x 1,2	70
AB6I026	26	-	15 x 1,2	70
AB6I028	28	3/4"	15 x 1,2	70
AB6I032	32	-	15 x 1,2	70
AB6I035	35	1"	15 x 1,2	70
AB6I042	42	1 1/4"	15 x 1,2	100
AB6I048	48	1 1/2"	15 x 1,2	100
AB6I054	54	-	15 x 1,2	100
AB6I060	60	2"	15 x 1,2	100

AB-DI

Collier double isophonique M6

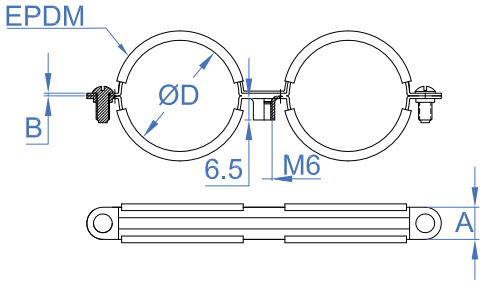

AB-DI

Collier M6. Bichromaté

CODE	ØD(MM)	ØD(")	A X B	CHARGE MAXIMALE
ABDI0012	12	1/8"	15 x 1	100
ABDI0015	15	1/4"	15 x 1,2	100
ABDI0018	18	3/8"	15 x 1,2	100
ABDI0022	22	1/2"	15 x 1,2	100
ABDI0028	28	3/4"	15 x 1,2	100

AB-M7 Collier simple M6

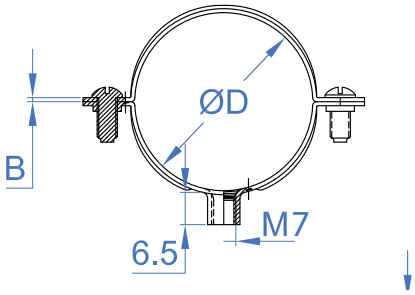

AB-M7 Zingué

CODE	ØD(MM)	ØD(")	A X B	CHARGE MAXIMALE
ABMZ7008	8	-	11 X 1	-
ABMZ7010	10	1/8"	11 X 1	-
ABMZ7012	12	-	11 X 1	-
ABMZ7014	14	1/4"	11 X 1	-
ABMZ7016	16	-	11 X 1	-
ABMZ7018	18	3/8"	11 X 1	-
ABMZ7020	20	-	11 X 1	-
ABMZ7022	22	1/2"	11 X 1	-
ABMZ7024	24	-	11 X 1	-
ABMZ7025	25	-	11 X 1	-
ABMZ7026	26	3/4"	11 X 1	-
ABMZ7028	28	-	11 X 1	-
ABMZ7032	32	1"	11 X 1	-
ABMZ7034	34	-	11 X 1	-
ABMZ7036	36	-	11 X 1	-
ABMZ7038	38	-	11 X 1	-
ABMZ7040	40	-	11 X 1	-
ABMZ7050	50	-	11 X 1	-
ABMZ7063	63	-	12 X 1,2	-

AB-D7 Collier double M6

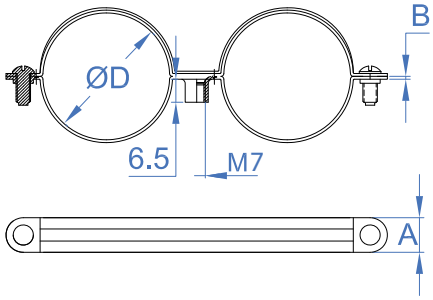

AB-D7 Zingué

CODE	ØD(MM)	ØD(")	A X B	CHARGE MAXIMALE
ABDZ70810	8-10	-	11 X 1	-
ABDZ71012	10-12	1/8"	11 X 1	-
ABDZ71214	12-14	-	11 X 1	-
ABDZ71416	14-16	-	11 X 1	-
ABDZ71618	16-18	3/8"	11 X 1	-
ABDZ71820	18-20	-	11 X 1	-
ABDZ72022	20-22	1/2"	11 X 1	-
ABDZ72224	22-24	-	11 X 1	-
ABDZ72628	26-28	3/4"	11 X 1	-

AB-7I

Collier isophonique M6

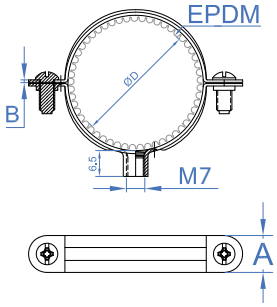

AB-7I

Collier isophonique M6

CODE	ØD(MM)	ØD(")	A X B	CHARGE MAXIMALE
AB7IZ010	10	-	11 X 1	-
AB7IZ012	12	-	11 X 1	-
AB7IZ014	14	-	11 X 1	-
AB7IZ016	16	-	11 X 1	-
AB7IZ018	18	-	11 X 1	-
AB7IZ020	20	-	11 X 1	-
AB7IZ022	22	-	11 X 1	-
AB7IZ024	24	-	11 X 1	-
AB7IZ026	26	-	11 X 1	-
AB7IZ028	28	-	11 X 1	-
AB7IZ032	32	-	11 X 1	-
AB7IZ034	34	-	11 X 1	-
AB7IZ036	36	-	12 X 1	-
AB7IZ038	38	-	12 X 1	-
AB7IZ040	40	-	12 X 1	-
AB7IZ050	50	-	12 X 1,2	-

AB-7ID

Collier double isophonique M6

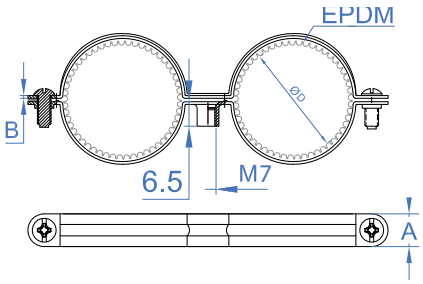

AB-7ID

Collier M6. Bichromaté

CODE	ØD(MM)	ØD(")	A X B	CHARGE MAXIMALE
AB7IDZ0810	08-10	1/8"	11 X 1	-
AB7IDZ1012	10-12	1/8"	11 X 1	-
AB7IDZ1214	12-14	1/4"	11 X 1	-
AB7IDZ1416	14-16	1/4"	11 X 1	-
AB7IDZ1618	16-18	3/8"	11 X 1	-
AB7IDZ1820	18-20	3/8"	11 X 1	-
AB7IDZ2022	20-22	1/2"	11 X 1	-
AB7IDZ2224	22-24	1/2"	11 X 1	-
AB7IDZ2628	26-28	3/4"	11 X 1	-

AB-PI Crochet 1 pied

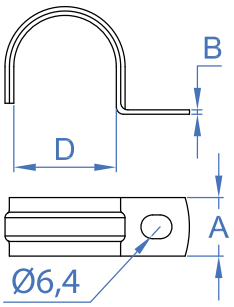

AB-PI Crochet 1 pied

CODE	ØD(MM)	ØD(")	A X B	CHARGE MAXIMALE
ABPI006	6	-	12 x 1	30
ABPI008	8	-	12 x 1	30
ABPI010	10	1/8"	12 x 1	30
ABPI012	12	-	12 x 1	30
ABPI014	14	1/4"	15 x 1	30
ABPI016	16	-	15 x 1	30
ABPI018	18	3/8"	15 x 1	30
ABPI020	20	-	15 x 1	30
ABPI022	22	1/2"	15 x 1,2	30
ABPI025	25	-	15 x 1,2	30
ABPI026	26	3/4"	15 x 1,2	30
ABPI028	28	-	15 x 1,2	30
ABPI032	32	1"	15 x 1,2	30
ABPI040	40	-	15 x 1,2	30
ABPI042	42	1 1/4"	15 x 1,2	30
ABPI047	47	1 1/2"	15 x 1,2	30
ABPI050	50	-	15 x 1,2	30
ABPI063	63	2"	15 x 1,2	30

AB-PU Crochet pont

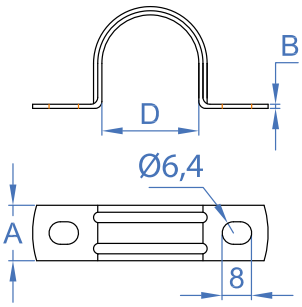

AB-PU Crochet pont

CODE	ØD(MM)	ØD(")	A X B	CHARGE MAXIMALE
ABPU016	16	-	12 x 1,2	75
ABPU018	18	3/8"	12 x 1,2	75
ABPU020	20	-	12 x 1,2	75
ABPU022	22	1/2"	15 x 1,2	75
ABPU025	25	-	15 x 1,2	75
ABPU028	28	3/4"	15 x 1,2	75
ABPU032	32	1"	15 x 1,2	75
ABPU037	37	-	18 x 1,2	75
ABPU040	40	1 1/4"	18 x 1,2	75
ABPU050	50	1 1/2"	18 x 1,2	75
ABPU063	63	2"	18 x 1,2	75

AB-IP

Clip omega isophonique pour montage

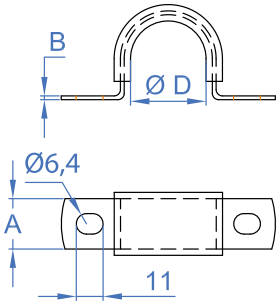

AB-IP

Clip omega isophonique pour montage

CODE	ØD(MM)	ØD(")	A X B
ABIP015	15	1/4"	20 x 1,5
ABIP018	18	3/8"	20 x 1,5
ABIP022	22	1/2"	20 x 1,5
ABIP026	26	3/4"	20 x 1,5
ABIP028	28	-	20 x 1,5
ABIP035	35	1"	20 x 1,5
ABIP042	42	1 1/4"	20 x 1,5
ABIP048	48	1 1/2"	20 x 1,5
ABIP054	54	-	20 x 1,5
ABIP060	60	2"	20 x 1,5
ABIP067	67	-	20 x 1,5
ABIP075	75	2 1/2"	20 x 1,5
ABIP090	90	3"	20 x 1,5

AB-SI

Base pour clip omega isophonique

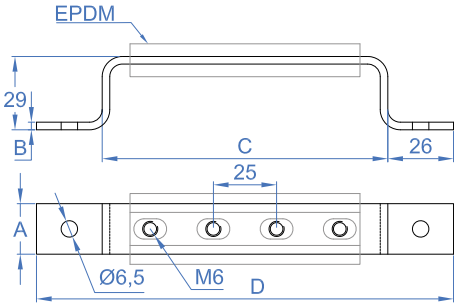

AB-SI

Base pour clip omega isophonique

CODE	A X B	C	D	N° TROUS
ABSI003	20 x 3	88	140	3
ABSI004	20 x 3	113	165	4
ABSI005	20 x 3	138	190	5
ABSI006	20 x 3	163	215	6
ABSI007	20 x 3	188	240	7
ABSI008	20 x 3	213	265	8
ABSI009	20 x 3	238	290	9
ABSI010	20 x 3	263	315	10
ABSI011	20 x 3	288	340	11
ABSI012	20 x 3	313	365	12
ABSI013	20 x 3	338	390	13
ABSI014	20 x 3	363	415	14
ABSI015	20 x 3	388	440	15
ABSI016	20 x 3	413	465	16
ABSI017	20 x 3	438	490	17
ABSI018	20 x 3	463	515	18
ABSI019	20 x 3	488	540	19
ABSI020	20 x 3	513	565	20
ABSI021	20 x 3	538	590	21
ABSI022	20 x 3	563	615	22
ABSI025	20 x 3	638	690	25

AB-SF Collier sans fin

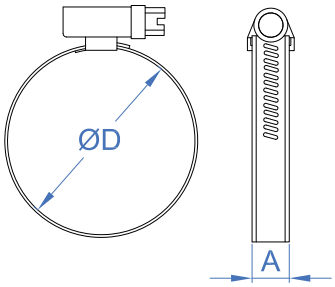

AB-SF Zingué

CODE	ØD(MM)	ØD(")	A X B	COUPLE DE SERRAGE
ASF008016	8-16	5/16"- 5/8"	9 x 0,7	4,5
ASF012022	12-22	1/2"- 7/8"	9 x 0,7	4,5
ASF016027	16 - 27	5/8"- 1 1/16"	9 x 0,7	4,5
ASF020032	20 - 32	3/4"- 1 1/4"	9 x 0,7	4,5
ASF025040	25 - 40	1"- 1 5/8"	9 x 0,7	4,5
ASF030045	30 - 45	1 3/16"- 1 3/4"	9 x 0,8	4,5
ASF035050	35 - 50	1 3/8"- 2"	9 x 0,8	4,5
ASF040060	40 - 60	1 5/8"- 2 3/8"	9 x 0,8	4,5
ASF050070	50 - 70	2"- 2 3/4"	9 x 0,8	4,5
ASF060080	60 - 80	2 3/8"- 3 1/8"	9 x 0,8	4,5
ASF070090	70 - 90	2 3/4"- 3 1/2"	9 x 0,8	4,5
ASF080100	80 - 100	3 1/8"- 4"	9 x 0,8	4,5
ASF090110	90 - 110	3 1/2"- 4 3/8"	9 x 0,8	4,5
ASF100120	100 - 120	4"- 4 3/4"	9 x 0,8	4,5
ASF110130	110 - 130	4 3/8"- 5 1/8"	9 x 0,8	4,5
ASF120140	120 - 140	4 3/4"- 5 1/2"	9 x 0,8	4,5
ASF130150	130 - 150	5 1/8"- 5 7/8"	9 x 0,8	4,5

AB-SF A2 Inoxydable A2

CODE	ØD(MM)	ØD(")	A X B	COUPLE DE SERRAGE
ASF2010016	10-16	5/16" - 5/8"	9 x 0,7	4
ASF2012020	12-20	1/2"- 7/8"	9 x 0,7	4
ASF2016027	16 - 27	5/8"- 1 1/16"	9 x 0,7	4
ASF2020032	20 - 32	3/4"- 1 1/4"	9 x 0,7	4
ASF2025040	25 - 40	1"- 1 5/8"	9 x 0,7	4
ASF2032050	32 - 50	1 3/8"- 2"	9 x 0,7	4
ASF2040060	40 - 60	1 5/8"- 2 3/8"	9 x 0,7	4
ASF2050070	50 - 70	2"- 2 3/4"	9 x 0,7	4
ASF2060080	60 - 80	2 3/8"- 3 1/8"	9 x 0,7	4
ASF2070090	70 - 90	2 3/4"- 3 1/2"	9 x 0,7	4
ASF2080100	80 - 100	3 1/8"- 4"	9 x 0,7	4
ASF2090110	90 - 110	3 1/2"- 4 3/8"	9 x 0,7	4
ASF2100120	100 - 120	4"- 4 3/4"	9 x 0,7	4
ASF2110130	110 - 130	4 3/8"- 5 1/8"	9 x 0,7	4
ASF2120140	120 - 140	4 3/4"- 5 1/2"	9 x 0,7	4
ASF2130150	130 - 150	5 1/8"- 5 7/8"	9 x 0,7	4

CI-PE Bande perforée courbée

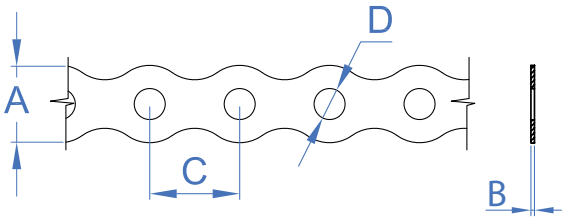

CI-PE Bande perforée courbée ATLANTIS C2-M

CODE	A X B	C	D
CIPE1208	12 x 0,8	14	5
CIPE1708	17 x 0,8	20	7

CI-PE A2 Bande perforée courbée inoxydable A2

CODE	A X B	C	D
CIPEA21708	17 x 0,8	20	7

CI-PR Bande perforée droite ATLANTIS C2-M

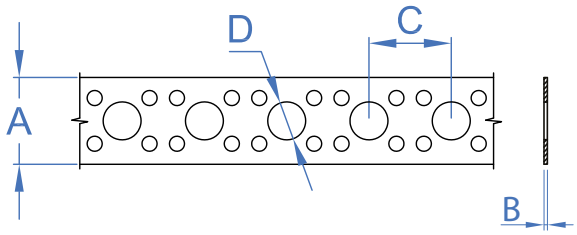

CI-PR Bande perforée droite ATLANTIS C2-M

CODE	A X B	C	D
CIPR1908	19 x 0,8	18	8,3
CIPR1208	12 x 0,8	12	6,2

AB-CR Collier chromé M6

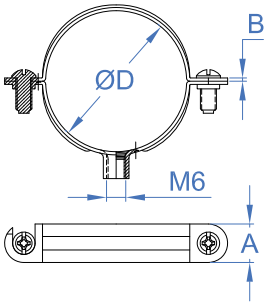

AB-CR Collier chromé M6

CODE	ØD(MM)	ØD(")	A X B	CHARGE MAXIMALE
ABCR010	10	1/8"	12 x 1,2	70
ABCR012	12	1/4"	12 x 1,2	70

AB-BU Collier butane

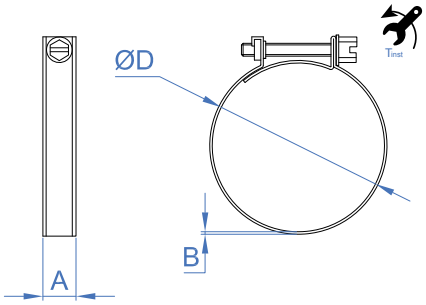

AB-BU Collier butane

CODE	ØD(MM)	ØD(")	A X B	COUPLE DE SERRAGE
ABBU1315	13-15	1/2" - 9/16"	9 x 0,6	2
ABBU1618	16-18	5/8" - 11/16"	9 x 0,6	2
ABBU1921	19-21	3/4" - 13/16"	9 x 0,6	2

AB-GM

Collier jaune pour gaz M6 avec vis à bois

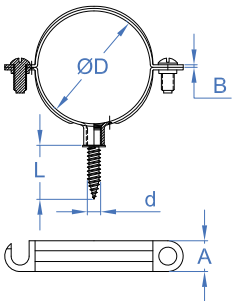

AB-GM

Collier jaune pour gaz M6 avec vis à bois

CODE	ØD(MM)	ØD(")	A X B	CHARGE MAXIMALE
ABGM012	12	1/8"	12 x 1,2	70
ABGM015	15	1/4"	12 x 1,2	70
ABGM018	18	3/8"	12 x 1,2	70
ABGM022	22	1/2"	12 x 1,2	70
ABGM028	28	3/4"	12 x 1,2	70
ABGM035	35	1"	12 x 1,2	70

AB-GS

Collier noir pour gaz M6 avec vis à bois

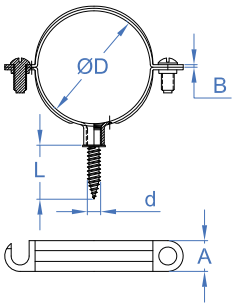

AB-GS

Collier noir pour gaz M6 avec vis à bois

CODE	ØD(MM)	ØD(")	A X B	CHARGE MAXIMALE
ABGS010	10	1/8"	12 x 1,2	70
ABGS012	12	-	12 x 1,2	70
ABGS015	15	1/4"	12 x 1,2	70
ABGS018	18	3/8"	12 x 1,2	70
ABGS022	22	1/2"	12 x 1,2	70
ABGS028	28	3/4"	12 x 1,2	70
ABGS035	35	1"	12 x 1,2	70
ABGS042	42	1 1/4"	12 x 1,2	70
ABGS054	54	-	12 x 1,2	70

AB-GD

Collier double noir pour gaz M6 avec vis à bois

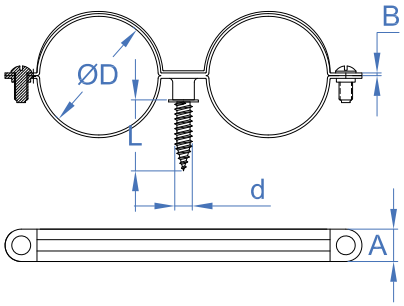

AB-GD

Collier double noir pour gaz M6 avec vis à bois

CODE	ØD(MM)	ØD(")	A X B	CHARGE MAXIMALE
ABGD012	12	1/8"	12 x 1,2	100
ABGD015	15	1/4"	12 x 1,2	100
ABGD018	18	3/8"	12 x 1,2	100
ABGD022	22	1/2"	12 x 1,2	100
ABGD028	28	3/4"	12 x 1,2	100

AB-PE

Collier poire avec douille à suspendre

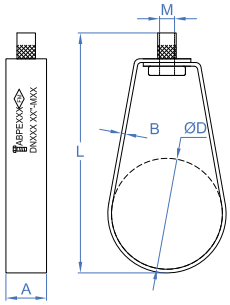

AB-PE

Collier poire avec douille à suspendre

CODE	ØD(MM)	ØD(")	A X B	LONGUEUR	DIMENSION VIS	CHARGE MAXIMALE
ABPE028	DN 20	3/4"	21 x 1	72	M10 (3/8")	154
ABPE035	DN 25	1"	21 x 1	78	M10 (3/8")	186
ABPE040	DN 32	1 1/4"	21 x 1	88	M10 (3/8")	195
ABPE048	DN 40	1 1/2"	21 x 1,2	95	M10 (3/8")	236
ABPE060	DN 50	2"	21 x 1,2	105	M10 (3/8")	288
ABPE075	DN 65	2 1/2"	21 x 1,2	125	M10 (3/8")	426
ABPE090	DN 80	3"	21 x 1,2	140	M10 (3/8")	481
ABPE100	DN 90	3 1/2"	21 x 1,2	160	M10 (3/8")	569
ABPE115	DN 100	4"	21 x 2	173	M10 (3/8")	669
ABPE140	DN 125	5"	30 x 2	209	M12 (1/2")	907
ABPE160	DN 150	6"	30 x 2,5	249	M12 (1/2")	1186
ABPE220	DN 200	8"	35 x 2,5	309	M12 (1/2")	1723

AB-CH

Collier simple M8

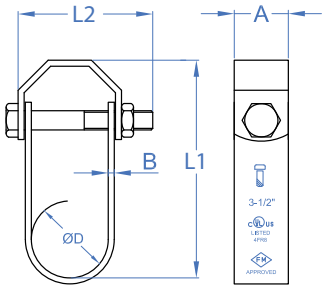

AB-CH

Collier simple M8

CODE	ØD(MM)	ØD(")	A X B	L1	L2	CHARGE MAXIMALE
ABCH00034	28	3/4"	22,5 x 2,5	82,5	50	-
ABCH01000	35	1"	22,5 x 2,5	99	57	-
ABCH01014	42	1 1/4"	22,5 x 2,5	106	70	-
ABCH01012	48	1 1/2"	22,5 x 2,5	107	75	-
ABCH02000	60	2"	25,5 x 2,5	126	90	-
ABCH02012	75	2 1/2"	26,0 x 3,0	156	110	-
ABCH03000	90	3"	26,0 x 3,0	169	115	-
ABCH04000	115	4"	30,0 x 4,0	200	15	-
ABCH05000	140	5"	32,0 x 4,5	231	200	-
ABCH06000	160	6"	36,5 x 4,5	260	225	-
ABCH08000	220	8"	42,5 x 4,5	329	280	-
ABCH10000	275	10"	44,5 x6,0	381	360	-
ABCH12000	325	12"	50,0 x 6,0	457	410	-
ABCH14000	355	14"	50,0 x 6,0	514	465	-
ABCH16000	405	16"	64,0 x 6,0	560	520	-

AB-IN

Clip polypropylène simple avec insert en laiton M6

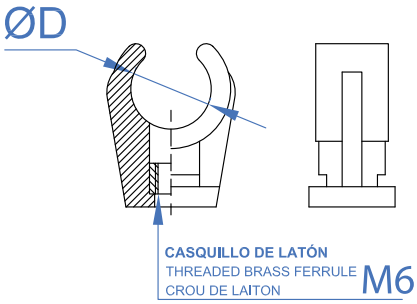

AB-IN

Clip polypropylène simple avec insert en laiton M6

CODE	ØD(MM)	ØD(")	VALABLE POUR	CHARGE MAXIMALE
ABIN012	12	1/4"	Carril 20/10	-
ABIN014	14-15	3/8"	Carril 20/10	-
ABIN016	16-18	-	Carril 20/10	-
ABIN020	20-22	-	Carril 20/10	-
ABIN025	25	-	Carril 20/10	-
ABIN028	28	3/4"	Carril 20/10	-
ABIN032	32	-	Carril 20/10	-
ABIN035	35	-	Carril 20/10	-

AB-ID

Clip nylon double (polyamide 6,6) avec insert en laiton M6

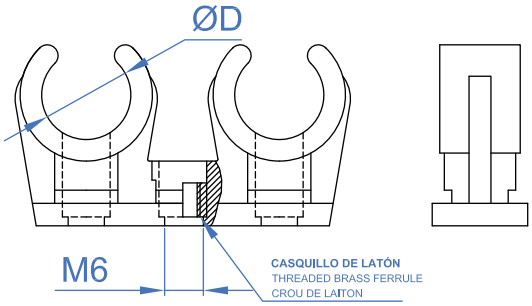

AB-ID

Clip nylon double (polyamide 6,6) avec insert en laiton M6

CODE	ØD(MM)	ØD(")	VALABLE POUR	CHARGE MAXIMALE
ABID012	12	1/4"	Carril 20/10	-
ABID014	14-15	3/8"	Carril 20/10	-
ABID016	16-18	-	Carril 20/10	-
ABID020	20-22	-	Carril 20/10	-
ABID028	28	3/4"	Carril 20/10	-

AB-GU

Collier guide gris simple avec préfilet M6

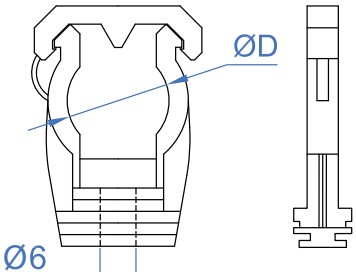

AB-GU

Collier guide gris simple avec préfilet M6

CODE	ØD(MM)	ØD(")	VALABLE POUR	CHARGE MAXIMALE
ABGUG12	12	1/4"	20/10 27/18 28/30	-
ABGUG15	15	3/8"	20/10 27/18 28/30	-
ABGUG18	18	-	20/10 27/18 28/30	-
ABGUG20	20	-	20/10 27/18 28/30	-
ABGUG22	22	1/2"	20/10 27/18 28/30	-
ABGUG25	25	-	20/10 27/18 28/30	-
ABGUG28	28	-	20/10 27/18 28/30	-
ABGUG32	32	1"	20/10 27/18 28/30	-
ABGUG40	40	-	20/10 27/18 28/30	-
ABGUG50	50	-	20/10 27/18 28/30	-

AB-MUG

Collier polypropylène multi-usages

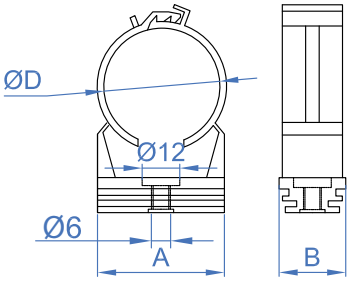

AB-MUG

Collier polypropylène multi-usages

CODE	ØD(MM)	ØD(")	A X B	VALABLE POUR	CHARGE MAXIMALE
ABMUG12	12	-	17 x 20	20/10 27/18 28/30	-
ABMUG15	15	-	21 x 20	20/10 27/18 28/30	-
ABMUG18	18	-	25 x 20	20/10 27/18 28/30	-
ABMUG22	22	-	30 x 20	20/10 27/18 28/30	-
ABMUG26	26	-	33 x 20	20/10 27/18 28/30	-
ABMUG32	32	-	38 x 20	20/10 27/18 28/30	-
ABMUG40	40	-	46 x 20	20/10 27/18 28/30	-
ABMUG48	42	-	56 x 20	20/10 27/18 28/30	-

AB-PR

Collier pression avec préfilet M6

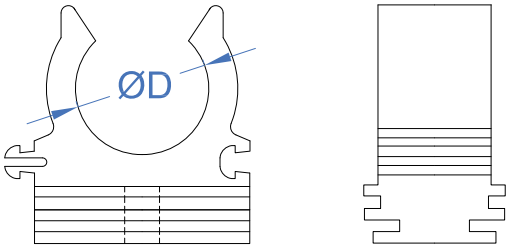

AB-PR

Gris

CODE	ØD(MM)	ØD(")	VALABLE POUR	CHARGE MAXIMALE
ABPRG12	12	1/4"	20/10 27/18 28/30	-
ABPRG15	15-18	3/8"	20/10 27/18 28/30	-
ABPRG20	20-22	-	20/10 27/18 28/30	-
ABPRG25	25-28	1/2"	20/10 27/18 28/30	-
ABPRG32	32-35	-	20/10 27/18 28/30	-
ABPRG40	40	-	20/10 27/18 28/30	-
ABPRG50	50	3/4"	20/10 27/18 28/30	-

AB-MS

Multitube collier + cheville. Simple

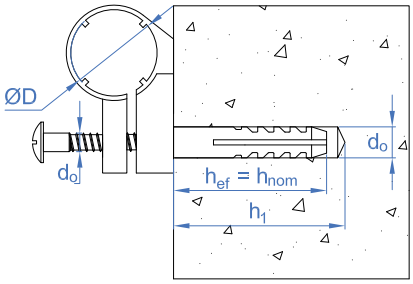

AB-MS

Multitube collier + cheville. Simple

CODE	ØD(MM)	Ø FORET	MIN. PROFONDEUR DE PERÇADE	MIN. PROFONDEUR CHEVILLE	EXTRACTION BÉTON NON-FISSURÉ	EXTRACTION BRIQUE CREUSE	DIMENSION VIS
ABMS10	10	5	30	20	9	5	3,5x35
ABMS12	12	5	30	20	9	5	3,5x35
ABMS14	14	6	35	25	15	8	4x45
ABMS16	16	6	35	25	15	8	4x45
ABMS18	18	8	45	30	16	12	4,5x50
ABMS20	20	8	45	30	16	12	4,5x50
ABMS22	22	8	45	30	16	12	4,5x50
ABMS26	26	10	50	40	30	15	6x60
ABMS28	28	10	50	40	30	15	6,5x60

AB-MD

Multitube collier + cheville. Double

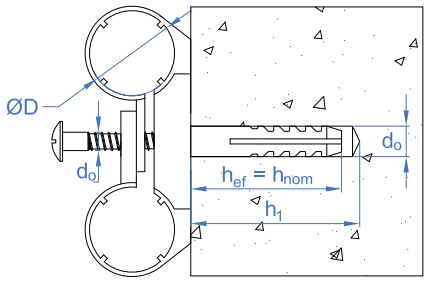

AB-MD

Multitube collier + cheville. Double

CODE	ØD(MM)	Ø FORET	MIN. PROFONDEUR DE PERÇADE	MIN. PROFONDEUR CHEVILLE	EXTRACTION BÉTON NON-FISSURÉ	EXTRACTION BRIQUE CREUSE	DIMENSION VIS
ABMD10	10	8	60	30	16	12	4,5x50
ABMD12	12	8	60	30	16	12	4,5x50
ABMD14	14	8	60	30	16	12	4,5x50
ABMD16	16	8	60	30	16	12	4,5x50
ABMD18	18	10	70	40	30	15	6x60
ABMD20	20	10	70	40	30	15	6x60
ABMD22	22	10	70	40	30	15	6x60
ABMD26	26	10	70	40	30	15	6x60
ABMD28	28	10	70	40	30	15	6x60

AB-T

Clip pour fixation de tuyau INDEXring

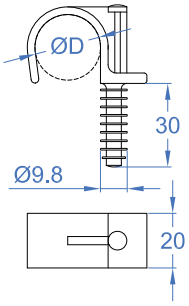

AB-TS

Simple

CODE	ØD(MM)	ØD(")	CHARGE MAXIMALE
ABTS014	14 - 15	-	-
ABTS016	16 - 17	3/8"	-
ABTS018	18 - 19	-	-
ABTS020	20 - 21	1/2"	-
ABTS022	22 - 23	-	-
ABTS025	25 - 26	3/4"	-
ABTS028	28 - 29	-	-
ABTS032	30 - 32	-	-

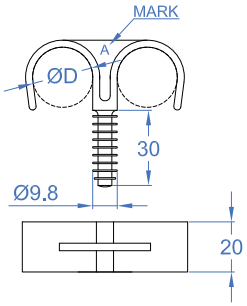

AB-TD

Double

CODE	ØD(MM)	ØD(")	CHARGE MAXIMALE
ABTD016	15 - 16	3/8"	-
ABTD018	18 - 19	-	-
ABTD020	20 - 21	1/2"	-
ABTD022	22 - 23	-	-
ABTD025	25 - 26	3/4"	-
ABTD028	28 - 29	-	-

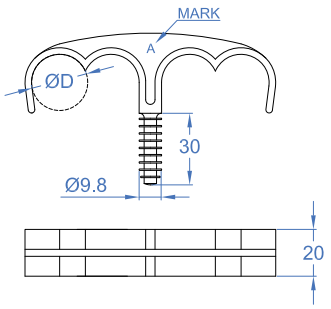

AB-TC

Quadruple

CODE	ØD(MM)	ØD(")	CHARGE MAXIMALE
ABTC020	20 - 21	1/2"	-
ABTC025	25 - 26	3/4"	-

SU

Systèmes de fixation rapide sur poutre

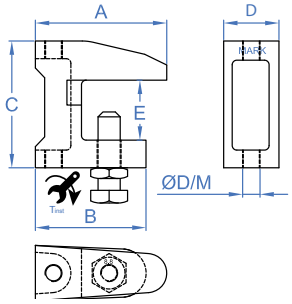

SU-MO

Pince de fixation pour poutre

CODE	A	B	C	D	E	COUPLE DE SERRAGE	CLÉ D'INSTALLATION (SW)	ØD (MM)	DIMENSION VIS
SUMOP09	38	35	37	18	20	10	13	PASANTE Ø9	M8 x 35
SUMOP11	44	41	42	21	20	15	17	PASANTE Ø11	M10 x 40
SUMOP13	58	48	54	24	25	15	17	PASANTE Ø13	M10 x 50
SUMOM06	38	35	37	18	20	10	13	ROSCADO M6	M6 x 35
SUMOM08	38	35	37	18	20	10	13	ROSCADO M8	M8 x 35
SUMOM10	44	41	42	21	20	15	17	ROSCADOM10	M10 x 40
SUMOM12	58	48	54	24	25	15	17	ROSCADO M12	M10 x 50

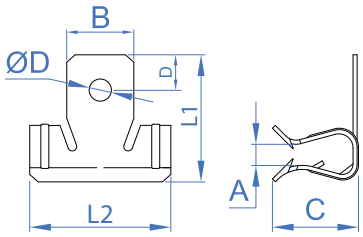

SU-CL

Clip suspension

CODE	A	B	C	D	L1	L2	ØD (MM)
SUCL02	1,5 - 4	13	14	10	28	28	6.3
SUCL04	4 - 10	19	23	10	34	40	6.3
SUCL10	10 - 15	19	23	10	40	40	6.3
SUCL15	15 - 20	19	23	10	40	40	6.3

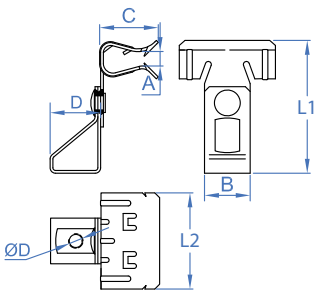

SU-VA

Clip angulaire pour tige filetée

CODE	A	B	C	D	L1	L2	ØD (MM)
SUVA0602	1,5 - 4	19	14	21	50	28	M6
SUVA0604	4 - 10	19	23	21	54	40	M6
SUVA0610	10 - 15	19	23	21	60	40	M6
SUVA0615	15 - 20	19	23	21	60	40	M6
SUVA0804	1,5 - 4	19	14	21	50	28	M8
SUVA0810	4 - 10	19	23	21	54	40	M8
SUVA0815	10 - 15	19	23	21	60	40	M8
SUVA0802	15 - 20	19	23	21	60	40	M8

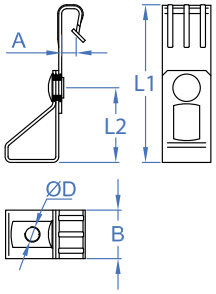

SU-CU

Clip droit pour éléments de suspension

CODE	A	B	L1	L2	ØD (MM)
SUCU0602	1,5 - 5	19	65	30	M6
SUCU0605	5 - 7	19	65	30	M6
SUCU0606	3 - 7	19	80	30	M6
SUCU0607	7 - 10	19	95	30	M6

SU-AB

Clip de poutre pour serre-câble

CODE	ÉPAISSEUR MAX. À FIXER	OUVERTURE CROCHET	ØD(MM)	H1	H3	DIMENSION VIS
SUAB0603	3 - 7	36,5	M6	30	36,5	M6x9
SUAB0607	7 - 13	36,5	M6	36	36,5	M6x9
SUAB0614	14 - 20	36,5	M6	43	36,5	M6x9

SU-CA

Clip de poutre pour câble

CODE	ÉPAISSEUR MAX. À FIXER	ØD(MM)	ÉPAISSEUR
SUCA0602	1 - 4	6-7	0,6
SUCA0604	4 - 7,5	6-7	0,6
SUCA0607	7,5 - 12	6-7	0,6
SUCA0802	1 - 4	8-9	0,6
SUCA0804	4 - 7,5	8-9	0,6
SUCA0807	7,5 - 12	8-9	0,6
SUCA1002	1 - 4	10-11	0,6
SUCA1004	4 - 7,5	10-11	0,6
SUCA1007	7,5 - 12	10-11	0,6
SUCA1202	1 - 4	12-14	0,6
SUCA1204	4 - 7,5	12-14	0,6
SUCA1207	7,5 - 12	12-14	0,6
SUCA1502	1 - 4	15-18	0,6
SUCA1504	4 - 7,5	15-18	0,6
SUCA1507	7,5 - 12	15-18	0,6
SUCA1902	1 - 4	19-24	0,6
SUCA1904	4 - 7,5	19-24	0,6
SUCA1907	7,5 - 12	19-24	0,6
SUCA2502	1 - 4	25-30	0,6
SUCA2504	4 - 7,5	25-30	0,6
SUCA2507	7,5 - 12	25-30	0,6

TAG

Vis à bois collier de serrage et agrafe

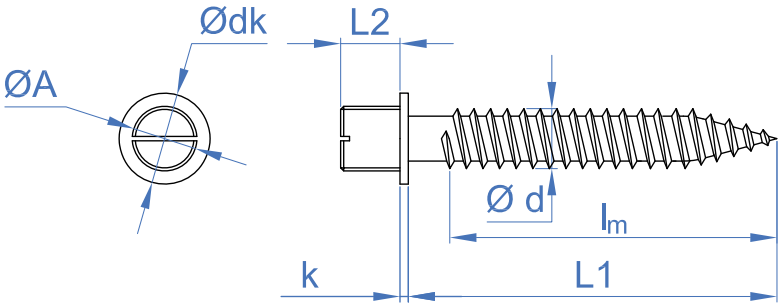

AB-TA

Zingué. Rainurée

CODE	MÉTRIQUE	ØD	L1	L2	K	ØDK	LONGUEUR FILETAGE
ABTA0630	M6	5	30	6	1	8	30
ABTA0640	M6	5	40	6	1	8	40
ABTA0650	M6	5	50	6	1	8	50
ABTA0730	M7	6	22	6	1	9,5	-
ABTA0740	M7	6	32	6	1	9,5	-
ABTA0750	M7	6	42	6	1	9,5	-
ABTA0760	M7	6	52	6	1	9,5	-
ABTA0770	M7	6	62	6	1	9,5	-
ABTA0780	M7	6	72	6	1	9,5	-
ABTA0840	M8	6	40	7,5	1,4	8,5	40
ABTA0860	M8	6	60	7,5	1,4	8,5	60
ABTA0880	M8	6	80	7,5	1,4	8,5	45
ABTA1050	M10	8	50	9	1,7	12	50
ABTA1070	M10	8	70	9	1,7	12	45
ABTA1090	M10	8	90	9	1,7	12	45

AB-TA B

Bichromaté. Rainurée

CODE	MÉTRIQUE	ØD	L1	L2	K	ØDK	LONGUEUR FILETAGE
ABTAB0630	M6	5	30	6	1	8	30
ABTAB0640	M6	5	40	6	1	8	40
ABTAB0650	M6	5	50	6	1	8	50

AB-TA A2

Inoxydable A2

CODE	MÉTRIQUE	ØD	L1	L2	K	ØDK	LONGUEUR FILETAGE
ABTA20630	M6	5	30	7	1,2	7,8	30

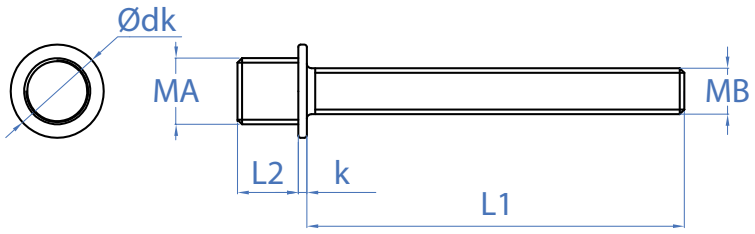

AB-TR

Pattes a vis pour colliers

CODE	MÉTRIQUE	L1	L2	K	ØDK
ABTR05030	M7	30	6	1	9
ABTR05040	M7	40	6	1	9
ABTR05050	M7	50	6	1	9
ABTR05060	M7	60	6	1	9
ABTR06040	M7	40	6	1	9
ABTR06050	M7	50	6	1	9
ABTR06060	M7	60	6	1	9

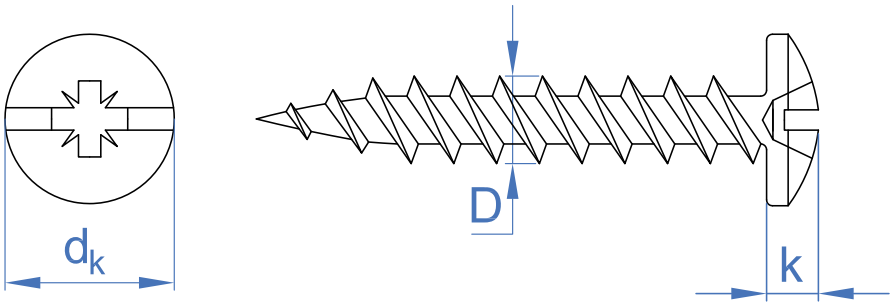

AB-TG

Vis à clip pour bois

CODE	LONGUEUR	CLÉ D'INSTALLATION	ØDK	K	ØD(MM)90
ABTG4530	30	PZ2	10	3	4,5
ABTG4535	35	PZ2	10	3	4,5
ABTG4540	40	PZ2	10	3	4,5
ABTG5030	30	PZ3	12	3	5
ABTG5040	40	PZ3	12	3	5

ES-DR

Tige double filetage

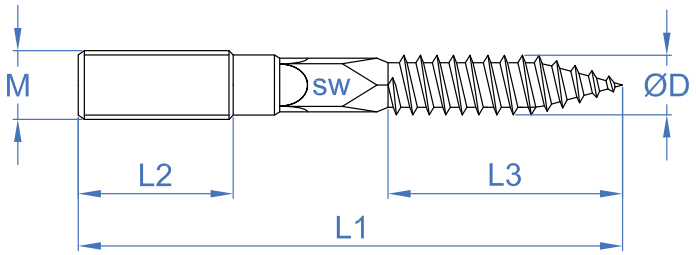

ES-DR

Zingué. Tx

CODE	MÉTRIQUE	LONGUEUR	ØD(MM)	CLÉ D'INSTALLATION (SW)	L1	L2	L3
ESDR06040	M6	40	6	-	40	12	24
ESDR06050	M6	50	6	-	50	16	28,5
ESDR06060	M6	60	6	-	60	18	34,5
ESDR06070	M6	70	6	-	70	26	34,5
ESDR06080	M6	80	6	-	80	34	34,5
ESDR08050	M8	50	7	-	50	13	29,5
ESDR08060	M8	60	7	-	60	15	37,5
ESDR08070	M8	70	7	-	70	25	37,5
ESDR08080	M8	80	7	6	80	28,5	37,5
ESDR08090	M8	90	7	6	90	28,5	48,5
ESDR08100	M8	100	7	6	100	33,5	48,5
ESDR08110	M8	110	7	6	110	42,5	48,5
ESDR08120	M8	120	7	6	120	50	48,5
ESDR08130	M8	130	7	6	130	50	48,5
ESDR10080	M10	80	8	8	80	18	46,5
ESDR10100	M10	100	9	8	100	24	57
ESDR10110	M10	110	9	8	110	38	57
ESDR10120	M10	120	9	8	120	45	57
ESDR10130	M10	130	9	8	130	50	57
ESDR10140	M10	140	9	8	140	50	57
ESDR10150	M10	150	9	8	150	50	57
ESDR10180	M10	180	9	8	180	50	57
ESDR10200	M10	200	9	8	200	50	57

ES-DA2

Inoxydable A2. Tx

CODE	MÉTRIQUE	LONGUEUR	ØD(MM)	CLÉ D'INSTALLATION (SW)	L1	L2	L3
ESDA208060	M8	60	7	6	60	20	30
ESDA210060	M10	60	9	8	60	20	30

ÉLEMENTS DE SUPPORT

CODE	DESCRIPTION	MATÉRIAU	RECOUVREMENT
GPZ201010	Rail 20 x 10 x 1	A	Z
GPZ250808	Rail 25 x 8 x 0,80		
GPG271812	Rail 27 x 18 x 1.25	A	
GPG283018	Rail 28 x 30 x 1.80		
GPG384020	Rail 38 x 40 x 2.00		
GPG351312	Rail 35 x 12 x 1,20		
GPG402015	Rail 40 x 20 x 1.50		
GPI271812	Rail 27 x 18 x 1.25	A2	
GPI283015	Rail 28 x 30 x 1.50		
GPP271812	Rail 27 x 18 x 1.25	A	
GPV251120	Rail 25 x 11 x 2.00	PVC	
GPO357510	Rail Omega perforé/lisse zingué	A	Z
GPO351515			
GLO357510			
GLO351515			
SPZ271820	Console Rail 27 x 18 x 1,20 x 200	A	Z
SPZ271830	Console Rail 27 x 18 x 1,20 x 300		
SPZ384020	Console Rail 38 x 40 x 2,00 x 200		
SPZ384025	Console Rail 38 x 40 x 2,00 x 250		
SPZ384030	Console Rail 38 x 40 x 2,00 x 300		
SPZ384035	Console Rail 38 x 40 x 2,00 x 350		
SPZ384040	Console Rail 38 x 40 x 2,00 x 400		
SPZ384050	Console Rail 38 x 40 x 2,00 x 500		
SPZ384060	Console Rail 38 x 40 x 2,00 x 600		
SPV2718	Support vertical	A	Z
SPV3840			
SPH2718	Support horizontal	A	Z
SPH3840			
SPGH2718	Support horizontal pour rails	A	Z
SPGH3840			
TG230620	Vis d'arrêt pour guide perforé.	A	Z
TG230820			
TG230830			
TG340830			
TG41030			
TUG201006	Écrou pour guide perforé	A	Z
TUG201008			
TUG271808			
TUG271810			
TUGRA2706	Écrou-guide rapide avec rondelle	A	Z
TUGRA2708			
TUGRA3808			
TUGRA3810			
TGR230620	Butée-vis fixation rapide	A	Z
TGR230820			
TGR230830			
TGR340830			
TGR341030			
EMZ45	Équerres zingué e inoxydables	A	Z
EMZ90			
EMZ00			
EMI45		A2	
EMI90			
EMI00			
PGZ2718	Pattes de fixation zingués e inoxydables	A	Z
PGZ2830			
PGZ3840			
PGI2718		A2	
PGI2830			
PGI3840			
PUZ2718	Plaque d'union pour rails	A	Z
PUZ3840			
SOTP2718	Capuchon plastique		
SOTP2830			
SOTP3840			
SOTP4121			
SOTP4141			
SOPG27	Profilé en caoutchouc isophonique pour support	EPDM	
SOPG38			
SOPG41			

CODE	DESCRIPTION	MATÉRIAU	RECOUVREMENT
GPX412115	Rail 41 x 21 x 1.50	A	
GPX412120	Rail 41 x 21 x 2.00		
GPX412125	Rail 41 x 21 x 2.50		
GPX414115	Rail 41 x 41 x 1.50		
GPX414120	Rail 41 x 41 x 2.00		
GPX414125	Rail 41 x 41 x 2.50		
GPX2M412120	Rail 41 x 21 x 2.00		
GPX2M414120	Rail 41 x 41 x 2.00		
SPX412115	Console rail 41 x 21 x 2.50 x 150	A	Z
SPX412130	Console rail 41 x 21 x 2.50 x 300		
SPX412145	Console rail 41 x 21 x 2.50 x 450		
SPX414115	Console rail 41 x 41 x 2.50 x 150		
SPX414130	Console rail 41 x 41 x 2.50 x 300		
SPX414145	Console rail 41 x 41 x 2.50 x 450		
SPX414160	Console rail 41 x 41 x 2.50 x 600		
SPX414175	Console rail 41 x 41 x 2.50 x 750		
SPX414110	Console rail 41 x 41 x 2.50 x 1000		
SPGH3840	Support horizontal	A	Z
PRX01	Support réglable pour rails INDEXTRUT	A	Z
SPRXH4121	Support-base rectangulaire en "U" INDEXTRUT	A	Z
SPRXV4121			
SPUX412100	Platine de base en "U" INDEXTRUT	A	Z
SPUX412145			
ABGX4121	Collier pour rail perforé INDEXTRUT	A	Z
EMPX4121	Connecteur de rails INDEXTRUT	A	Z
RESX300	Renforcement de support INDEXTRUT	A	Z
RESX550			
RTX01	Support rotule INDEXTRUT	A	Z
EMX9002	Connecteur de rails INDEXTRUT	A	Z
EMX9004			
EMX4502			
EMX1302			
PGX4121	Pattes de fixation INDEXTRUT	A	Z
PGX4141			
UNEX412103	Équerre/plaque "T" d'union	A	Z
UNPX42101			
UNPX42102			
UNPX42103			
UNPX42104			
UNTX412104			
SCRX090	Équerre renforcée INDEXTRUT	A	Z
TUGX08	Écrou pour guide perforé INDEXTRUT	A	Z
TUGX10			
TUGXMU08	Écrou pour guide perforé INDEXTRUT avec ressort	A	Z
TUGXMU10			
TGX0840	Arrêt-vis guide profil INDEXTRUT	A	Z
TGX0860			
TGX1040			
TGX1060			
TURX08	Écrou de fixation rapide INDEXTRUT	A	Z
TURX10			
TURX12			
TURXA08	Écrou-guide rapide INDEXTRUT avec rondelle	A	Z
TURXA10			
TGRX0830	Butée-vis fixation rapide INDEXTRUT	A	Z
TGRX0860			
TGRX1030			
TGRX1060			
PAEXM08	Patin d'expansion	A	Z
PAEXM10			
SOTP4121	Capuchon plastique		
SOTP4141			
SOPG41	Profilé en caoutchouc isophonique pour support	EPDM	

ASPECTS GÉOMETRIQUES

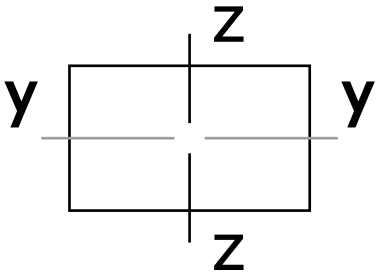

CODE	SECTION	POIDS	AIRE	MOMENT D'INERTIE (Iy)	MOMENT D'INERTIE (Iz)	MODULE DE RÉSISTANCE (Wy)	MODULE DE RÉSISTANCE (Wz)
	[mm x mm]	[Kg/m]	[cm2]	[cm4]	[cm4]	[cm3]	[cm3]
GPZ201010	20 x 10	0.31	0.44	0.06	0.25	0.10	0.25
GPZ250808	25 x 8	0.26	0.35	0.03	0.30	0.06	0.24
GPG271812	27 x 18	0.66	0.84	0.37	0.97	0.34	0.71
GPG283018	28 x 30	1.25	1.60	1.79	2.10	1.03	1.50
GPG384020	38 x 40	2.00	2.55	5.39	6.18	2.39	3.25
GPG402015	40 x 20	0.94	1.30	0.71	3.10	0.57	1.55
GPP271812	27 x 18	0.66	0.84	0.37	0.97	0.34	0.71
GPI271812	27 x 18	0.66	0.79	0.36	0.90	0.33	0.67
GPI283015	28 x 30	1.25	1.37	1.54	1.82	0.89	1.30
GPI384020	37 x 40	2.00	2.55	5.39	6.18	2.39	3.25
GPX412115	41 x 21	1.21	1.41	0.89	3.58	0.70	1.75
GPX412120	41 x 21	1.55	1.99	0.95	4.44	0.75	2.17
GPX412125	41 x 21	1.71	2.28	1.32	5.54	1.03	2.70
GPX414115	41 X 41	1.65	2.42	4.88	5.99	2.05	2.92
GPX414120	41 x 41	2.09	2.65	5.84	7.62	2.46	3.72
GPX414125	41 x 41	2.53	3.28	7.08	9.25	2.98	4.51
GPX2M412120	41 x 21	1.55	1.99	0.95	4.44	0.75	2.17
GPX2M414120	41 x 41	2.09	2.65	5.84	7.62	2.46	3.72
SPZ271820	27 x 18	1,2	0.84	0.37	0.97	0.34	0.71
SPZ271830	27 x 18	1,2	0.84	0.37	0.97	0.34	0.71
SPZ384020	38 x 40	2,4	2.55	5.39	6.18	2.39	3.25
SPZ384025	38 x 40	2,4	2.55	5.39	6.18	2.39	3.25
SPZ384030	38 x 40	2,4	2.55	5.39	6.18	2.39	3.25
SPZ384035	38 x 40	2,4	2.55	5.39	6.18	2.39	3.25
SPZ384040	38 x 40	2,4	2.55	5.39	6.18	2.39	3.25
SPZ384050	38 x 40	2,4	2.55	5.39	6.18	2.39	3.25
SPZ384060	38 x 40	2,4	2.55	5.39	6.18	2.39	3.25
SPX412115	41 x 21	1,88	2.28	1.32	5.54	1.03	2.70
SPX412130	41 x 21	1,88	2.28	1.32	5.54	1.03	2.70
SPX412145	41 x 21	1,88	2.28	1.32	5.54	1.03	2.70
SPX414115	41 x 41	2,7	3.28	7.08	9.25	2.98	4.51
SPX414130	41 x 41	2,7	3.28	7.08	9.25	2.98	4.51
SPX414145	41 x 41	2,7	3.28	7.08	9.25	2.98	4.51
SPX414160	41 x 41	2,7	3.28	7.08	9.25	2.98	4.51
SPX414175	41 x 41	2,7	3.28	7.08	9.25	2.98	4.51
SPX414110	41 x 41	2,7	3.28	7.08	9.25	2.98	4.51

RÉSEAU COMMERCIAL ESPAGNE

ÁLAVA
Mikel Paredes
mparedes@indexfix.com
Tfno. 679 559 519

ALBACETE
Antonio Álvarez
a.alvarezmegias@gmail.com
Tfno. 678 537 861

ALICANTE
Valentín Ramos
representacionesvalentin@gmail.com
Tfno. 606 305 980
Maxi Flores
Tfno. 647 447 793

ALMERÍA
José Maria Perez Capel
representaciones@perezcapel.com
Tfno. 683 353 495

ANDORRA
Pere Soro
peresoro@gmail.com
Tfno. 609 363 693

ASTURIAS
Asier Saenz
asaenz@indexfix.com
Tfno. 941 272 131

ÁVILA
Vicente Beltrán
vicentebeltran@telefonica.net
Tfno. 609 616 926

BADAJOZ
Adrián Apellaniz
aapellaniz@indexfix.com
Tlfno. 941 272 131

BALEARES
Antonio Forteza
repforpa@gmail.com
Tfno. 636 973 665
Agustín Forteza
repreforteza@gmail.com
Tfno. 660 725 880

BARCELONA - TARRAGONA
Roger Rosell
rrosell@indexfix.com
Tfno. 618 361 743

BURGOS
Óscar Aliende
oaliende@indexfix.com
Tfno. 629 777 206

CÁCERES
Adrián Apellaniz
aapellaniz@indexfix.com
Tlfno. 941 272 131

CÁDIZ
José Antonio Prieto
prietocadiz@yahoo.es
Tfno. 667 552 000

CANARIAS
Alfredo Carrancio Sosa
acarrancio@indexfix.com
Tfno. 600 462 930

CANTABRIA
Mikel Paredes
mparedes@indexfix.com
Tfno. 679 559 519

CASTELLÓN
Francisco Blasco
representacionesblasco@gmail.com
Tfno. 639 672 267

CEUTA
Luís Fernando Reguera
luis@representacionesreguera.com
Tfno. 696 416 886

CIUDAD REAL
Vicente Beltrán
vicentebeltran@telefonica.net
Tfno. 609 616 926

CÓRDOBA
Adrián Apellaniz
aapellaniz@indexfix.com
Tlfno. 941 272 131

CUENCA
Vicente Beltrán
vicentebeltran@telefonica.net
Tfno. 609 616 926

GERONA
David Mejías
lunadarepres@gmail.com
Tfno. 622 453 509

GRANADA
Ismael Marco
ismaelmarcorios@gmail.com
Tfno. 670 242 337
Armando Ríos
Tfno. 670 453 269

GUADALAJARA
Vicente Beltrán
vicentebeltran@telefonica.net
Tfno. 609 616 926

GUIPÚZCOA
Koldo Balda González
baldasl@yahoo.es
Tfno. 629 476 660

HUELVA
Jose Mª Castillo
jmcastilloq@yahoo.es
Tfno. 667 769 427

HUESCA
Fernando Gonzalo
fgonzalo@fgmsl.es
Tfno. 609 879 313

JAEN
Ismael Marco
ismaelmarcorios@gmail.com
Tfno. 670 242 337
Armando Ríos
Tfno. 670 453 269

LA CORUÑA
Carlos Seoane
cseoane@indexfix.com
Tfno. 618 614 872

LA RIOJA
Álvaro Bartolomé
abartolome@indexfix.com
Tfno. 608 278 355

LEÓN
Francisco Viñuela
pacovinuelaleon@hotmail.com
Tfno. 670 597 272

LLEIDA
Pere Soro
peresoro@gmail.com
Tfno. 609 363 693

LUGO
Carlos Seoane
cseoane@indexfix.com
Tfno. 618 614 872

MADRID
Sergio de Miguel
sdemiguel@indexfix.com
Tfno. 608 566 769
Álvar Martin
amartin@indexfix.com
Tfno. 630 175 362
Cristina Conde
cconde@indexfix.com
Tfno. 638 547 099
Francisco Hernandez
fhernandez@indexfix.com
Tfno. 747 449 280

MÁLAGA
Antonio J. Martín
repmartin@hotmail.com
Tfno. 610 701 604
Enrique Martín
Tfno. 667 574 316

MELILLA
Enrique Martín
repmartin@hotmail.com
Tfno. 667 574 316

MURCIA
Facundo Cuenca e Hijos, S.L.
info@facundocuenca.com
Tfno. 968 898 167

NAVARRA
Eduardo Pellejero
epellejerobalda@telefonica.net
Tfno. 658 842 592

ORENSE
Carlos Seoane
cseoane@indexfix.com
Tfno. 618 614 872

PALENCIA
Óscar Aliende
oaliende@indexfix.com
Tfno. 629 777 206

PONTEVEDRA
Carlos Seoane
cseoane@indexfix.com
Tfno. 618 614 872

SALAMANCA
Javier Vecino
javiervecino@hotmail.com
Tfno. 609 811 878

SEGOVIA
Vicente Beltrán
vicentebeltran@telefonica.net
Tfno. 609 616 926

SEVILLA
José Antonio Bonilla
jabonilla@jabonilla.es
Tfno. 607 433 102

SORIA
Comercial Arrieta C.B.
gorka_arrieta@yahoo.es
Tfno. 619 416 914

TERUEL
Fernando Gonzalo
fgonzalo@fgmsl.es
Tfno. 609 879 313

TOLEDO
Vicente Beltrán
vicentebeltran@telefonica.net
Tfno. 609 616 926

VALENCIA
Francisco Blasco
representacionesblasco@gmail.com
Tfno. 639 672 267

VALLADOLID
Javier Vecino
javiervecino@hotmail.com
Tfno. 609 811 878

VIZCAYA
Mikel Paredes
mparedes@indexfix.com
Tfno. 679 559 519

ZAMORA
Francisco Viñuela
pacovinuelaleon@hotmail.com
Tfno. 670 597 272

ZARAGOZA
Fernando Gonzalo
fgonzalo@fgmsl.es
Tfno. 609 879 313

PRÉSENCE INTERNATIONALE

ALGÉRIE
ALLEMAGNE
ANGLETERRE
ARABIE SAOUDITE
AUSTRALIE
AUTRICHE
BANGLADESH
BELGIQUE
BÉNIN
BOLIVIE
BOSNIE
BULGARIE
CAMEROUN
CHYPRE
CONGO
CÔTE D'IVOIRE
CROATIE
CUBA
DANEMARK
EGYPTE
EMIRATS ARABES
ESTONIE
ÉTATS UNIS
FINLANDE
FRANCE
GABON
GRÈCE
GUINÉE ÉQUATORIALE
GUYANE FRANÇAISE
HONDURAS
HONGRIE
INDE
INDONÉSIE
IRAN
IRLANDE
IRLANDE DU NORD
ISLA GUADALUPE
ISLANDE
ISRAEL
ITALIE
KOSOVO
KOWEÏT
LA COLOMBIE
LETTONIE
LIBAN
LITUANIE
LUXEMBOURG
MACÉDOINE
MADAGASCAR
MALTE
MAROC
MARTINIQUE
MAURITIUS
MExiQUE
MONTENEGRO
NORVÈGE
NOUVELLE-CALÉDONIE
OMAN
PAKISTAN
PANAMA
PAYS-BAS
PÉROU
POLOGNE
POLYNÉSIE FRANÇAISE
PORTUGAL
QATAR
RÉPUBLIQUE DOMINICAINE
RÉPUBLIQUE SLOVAQUE
RÉPUBLIQUE TCHÈQUE
RÉUNION
ROUMANIE
RUSSIE
SCOTLAND
SÉNÉGAL
SERBIE
SINGAPOUR
SLOVÉNIE
SUÈDE
SUISSE
THAÏLANDE
TUNISIE
TURQUIE
UKRAINE
URUGUAY

FRANCE - Aquitaine, Languedoc-Roussillon, Limousin, Midi-Pyrénées
Thierry Nouvel - T-Nouvel
t-nouvel@indexfix.com
+ 33 (0) 608.578.114

FRANCE - Auvergne, Bourgogne, Corse, Centre, Rhône-Alpes
Sales-up
Martin Broizart
m.broizat@directfab.fr
+ 33 (0) 665.493.382

FRANCE - Bretagne, Pays de la Loire
Rodolphe Hirn
rhirn@indexfix.com
+ 33 (0) 676.282.469

FRANCE - Île de France
Geoffroy Ehlinger
gehlinger@indexfix.com
+ 33 (0) 675.474.552

FRANCE - Corse
Franck Platerier
franck.platerier@sdpro.fr
+ 33 (0) 7 85 42 10 28

FRANCE - DOM TOM
Jacques Vergé
jverge@indexfix.com
+ 33 (0) 468.691.968

FRANCE – PACA
Jean Vivien
contact.sdpro@free.fr
+33 (0) 607.853.297

FRANCE - GRAND EST
Frederic Koenig
fred.koenig@outlook.fr
+ 33 (0) 633454230

FRANCE - NORD ET LA NORMANDIE
Eric Ducrocq
educrocq@ixsaw.com
+ 33 (0) 6 85 52 13 05

ALLEMAGNE
Dieter Fernandez
dfernandez@indexfix.com
+ 49 (0) 171 27 64 898

ITALIE (Campania)
Sansone Rappresentanza
sansonerappresentanza@gmail.com
+39 3925804863

ROMANIA
Dacian Lupu
dlupu@indexfix.com
+ 40 775 197 970

SÉNÉGAL / CÔTE D'IVOIRE
BÉNIN / CAMEROON
GABON / CONGO
Jacques Vergé
jverge@indexfix.com
+ 33 (0) 468.691.968

MOROCCO
NOUMAREP
Brahim Nouçair
noucair@indexfix.com
+ 212 (0) 122.230.21.27

PORTUGAL
Marco Sousa
marcosousa@indexfix.com
+ 351 913.908.536

GREECE
M.I. SASSON & CO O.E.
msaso@indexfix.com
+ 30 6932 406 106

INDEX
A PERFECT FIXING

CONDITIONS GÉNERALES DE VENTES

Toute commande emporte de plein droit l'acceptation de la part du client de ces conditions générales de ventes. Toute dérogation à ces présentes conditions générales de ventes ne pourra être qu'un accord particulier de vente signé par INDEX. Ces conditions générales de ventes prévalent sur tout autre document y compris les conditions d'achats du client.

TARIF

Nos tarifs sont établis en € (hors TVA).
Nos tarifs s'entendent :
- Départ usine port en sus.
- Le minimum de facturation est fixé à 150€ net.
- Franco de port (selon accord écrit avec notre client).

TARIF COMMANDE DE DÉPANNAGE

- En dessous de 150€ les commandes son traitées aux conditions suivantes.
- Pas de traitement de commande inférieure à 50€ de marchandises.
- Forfait port et préparation de commande : 50€.

DÉLAI DE LIVRAISON

Nos délais sont donnés à titre indicatif et ne tiennent pas compte du délai de tansport, ces délais ne peuvent donner lieu à des pénalites de retards ou une annulation de commande.

COMMANDE

Une commande n'est réputée valable qu'après acceptation de la part de l'usine.

MARCHANDISES

Les marchandises voyagent aux risques et périls du client même lorsque la commande est franco de port.
Lors de la livraison il appartient à notre client de vérifier l'état de la marchandise et de porter sur le bon de transport et en présence du chauffeur les réserves éventuelles avec le plus de détail possible (référence - désignation commerciale du produit - quantités) ; ce litige devra être porté à la connaissance du transporteur par lettre recommandée dans les 48 H.

GARANTIE

Les produits INDEX sont destinés à un usage professionnel, INDEX s'engage à remplacer un produit défectueux lors de la pose si elle a été réalisée en respectant les conditions techniques précisées par INDEX.

RÉSERVE DE PROPRIÉTÉ

Toutes nos ventes sont réalisées sous réserve de propriété jusqu'au paiement final du client. INDEX se réserve le droit de revendiquer les marchandises livrées en cas de défaut de paiement même en cas de redressement judiciare ou de liquidation de biens (Article L621-122 du code de commerce).

PAIEMENT

Nos marchandises sont payables à 45 jours fin de mois ou 60 jours nets, à défaut de paiement dans les délais prévus par le code de commerce des pénalités sont exigibles et calculées au taux d'intérêt en vigueur à la banque centrale Européenne.

RETOUR DES PRODUITS

Aucun retour de produits n'est possible sans un accord écrit d'INDEX, le port retour est toujours à la
charge du cliente sauf en cas d'erreur avérée de livraison de la part d'INDEX.
Tout retour de produit après accord d'INDEX donnera lieu à une décote de 20% des marchandises
retournées pour frais de traitement sauf si le retour fait suite à une erreur de livraison d'INDEX.
Aucun retour de produit n'est accepté après un délai de 1 an.
Les prouits avec date limite de vente ne seront pas repris (sauf si la demande de retour est la conséquence d'une erreur de nos services).

Tous les litiges ou contestations nés de l'exécution de ce présent contrat seront du ressort du tribunal de commerce de Logroño, à l'exclusion de tout autre même en cas d'appel ou de pluralité des défendeurs.

INDEX A Perfect Fixing, en raison de ses besoins de production, se réserve le droit de modifier sans préavis le design les caractéristiques ou prestations de ses produits. Les images de ce catalogue sont des illustrations informatives sans aucune valeur contractuelle, pouvant être différente du modèle original.

Ref	page
6921I08020	226
6921I08050	226
6921I08070	226
9758ZM05	326
9758ZM06	326
9758ZM08	326
9758ZM10	326
9758ZM12	326
9758ZM14	326
9758ZM16	326
9758ZM18	326
9758ZM20	326
9758ZM22	326
9758ZM24	326
9758ZM27	326
9758ZM30	326
9758ZM33	326
9758ZM36	326
975A2M04	326
975A2M05	326
975A2M06	326
975A2M08	326
975A2M10	326
975A2M12	326
975A2M14	326
975A2M16	326
975A2M18	326
975A2M20	326
975A2M22	326
975A2M24	326
975A2M27	326
975A2M30	326
975A2M33	326
975A2M36	326
975ZM04	326
975ZM05	326
975ZM06	326
975ZM08	326
975ZM10	326
975ZM12	326
975ZM14	326
975ZM16	326
975ZM18	326
975ZM20	326
975ZM22	326
975ZM24	326
975ZM27	326
975ZM2M06	327
975ZM30	326
975ZM33	326
975ZM36	326
AACAR06	71
AACAR08	71
AACAR10	71
AACAR12	71
AACCA06	71
AACCA08	71
AACCA10	71
AACCA12	71
AACCA16	71
AACCI06	71
AACCI08	71
AACCI10	71
AACCI12	71
AACES06	71
AACES08	71
AACES10	71
AACES12	71
AACGA06	71
AACGA08	71

Ref	page
AACGA10	71
AACGA12	71
AACTO06	71
AACTO08	71
AACTO10	71
AACTO12	71
AACTO16	71
AB6I012	266
AB6I015	266
AB6I016	266
AB6I018	266
AB6I022	266
AB6I026	266
AB6I028	266
AB6I032	266
AB6I035	266
AB6I042	266
AB6I048	266
AB6I054	266
AB6I060	266
AB7IDZ0810	268
AB7IDZ1012	268
AB7IDZ1214	268
AB7IDZ1416	268
AB7IDZ1618	268
AB7IDZ1820	268
AB7IDZ2022	268
AB7IDZ2224	268
AB7IDZ2628	268
AB7IZ010	268
AB7IZ012	268
AB7IZ014	268
AB7IZ016	268
AB7IZ018	268
AB7IZ020	268
AB7IZ022	268
AB7IZ024	268
AB7IZ026	268
AB7IZ028	268
AB7IZ032	268
AB7IZ034	268
AB7IZ036	268
AB7IZ038	268
AB7IZ040	268
AB7IZ050	268
ABA4832	169
ABA4838	169
ABA4845	169
ABA4850	169
ABA5538	169
ABA5545	169
ABA5555	169
ABA5565	169
ABA6360	169
ABA6370	169
ABA6385	169
ABAIS13010	255
ABAIS13012	255
ABAIS13015	255
ABAIS13018	255
ABAIS13022	255
ABAIS13028	255
ABAIS19010	255
ABAIS19012	255
ABAIS19015	255
ABAIS19017	255
ABAIS19018	255
ABAIS19022	255
ABAIS19028	255
ABAIS19035	255

Ref	page
ABAIS19042	255
ABAIS19054	255
ABAIS19060	255
ABAIS19064	255
ABAIS19067	255
ABAIS19076	255
ABAIS19080	255
ABAIS19114	255
ABAIS30027	255
ABAIS30034	255
ABAIS30042	255
ABAIS30049	255
ABAIS30054	255
ABAIS30060	255
ABAIS30076	255
ABAIS30089	255
ABAIS30108	255
ABAIS30114	255
ABAIS40049	255
ABAIS40060	255
ABAIS40089	255
ABAIS40114	255
ABAIS40133	255
ABAIS40140	255
ABAIS40159	255
ABAIS40168	255
ABAIS40219	255
ABBU1315	274
ABBU1618	274
ABBU1921	274
ABCH00034	278
ABCH01000	278
ABCH01012	278
ABCH01014	278
ABCH02000	278
ABCH02012	278
ABCH03000	278
ABCH04000	278
ABCH05000	278
ABCH06000	278
ABCH08000	278
ABCH10000	278
ABCH12000	278
ABCH14000	278
ABCH16000	278
ABCIKIT25	279
ABCIKIT30	279
ABCR010	273
ABCR012	273
ABD6012	265
ABD6015	265
ABD6018	265
ABD6022	265
ABD6028	265
ABDE075	257
ABDE090	257
ABDE110	257
ABDE125	257
ABDE160	257
ABDE200	257
ABDE250	257
ABDE315	257
ABDI0012	266
ABDI0015	266
ABDI0018	266
ABDI0022	266
ABDI0028	266
ABDP075	257
ABDP090	257
ABDP110	257

Ref	page
ABDP125	257
ABDP160	257
ABDP200	257
ABDP250	257
ABDZ6012	265
ABDZ6015	265
ABDZ6018	265
ABDZ6022	265
ABDZ6028	265
ABDZ70810	267
ABDZ71012	267
ABDZ71214	267
ABDZ71416	267
ABDZ71618	267
ABDZ71820	267
ABDZ72022	267
ABDZ72224	267
ABDZ72628	267
ABE144219	155
ABE144225	155
ABE144816	155
ABE144819	155
ABE144819CP	155
ABE144825	155
ABE144832	155
ABE144838	155
ABE145522	155
ABE145532	155
ABE164219	155
ABE164816	155
ABE164819	155
ABE164819CP	155
ABE164825	155
ABE164832	155
ABE164838	155
ABE165519	155
ABE165522	155
ABE165522CP	155
ABE165525	155
ABE165532	155
ABE165538	155
ABE165550	155
ABE165563	155
ABE165575	155
ABE166310	155
ABE166311	155
ABE166312	155
ABE166313	155
ABE166314	155
ABE166319	155
ABE166325	155
ABE166325CP	155
ABE166332	155
ABE166338	155
ABE166350	155
ABE166363	155
ABE166375	155
ABE166380	155
ABE166390	155
ABE184819	155
ABE184825	155
ABE184838	155
ABE185522	155
ABE185525	155
ABE185532	155
ABE185538	155
ABE185550	155
ABE185563	155
ABE186310	155
ABE186311	155

Ref	page
ABE186312	155
ABE186313	155
ABE186314	155
ABE186319	155
ABE186325	155
ABE186332	155
ABE186338	155
ABE186350	155
ABE186363	155
ABE186375	155
ABE186380	155
ABE186390	155
ABE255522	155
ABE255525	155
ABE256310	155
ABE256311	155
ABE256312	155
ABE256313	155
ABE256314	155
ABE256325	155
ABE256332	155
ABE256338	155
ABE256350	155
ABE256363	155
ABE256380	155
ABE256390	155
ABE3509	154
ABE3513	154
ABE3516	154
ABE3519	154
ABE4213	154
ABE4216	154
ABE4219	154
ABE4225	154
ABE4232	154
ABE4238	154
ABE4813	154
ABE4816	154
ABE4819	154
ABE4825	154
ABE4832	154
ABE4838	154
ABE5519	154
ABE5522	154
ABE5525	154
ABE5532	154
ABE5538	154
ABE5550	154
ABE5563	154
ABE5575	154
ABE6310	154
ABE6311	154
ABE6312	154
ABE6313	154
ABE6314	154
ABE6315	154
ABE6316	154
ABE6318	154
ABE6319	154
ABE6320	154
ABE6322	154
ABE6324	154
ABE6325	154
ABE6332	154
ABE6338	154
ABE6350	154
ABE6363	154
ABE6375	154
ABE6380	154
ABE6390	154

Ref	page
ABEBO10	332
ABEBO13	332
ABEI4213	154
ABEI4216	154
ABEI4219	154
ABEI4813	154
ABEI4816	154
ABEI4819	154
ABEI4825	154
ABEI4832	154
ABEI5519	154
ABEI5522	154
ABEI5525	154
ABEI6319	154
ABEI6325	154
ABERM06006	332
ABERM08010	332
ABERM08015	332
ABFC09	332
ABFC14	332
ABFC19	332
ABFP25	331
ABFP32	331
ABGA018	256
ABGA022	256
ABGA028	256
ABGA035	256
ABGA040	256
ABGA048	256
ABGA054	256
ABGA060	256
ABGA075	256
ABGA090	256
ABGA100	256
ABGA110	256
ABGA115	256
ABGA140	256
ABGA160	256
ABGD012	275
ABGD015	275
ABGD018	275
ABGD022	275
ABGD028	275
ABGM012	274
ABGM015	274
ABGM018	274
ABGM022	274
ABGM028	274
ABGM035	274
ABGS010	275
ABGS012	275
ABGS015	275
ABGS018	275
ABGS022	275
ABGS028	275
ABGS035	275
ABGS042	275
ABGS054	275
ABGUG15	291
ABGUG18	291
ABGUG20	291
ABGUG22	291
ABGUG25	291
ABGUG28	291
ABGUG32	291
ABGUG40	291
ABGUG50	291
ABGX4121	308
ABIA015	249
ABIA018	249

Ref	page
ABIA022	249
ABIA028	249
ABIA035	249
ABIA042	249
ABIA048	249
ABIA054	249
ABIA060	249
ABIA075	249
ABIA090	249
ABIA100	249
ABIA110	249
ABIA115	249
ABIA125	249
ABICP060	254
ABICP075	254
ABICP090	254
ABICP110	254
ABICP140	254
ABICP160	254
ABICP220	254
ABICP270	254
ABICP315	254
ABID012	290
ABID014	290
ABID016	290
ABID020	290
ABID028	290
ABIN012	290
ABIN014	290
ABIN016	290
ABIN020	290
ABIN025	290
ABIN028	290
ABIN032	290
ABIN035	290
ABIP015	270
ABIP018	270
ABIP022	270
ABIP026	270
ABIP028	270
ABIP035	270
ABIP042	270
ABIP048	270
ABIP054	270
ABIP060	270
ABIP067	270
ABIP075	270
ABIP090	270
ABIR015	249
ABIR018	249
ABIR022	249
ABIR028	249
ABIR035	249
ABIR040	249
ABIR048	249
ABIR054	249
ABIR060	249
ABITD015	273
ABITD018	273
ABITD022	273
ABITS015	273
ABITS018	273
ABITS022	273
ABITS028	273
ABM6008	264
ABM6010	264
ABM6012	264
ABM6014	264
ABM6015	264
ABM6016	264

Ref	page
ABM6018	264
ABM6020	264
ABM6022	264
ABM6025	264
ABM6026	264
ABM6028	264
ABM6032	264
ABM6035	264
ABM6037	264
ABM6040	264
ABM6042	264
ABM6047	264
ABM6050	264
ABM6054	264
ABM6060	264
ABM6063	264
ABM6A2012	265
ABM6A2015	265
ABM6A2018	265
ABM6A2020	265
ABM6A2022	265
ABM6A2028	265
ABM8050	256
ABM8063	256
ABM8075	256
ABM8090	256
ABM8110	256
ABM8125	256
ABM8160	256
ABM8200	256
ABM8250	256
ABM8315	256
ABMD10	292
ABMD12	292
ABMD14	292
ABMD16	292
ABMD18	292
ABMD20	292
ABMD22	292
ABMD26	292
ABMD28	292
ABMS10	292
ABMS12	292
ABMS14	292
ABMS16	292
ABMS18	292
ABMS20	292
ABMS22	292
ABMS26	292
ABMS28	292
ABMUG15	291
ABMUG18	291
ABMUG22	291
ABMUG26	291
ABMUG32	291
ABMUG40	291
ABMUG48	291
ABMZ6008	264
ABMZ6010	264
ABMZ6012	264
ABMZ6014	264
ABMZ6015	264
ABMZ6016	264
ABMZ6018	264
ABMZ6020	264
ABMZ6022	264
ABMZ6025	264
ABMZ6026	264
ABMZ6028	264
ABMZ6032	264

Ref	page
ABMZ6035	264
ABMZ6037	264
ABMZ6040	264
ABMZ6042	264
ABMZ6047	264
ABMZ6050	264
ABMZ6054	264
ABMZ6060	264
ABMZ6063	264
ABMZ7008	267
ABMZ7010	267
ABMZ7012	267
ABMZ7014	267
ABMZ7016	267
ABMZ7018	267
ABMZ7020	267
ABMZ7022	267
ABMZ7024	267
ABMZ7025	267
ABMZ7026	267
ABMZ7028	267
ABMZ7032	267
ABMZ7034	267
ABMZ7036	267
ABMZ7038	267
ABMZ7040	267
ABMZ7050	267
ABMZ7063	267
ABP3509	167
ABP3511	167
ABP3513	167
ABP3516	167
ABP3519	167
ABP3522	167
ABP3525	167
ABP3913	167
ABP3916	167
ABP3919	167
ABP3922	167
ABP3925	167
ABP3932	167
ABP3938	167
ABP4213	167
ABP4216	167
ABP4219	167
ABP4222	167
ABP4225	167
ABP4232	167
ABP4238	167
ABP4813	167
ABP4816	167
ABP4819	167
ABP4825	167
ABP4832	167
ABP4838	167
ABP4850	167
ABP5519	167
ABP5525	167
ABP5532	167
ABP5538	167
ABP5550	167
ABPE028	278
ABPE035	278
ABPE040	278
ABPE048	278
ABPE060	278
ABPE075	278
ABPE090	278
ABPE100	278
ABPE115	278

Ref	page
ABPE140	278
ABPE160	278
ABPE220	278
ABPI006	269
ABPI008	269
ABPI010	269
ABPI012	269
ABPI014	269
ABPI016	269
ABPI018	269
ABPI020	269
ABPI022	269
ABPI025	269
ABPI026	269
ABPI028	269
ABPI032	269
ABPI040	269
ABPI042	269
ABPI047	269
ABPI050	269
ABPI063	269
ABPID016	150
ABPID020	150
ABPID025	150
ABPID032	150
ABPM720	330
ABPM730	330
ABPM740	330
ABPRG15	292
ABPRG20	292
ABPRG25	292
ABPRG32	292
ABPRG40	292
ABPRG50	292
ABPT3513	168
ABPT3516	168
ABPT3519	168
ABPT3913	168
ABPT3916	168
ABPT4213	168
ABPT4216	168
ABPT4219	168
ABPT4225	168
ABPT4232	168
ABPT4819	168
ABPT4825	168
ABPT4832	168
ABPT4838	168
ABPT4850	168
ABPU016	269
ABPU018	269
ABPU020	269
ABPU022	269
ABPU025	269
ABPU028	269
ABPU032	269
ABPU037	269
ABPU040	269
ABPU050	269
ABPU063	269
ABR3509	164
ABR3509BLE	165
ABR3511	164
ABR3513	164
ABR3513BLE	165
ABR3516	164
ABR3516BLE	165
ABR3519	164
ABR3522	164
ABR3525	164

Ref	page
ABR3532	164
ABR3913	164
ABR3916	164
ABR3919	164
ABR3925	164
ABR3932	164
ABR4213	164
ABR4213BLE	165
ABR4216	164
ABR4216BLE	165
ABR4219	164
ABR4219BLE	165
ABR4222	164
ABR4225	164
ABR4232	164
ABR4238	164
ABR4250	164
ABR4810	164
ABR4811	164
ABR4812	164
ABR4813	164
ABR4816	164
ABR4819	164
ABR4822	164
ABR4825	164
ABR4825BLE	165
ABR4832	164
ABR4838	164
ABR4845	164
ABR4850	164
ABR4860	164
ABR4880	164
ABR4890	164
ABR5519	164
ABR5522	164
ABR5525	164
ABR5532	164
ABR5538	164
ABR5545	164
ABR5560	164
ABR5573	164
ABRA015	248
ABRA018	248
ABRA022	248
ABRA028	248
ABRA035	248
ABRA042	248
ABRA048	248
ABRA054	248
ABRA060	248
ABRA075	248
ABRA090	248
ABRA100	248
ABRA110	248
ABRA115	248
ABRA125	248
ABRA23509	165
ABRA23513	165
ABRA23519	165
ABRA24213	165
ABRA24216	165
ABRA24219	165
ABRA24225	165
ABRA24816	165
ABRA24819	165
ABRA24825	165
ABRA24832	165
ABRA24838	165
ABRA24850	165
ABRC3509	166

Ref	page
ABRC3513	166
ABRC3516	166
ABRC3519	166
ABRC3913	166
ABRC3916	166
ABRC3919	166
ABRC3925	166
ABRC3938	166
ABRC4213	166
ABRC4216	166
ABRC4219	166
ABRC4225	166
ABRC4232	166
ABRC4238	166
ABRC4810	166
ABRC4816	166
ABRC4819	166
ABRC4825	166
ABRC4832	166
ABRC4838	166
ABRC4845	166
ABRC4850	166
ABRC4860	166
ABRC4880	166
ABRC4890	166
ABRC5525	166
ABRC5573	166
ABRE018	250
ABRE022	250
ABRE028	250
ABRE035	250
ABRE040	250
ABRE048	250
ABRE054	250
ABRE060	250
ABRE070	250
ABRE075	250
ABRE083	250
ABRE090	250
ABRE100	250
ABRE110	250
ABRE115	250
ABRE125	250
ABRE133	250
ABRE140	250
ABRE150	250
ABRE160	250
ABRE180	250
ABRE200	250
ABRE220	250
ABRE250	250
ABRE280	250
ABRE300	250
ABRE315	250
ABRE355	250
ABRE400	250
ABRE450	250
ABRE500	250
ABRE560	250
ABRE600	250
ABRE630	250
ABRE710	250
ABRE800	250
ABRE900	250
ABRE910	250
ABRE911	250
ABRE912	250
ABREA2018	251
ABREA2022	251
ABREA2028	251

Ref	page
ABREA2035	251
ABREA2040	251
ABREA2048	251
ABREA2054	251
ABREA2060	251
ABREA2075	251
ABREA2090	251
ABREA2110	251
ABREA2115	251
ABREA2125	251
ABREA2140	251
ABREA2160	251
ABREA2200	251
ABREA4018	251
ABREA4022	251
ABREA4028	251
ABREA4035	251
ABREA4040	251
ABREA4048	251
ABREA4054	251
ABREA4060	251
ABREA4075	251
ABREA4090	251
ABREA4110	251
ABREA4115	251
ABREA4125	251
ABREA4140	251
ABREA4160	251
ABREA4200	251
ABRI018	252
ABRI022	252
ABRI028	252
ABRI035	252
ABRI040	252
ABRI048	252
ABRI054	252
ABRI060	252
ABRI070	252
ABRI075	252
ABRI083	252
ABRI090	252
ABRI100	252
ABRI110	252
ABRI115	252
ABRI125	252
ABRI133	252
ABRI140	252
ABRI150	252
ABRI160	252
ABRI180	252
ABRI200	252
ABRI220	252
ABRI250	252
ABRI280	252
ABRI300	252
ABRI315	252
ABRI355	252
ABRI400	252
ABRI450	252
ABRI500	252
ABRI560	252
ABRI600	252
ABRI630	252
ABRI710	252
ABRI800	252
ABRI900	252
ABRI910	252
ABRI911	252
ABRI912	252
ABRIA2018	253

Ref	page
ABRIA2022	253
ABRIA2028	253
ABRIA2035	253
ABRIA2040	253
ABRIA2048	253
ABRIA2054	253
ABRIA2060	253
ABRIA2075	253
ABRIA2090	253
ABRIA2110	253
ABRIA2115	253
ABRIA2125	253
ABRIA2140	253
ABRIA2160	253
ABRIA4018	253
ABRIA4022	253
ABRIA4028	253
ABRIA4035	253
ABRIA4040	253
ABRIA4048	253
ABRIA4054	253
ABRIA4060	253
ABRIA4075	253
ABRIA4090	253
ABRIA4110	253
ABRIA4115	253
ABRIA4125	253
ABRIA4140	253
ABRIA4160	253
ABRID016	254
ABRID020	254
ABRID025	254
ABRID032	254
ABRID040	254
ABRID050	254
ABRID063	254
ABRID075	254
ABRID090	254
ABRID110	254
ABRID125	254
ABRID140	254
ABRID160	254
ABRT3509	166
ABRT3513	166
ABRT3516	166
ABRT3519	166
ABRT3913	166
ABRT3916	166
ABRT3919	166
ABRT3925	166
ABRT4213	166
ABRT4216	166
ABRT4219	166
ABRT4225	166
ABRT4232	166
ABRT4238	166
ABRT4250	166
ABRT4810	166
ABRT4811	166
ABRT4812	166
ABRT4813	166
ABRT4816	166
ABRT4819	166
ABRT4825	166
ABRT4832	166
ABRT4838	166
ABRT4845	166
ABRT4850	166
ABRT4860	166
ABRT4880	166

Ref	page
ABRT4890	166
ABRT5519	166
ABRT5525	166
ABRT5532	166
ABRT5538	166
ABRT5560	166
ABRT5573	166
ABSA050100	259
ABSA050125	259
ABSA050200	259
ABSA050300	259
ABSA050400	259
ABSA050500	259
ABSA050600	259
ABSA100100	259
ABSA100125	259
ABSA100200	259
ABSA100300	259
ABSA100400	259
ABSA100500	259
ABSI003	270
ABSI004	270
ABSI005	270
ABSI006	270
ABSI007	270
ABSI008	270
ABSI009	270
ABSI010	270
ABSI011	270
ABSI012	270
ABSI013	270
ABSI014	270
ABSI015	270
ABSI016	270
ABSI017	270
ABSI018	270
ABSI019	270
ABSI020	270
ABSI021	270
ABSI022	270
ABSI025	270
ABTA0630	329
ABTA0640	329
ABTA0650	329
ABTA0730	329
ABTA0740	329
ABTA0750	329
ABTA0760	329
ABTA0770	329
ABTA0780	329
ABTA0840	329
ABTA0860	329
ABTA0880	329
ABTA1050	329
ABTA1070	329
ABTA1090	329
ABTA20630	330
ABTAB0630	329
ABTAB0640	329
ABTAB0650	329
ABTC020	293
ABTC025	293
ABTD016	293
ABTD018	293
ABTD020	293
ABTD022	293
ABTD025	293
ABTD028	293
ABTG4530	330
ABTG4535	330

Ref	page
ABTG4540	330
ABTG5030	330
ABTG5040	330
ABTO06015	270
ABTR05030	330
ABTR05040	330
ABTR05050	330
ABTR05060	330
ABTR06040	330
ABTR06050	330
ABTR06060	330
ABTS014	293
ABTS016	293
ABTS018	293
ABTS020	293
ABTS022	293
ABTS025	293
ABTS028	293
ABTS032	293
ACHA08C	65
ACHA09C	65
ACHA10C	65
ACHA11C	65
ACHA12C	65
ACHA14C	65
ACHA16C	65
ACHAA208C	65
ACHAA210C	65
ACHAA212C	65
ACHAFO08C	65
ACHAFO10C	65
ACHAFO12C	65
ACHE08C	63
ACHE09C	63
ACHE10C	63
ACHE10L	63
ACHE11C	63
ACHE11L	63
ACHE12C	63
ACHE12L	63
ACHE14C	63
ACHE14L	63
ACHG08C	64
ACHG09C	64
ACHG10C	64
ACHG11C	64
ACHG12C	64
ACHG14C	64
ACHG16C	64
ACHGA208C	64
ACHGA210C	64
ACHGA212C	64
ACHGE10	64
ACHGE12	64
ACHGFO08C	64
ACHGFO10C	64
ACHGFO12C	64
ACHINB08C	63
ACHINB08L	63
ACHINB10C	63
ACHINB10L	63
ACHINN08C	63
ACHINN08L	63
ACHINN10C	63
ACHINN10L	63
ACHT08C	61
ACHT08L	61
ACHT09C	61
ACHT09L	61
ACHT10C	61

Ref	page
ACHT10L	61
ACHT11C	61
ACHT11L	61
ACHT12C	61
ACHT12L	61
ACHT14C	61
ACHT14L	61
ACHT16C	61
ACHT16L	61
ACHT20C	61
ACHT25C	61
ACHT8808C	62
ACHT8808E	62
ACHT8808L	62
ACHT8810C	62
ACHT8810E	62
ACHT8810L	62
ACHT8812C	62
ACHT8812L	62
ACHT8816C	62
ACHT8816L	62
ACHT8820C	62
ACHTA208C	61
ACHTA208L	61
ACHTA209C	61
ACHTA209L	61
ACHTA210C	61
ACHTA210L	61
ACHTA211C	61
ACHTA211L	61
ACHTA212C	61
ACHTA212L	61
ACHTA214C	61
ACHTA214L	61
ACHTA216C	61
ACHTA216L	61
ACHTA220C	61
ACHTPI08C	62
ACHTPI08L	62
ACHTPI10C	62
ACHTPI10L	62
ACHTPI12C	62
ACHTPI12L	62
ACHTPL08C	62
ACHTPL08L	62
ACHTPL10C	62
ACHTPL10L	62
ACHTPL12C	62
ACHTPL12L	62
ADUTC47	140
ADUTC60	140
AFAZ144819	198
AFAZ144828	198
AFAZ144835	198
AFBL144819	199
AFBL144828	199
AFBL144835	199
AFGR144819	199
AFGR144828	199
AFGR144835	199
AFMC144819	198
AFMC144828	198
AFMC144835	198
AFMD144819	198
AFMD144828	198
AFMD144835	198
AFNE144819	199
AFNE144828	199
AFNE144835	199
AFPG144819	199

Ref	page
AFPG144828	199
AFPG144835	199
AFRD144819	198
AFRD144828	198
AFRD144835	198
AFRT144819	197
AFRT144828	197
AFRT144835	197
AFVE144819	198
AFVE144828	198
AFVE144835	198
AFZN144819	197
AFZN144828	197
AFZN144835	197
AGP023025	259
AGP026028	259
AGP029031	259
AGP032035	259
AGP036039	259
AGP040043	259
AGP044047	259
AGP048051	259
AGP052055	259
AGP056059	259
AGP060063	259
AGP064067	259
AGP068073	259
AGP074079	259
AGP080085	259
AGP086091	259
AGP092097	259
AGP098103	259
AGP104112	259
AGP113121	259
AGP122130	259
AGP131139	259
AGP140148	259
AGP149161	259
AGP162174	259
AH06060	46
AH06070	46
AH06080	46
AH06090	46
AH06100	46
AH06110	46
AH06120	46
AH06130	46
AH06140	46
AH06150	46
AH06160	46
AH06170	46
AH06180	46
AH08060	46
AH08075	46
AH08090	46
AH08100	46
AH08115	46
AH08120	46
AH08130	46
AH08155	46
AH10070	46
AH10080	46
AH10090	46
AH10100	46
AH10120	46
AH10140	46
AH10150	46
AH10160	46
AH10170	46
AH10210	46

Ref	page
AH10230	46
AH12090	46
AH12100	46
AH12110	46
AH12120	46
AH12130	46
AH12140	46
AH12160	46
AH12180	46
AH12200	46
AH12220	46
AH12250	46
AH14120	46
AH14145	46
AH14170	46
AH14220	46
AH14250	46
AH16125	46
AH16145	46
AH16170	46
AH16220	46
AH16250	46
AH16280	46
AH20170	46
AH20220	46
AH20270	46
AHAT06060	47
AHAT06080	47
AHAT06100	47
AHAT08060	47
AHAT08075	47
AHAT08090	47
AHAT08115	47
AHAT08130	47
AHAT08155	47
AHAT10070	47
AHAT10080	47
AHAT10090	47
AHAT10100	47
AHAT10120	47
AHAT10140	47
AHAT10150	47
AHAT10160	47
AHAT10170	47
AHAT10210	47
AHAT12090	47
AHAT12100	47
AHAT12110	47
AHAT12130	47
AHAT12140	47
AHAT12160	47
AHAT12180	47
AHAT12200	47
AHAT12220	47
AHAT12250	47
AHAT16125	47
AHAT16145	47
AHAT16170	47
AHAT16220	47
AHAT16250	47
AHAT16280	47
AHAT20170	47
AHAT20220	47
AHAT20270	47
AHIAR0645	74
AHIAR0855	74
AHIAR1065	74
AHIAR1275	74
AHIAR1690	74
AHICA0645	74

Ref	page
AHICA0855	74
AHICA1065	74
AHICA1275	74
AHICA1690	74
AHICI0645	74
AHICI0855	74
AHICI1065	74
AHIGA0645	74
AHIGA0855	74
AHIGA1065	74
AHIGA1275	74
AHIGA1690	74
AHITO0645	74
AHITO0855	74
AHITO1065	74
AHITO1275	74
AHITO1690	74
AIS08080	108
AIS08100	108
AIS08120	108
AIS08140	108
AISAM085	109
AISC10070	108
AISC10090	108
AISC10100	108
AISC10120	108
AISC10140	108
AISC10160	108
AISC10180	108
AISC10200	108
AISC10220	108
AISC10260	108
AISM08090	109
AISM08110	109
AISM08120	109
AISM08140	109
AISM08170	109
AISM08200	109
AISM08250	109
AISM08300	109
AISR140	108
AISS10070	108
AISS10090	108
AISS10100	108
AISS10120	108
AISS10140	108
AISS10160	108
AISS10180	108
AISS10200	108
AISS10220	108
AISS10260	108
AISW060	109
ALHA14025	205
ALHA16030	205
ALHA17040	205
ALHA18040	205
ALHA18050	205
ALHA19050	205
ALHA19060	205
ALHA19070	205
ALHA20050	205
ALHA20060	205
ALHA20070	205
ALHA20080	205
ALHA21070	205
ALHA21080	205
ALHA21090	205
ALHA21100	205
ALHA22110	205
ALHA22120	205

Ref	page
ALHA23130	205
ALHAB16030	205
ALHAB17040	205
ALHAB18050	205
ALHAB19060	205
ALHC14025	204
ALHC16030	204
ALHC17040	204
ALHC18040	204
ALHC18050	204
ALHC19050	204
ALHC19060	204
ALHC19070	204
ALHC20050	204
ALHC20060	204
ALHC20070	204
ALHC20080	204
ALHC21070	204
ALHC21080	204
ALHC21090	204
ALHC21100	204
ALHC22110	204
ALHC22120	204
ALHC23130	204
ALHCB16030	204
ALHCB17040	204
ALHCB18050	204
ALHCB19060	204
ALPL45060	202
ALPL45080	202
ALPL45100	202
ALPL50120	202
ALRE20015	202
ALRE25020	202
ALRE25025	202
ALRE25030	202
ALRE35040	202
ALRE35050	202
ALRE40060	202
ALRE40070	202
ALRE40080	202
ALRO14025	203
ALRO16030	203
ALRO17040	203
ALRO18040	203
ALRO18050	203
ALRO19050	203
ALRO19060	203
ALRO19070	203
ALRO20060	203
ALRO20070	203
ALRO20080	203
ALRO21080	203
ALRO21090	203
ALRO22100	203
ALRO22110	203
ALRO22120	203
ALRO23130	203
ALROB16030	203
ALROB17040	203
ALROB18050	203
ALROB19060	203
AM06045	49
AM06055	49
AM06060	49
AM06065	49
AM06070	49
AM06080	49
AM06085	49
AM06090	49

Ref	page
AM06100	49
AM06110	49
AM06120	49
AM06130	49
AM06140	49
AM06150	49
AM06160	49
AM06170	49
AM06180	49
AM08050	49
AM08060	49
AM08065	49
AM08075	49
AM08090	49
AM08115	49
AM08120	49
AM08130	49
AM08155	49
AM10065	49
AM10070	49
AM10080	49
AM10090	49
AM10100	49
AM10120	49
AM10140	49
AM10150	49
AM10160	49
AM10170	49
AM10210	49
AM10230	49
AM12075	49
AM12080	49
AM12090	49
AM12100	49
AM12110	49
AM12120	49
AM12140	49
AM12160	49
AM12180	49
AM12220	49
AM12250	49
AM14080	49
AM14100	49
AM14120	49
AM14145	49
AM14170	49
AM14220	49
AM14250	49
AM16090	49
AM16110	49
AM16125	49
AM16145	49
AM16170	49
AM16220	49
AM16250	49
AM16280	49
AM20120	49
AM20170	49
AM20220	49
AM20270	49
AM24180	49
AM24260	49
ANCLA40	116
ANCLA47	116
ANCU06040	70
ANCU06070	70
ANFA2309	76
ANFA2312	76
ANFA2316	76
ANFA2319	76

Ref	page
ANFA2323	76
ANFA2330	76
ANFA2335	76
ANFA5114	76
ANFA5116	76
ANFA5120	76
ANFA5124	76
ANFATA37B	76
ANFATA70B	76
ANFAZ5021	76
AP08050	43
AP08075	43
AP08095	43
AP08115	43
AP10090	43
AP10105	43
AP10115	43
AP10135	43
AP10165	43
AP10185	43
AP12080	43
AP12100	43
AP12110	43
AP12120	43
AP12130	43
AP12150	43
AP12180	43
AP12200	43
AP16145	43
AP16175	43
AP16220	43
AP16250	43
AP20170	43
AP20200	43
AP24205	43
AP24235	43
APA408075	43
APA408095	43
APA408115	43
APA408135	43
APA410090	43
APA410105	43
APA410115	43
APA410135	43
APA410165	43
APA410185	43
APA412110	43
APA412120	43
APA412130	43
APA412150	43
APA412180	43
APA412200	43
APA416125	43
APA416145	43
APA416175	43
APA416190	43
APA416220	43
APA420200	43
APA420240	43
APA420285	43
APAR070	219
APAR150	219
APAT071	219
APAT08075	44
APAT08095	44
APAT08115	44
APAT091	219
APAT10090	44
APAT101	219
APAT10105	44

Ref	page
APAT10115	44
APAT10135	44
APAT10165	44
APAT10185	44
APAT12100	44
APAT12110	44
APAT12120	44
APAT12130	44
APAT12150	44
APAT12180	44
APAT12200	44
APAT16145	44
APAT16175	44
APAT16220	44
APAT20170	44
APAT20200	44
APEN71	220
APEN91	220
APFL801020	219
APFUZ100	219
APG06060	45
APG06070	45
APG06100	45
APG08050	45
APG08060	45
APG08075	45
APG08095	45
APG08115	45
APG10070	45
APG10090	45
APG10105	45
APG10115	45
APG10135	45
APG10165	45
APG10185	45
APG12080	45
APG12110	45
APG12130	45
APG12150	45
APG12180	45
APG12200	45
APG16125	45
APG16145	45
APG16175	45
APG16220	45
APG20170	45
APG20200	45
APPD100	219
APPG070	219
APPG100	219
APPT071	220
APPT091	220
APPT101	220
APSB71	220
APSB91	220
APUEZ200	220
APX08050	44
APX08075	44
APX08080	44
APX08095	44
APX08115	44
APX10090	44
APX10105	44
APX10115	44
APX10135	44
APX10165	44
APX10185	44
APX12080	44
APX12100	44
APX12110	44

Ref	page
APX12120	44
APX12130	44
APX12150	44
APX12180	44
APX12200	44
APX12220	44
APX12255	44
APX16145	44
APX16175	44
APX16220	44
APX16250	44
APX20170	44
APX20200	44
ARANE14	161
ARANE16	161
ARANE18	161
ARANE25	161
ARE164816	156
ARE164819	156
ARE165522	156
ARE166320	156
ARE166325	156
ARE166332	156
ARE166338	156
ARE166350	156
ARE4816	156
ARE4819	156
ARE5522	156
ARE6320	156
ARE6325	156
ARE6332	156
ARE6338	156
ARE6350	156
ARE6363	156
ARE6380	156
ARENI166325	156
ARFOM06Z	328
ARFOM08Z	328
ARFOM10Z	328
ARFOM12Z	328
ARFOM16Z	328
ARINO14	161
ARINO16	161
ARINO18	161
ARINO25	161
ARINOM30	161
ARPAR25	161
ARPARA225	161
ARSP08	318
ARSP10	318
ARSS10	318
ARSS12	318
ASF008016	271
ASF012022	271
ASF016027	271
ASF020032	271
ASF025040	271
ASF030045	271
ASF035050	271
ASF040060	271
ASF050070	271
ASF060080	271
ASF070090	271
ASF080100	271
ASF090110	271
ASFI00120	271
ASFI10130	271
ASFI20140	271
ASFI30150	271
ASF2010016	271

Ref	page
ASF2012020	271
ASF2016027	271
ASF2020032	271
ASF2025040	271
ASF2032050	271
ASF2040060	271
ASF2050070	271
ASF2060080	271
ASF2070090	271
ASF2080100	271
ASF2090110	271
ASF2100120	271
ASF2110130	271
ASF2120140	271
ASF2130150	271
ASFIR03	272
ASFIR30	272
ASFIRCA	272
ATA4832	169
ATA4838	169
ATA4845	169
ATA4850	169
ATA5538	169
ATA5545	169
ATA5550	169
ATA5555	169
ATA5565	169
ATA6310	169
ATA6350	169
ATA6360	169
ATA6370	169
ATA6385	169
ATAPO08AR	162
ATAPO08BO	162
ATAPO08BP	162
ATAPO08BS	162
ATAPO08GM	162
ATAPO08NE	162
ATAPO08PC	162
ATAPO08RC	162
ATAPO08RT	162
ATAPO08RX	162
ATAPO08VN	162
ATAPO10AR	162
ATAPO10BO	162
ATAPO10BP	162
ATAPO10BS	162
ATAPO10GM	162
ATAPO10NE	162
ATAPO10PC	162
ATAPO10RC	162
ATAPO10RT	162
ATAPO10RX	162
ATAPO10VN	162
AUE166319	159
AUE166325	159
AUE166332	159
AUE166340	159
AUE166350	159
AUE166360	159
AUE166380	159
AUE186310	159
AUE186311	159
AUE186312	159
AUE186313	159
AUE186314	159
AUE186315	159
AUE186325	159
AUE186332	159
AUE186340	159

Ref	page
AUE186350	159
AUE186360	159
AUE186380	159
AUE256325	159
AUE6310	158
AUE6311	158
AUE6312	158
AUE6313	158
AUE6314	158
AUE6315	158
AUE6319	158
AUE6325	158
AUE6332	158
AUE6340	158
AUE6350	158
AUE6360	158
AUE6380	158
AUENI166325	159
AUTO16510	157
AUTO16532	157
AUTO16538	157
AUTO16550	157
AUTO16560	157
AUTO16580	157
AUTO510	157
AUTO532	157
AUTO538	157
AUTO550	157
AUTO560	157
AUTO580	157
AVC08120	75
AVC08150	75
AVC10120	75
AVC10150	75
AVC10180	75
AVR08120	75
AVR08150	75
AVR10120	75
AVR10150	75
AVR10180	75
AZA2060500	258
AZA2060750	258
AZA2061000	258
AZA2061250	258
AZA2081500	258
AZA2082000	258
AZA2082500	258
AZA2083000	258
AZA2104000	258
AZA2106000	258
AZA2108000	258
AZAMA06	73
AZAMA08	73
AZAMA10	73
AZAMA12	73
AZAMAFO06	73
AZAMAFO08	73
AZAMAFO10	73
AZAMAFO12	73
AZAMC06	72
AZAMC08	72
AZAMC10	72
AZAMC12	72
AZAMC16	72
AZAME06	72
AZAME08	72
AZAME10	72
AZAME12	72
AZAME16	72
AZAMG06	73

Ref	page
AZAMG08	73
AZAMG10	73
AZAMG12	73
AZAMGFO06	73
AZAMGFO08	73
AZAMGFO10	73
AZAMGFO12	73
AZAMT06	72
AZAMT08	72
AZAMT10	72
AZAMT12	72
AZAMT16	72
AZIM060250	258
AZIM060375	258
AZIM060500	258
AZIM060750	258
AZIM061000	258
AZIM061250	258
AZIM081500	258
AZIM082000	258
AZIM082250	258
AZIM082500	258
AZIM083000	258
AZIM083500	258
AZIM084000	258
AZIM084500	258
AZIM085000	258
AZIM086000	258
AZIM103000	258
AZIM103500	258
AZIM104000	258
AZIM105000	258
AZIM106000	258
AZIM108000	258
BAESM04	112
BAESM05	112
BAESM06	112
BAESM08	112
BAGAM04	112
BAGAM05	112
BAGAM06	112
BAGAM08	112
BAUTO165510	158
BAUTO165540	158
BAUTO165550	158
BAUTO165565	158
BAUTO165580	158
BAUTO5510	158
BAUTO5540	158
BAUTO5550	158
BAUTO5565	158
BAUTO5580	158
BB12100	286
BB12225	286
BB12500	286
BB12720	286
BB12850	286
BB25080	286
BB25100	286
BB25140	286
BB25160	286
BB25200	286
BB36140	286
BB36200	286
BB36250	286
BB36300	286
BB36370	286
BB48120	286
BB48160	286
BB48180	286

Ref	page
BB48200	286
BB48250	286
BB48290	286
BB48370	286
BB48430	286
BB76150	286
BB76200	286
BB76290	286
BB76370	286
BB76450	286
BB76540	286
BB88770	286
BBANA19	290
BBANA27	290
BBANE19	290
BBANE27	290
BC25100AM	287
BC25100AZ	288
BC25100GR	287
BC25100MA	287
BC25100RO	288
BC25100VE	287
BC36140AM	287
BC36140AZ	288
BC36140GR	287
BC36140MA	287
BC36140RO	288
BC36140VE	287
BC36200AM	287
BC36200AZ	288
BC36200GR	287
BC36200MA	287
BC36200RO	288
BC36200VE	287
BC48200AM	287
BC48200AZ	288
BC48200GR	287
BC48200MA	287
BC48200RO	288
BC48200VE	287
BC48290AM	287
BC48290AZ	288
BC48290GR	287
BC48290MA	287
BC48290RO	288
BC48290VE	287
BCPA24214	170
BCPA24223	170
BCPB4214	170
BCPB4223	170
BCPN4214	170
BCPN4223	170
BCPZ4214	170
BCPZ4214BL	170
BCPZ4223	170
BCPZ4223BL	170
BHDS06110	240
BHDS06160	240
BHDS06210	240
BHDS08110	240
BHDS08160	240
BHDS08210	240
BHDS10160	240
BHDS10210	240
BHDS12160	240
BHDS12210	240
BHDS16210	240
BHDS16310	240
BID25110	289
BID25210	289

Ref	page
BIE164825	157
BIE165525	157
BIE165532	157
BIE165538	157
BIE165550	157
BIE165558	157
BIE165565	157
BIE165580	157
BIE166325	157
BIE4825	157
BIE5525	157
BIE5532	157
BIE5538	157
BIE5550	157
BIE5558	157
BIE5565	157
BIE5580	157
BIE6325	157
BN12100	285
BN12225	285
BN12500	285
BN12720	285
BN12850	285
BN25080	285
BN25100	285
BN25140	285
BN25160	285
BN25200	285
BN36140	285
BN36200	285
BN36250	285
BN36300	285
BN36370	285
BN48120	285
BN48160	285
BN48180	285
BN48200	285
BN48250	285
BN48290	285
BN48370	285
BN48430	285
BN76150	285
BN76200	285
BN76290	285
BN76370	285
BN76450	285
BN76540	285
BN88770	285
BNDT25100	288
BNDT36150	288
BNDT36200	288
BNDT48200	288
BNDT48300	288
BNDT48370	288
BNDT76370	288
BOCA006	242
BOCA007	242
BOCA008	242
BOCA010	242
BOCA013	242
BOCA055	242
BPL02616	289
BZ125IM04	235
BZ125IM05	235
BZ125IM06	235
BZ125IM08	235
BZ125IM10	235
BZ125ZM03	235
BZ125ZM04	235
BZ125ZM05	235

Ref	page
BZ125ZM06	235
BZ125ZM08	235
BZ125ZM10	235
BZ125ZM12	235
BZ12703	237
BZ12704	237
BZ12705	237
BZ12706	237
BZ12708	237
BZ12710	237
BZ12712	237
BZ158704	234
BZ158705	234
BZ158706	234
BZ158708	234
BZ158710	234
BZ158712	234
BZ3I04010	224
BZ3I04016	224
BZ3I04020	224
BZ3I04030	224
BZ3I04040	224
BZ3I05010	224
BZ3I05016	224
BZ3I05020	224
BZ3I05030	224
BZ3I05040	224
BZ3I05050	224
BZ3I06016	224
BZ3I06020	224
BZ3I06025	224
BZ3I06030	224
BZ3I06040	224
BZ3I06050	224
BZ3I08016	224
BZ3I08020	224
BZ3I08025	224
BZ3I08030	224
BZ3I08040	224
BZ3I08050	224
BZ3I08060	224
BZ3I10020	224
BZ3I10030	224
BZ3I10040	224
BZ3Z04008	223
BZ3Z04010	223
BZ3Z04012	223
BZ3Z04016	223
BZ3Z04020	223
BZ3Z04025	223
BZ3Z04030	223
BZ3Z04035	223
BZ3Z04040	223
BZ3Z04045	223
BZ3Z04050	223
BZ3Z04060	223
BZ3Z05010	223
BZ3Z05012	223
BZ3Z05015	223
BZ3Z05016	223
BZ3Z05020	223
BZ3Z05025	223
BZ3Z05030	223
BZ3Z05035	223
BZ3Z05040	223
BZ3Z05045	223
BZ3Z05050	223
BZ3Z05060	223
BZ3Z06016	223
BZ3Z06020	223

Ref	page
BZ3Z06025	223
BZ3Z06030	223
BZ3Z06040	223
BZ3Z06050	223
BZ3Z06060	223
BZ3Z06070	223
BZ3Z08016	223
BZ3Z08020	223
BZ3Z08025	223
BZ3Z08030	223
BZ3Z08040	223
BZ3Z08050	223
BZ3Z08060	223
BZ3Z08070	223
BZ3Z08080	223
BZ3Z10030	223
BZ3Z10040	223
BZ3Z10050	223
BZ603905020	228
BZ603905030	228
BZ603905040	228
BZ603905050	228
BZ603906016	228
BZ603906020	228
BZ603906030	228
BZ603906040	228
BZ603906050	228
BZ603906060	228
BZ603906070	228
BZ603906080	228
BZ603908025	228
BZ603908030	228
BZ603908040	228
BZ603908050	228
BZ603908060	228
BZ603908070	228
BZ603908080	228
BZ603908090	228
BZ603910025	228
BZ603910030	228
BZ603910040	228
BZ603910050	228
BZ902103	236
BZ902104	236
BZ902105	236
BZ902106	236
BZ902108	236
BZ902110	236
BZ902112	236
BZ9021IM04	236
BZ9021IM05	236
BZ9021IM06	236
BZ9021IM08	236
BZ9021IM10	236
BZ93106030	225
BZ93106040	225
BZ93106050	225
BZ93106060	225
BZ93106070	225
BZ93108030	225
BZ93108040	225
BZ93108050	225
BZ93108060	225
BZ93108070	225
BZ93108080	225
BZ934IM04	232
BZ934IM05	232
BZ934IM06	232
BZ934IM08	232
BZ934IM10	232

Ref	page
BZ934ZM03	232
BZ934ZM04	232
BZ934ZM05	232
BZ934ZM06	232
BZ934ZM08	232
BZ934ZM10	232
BZ934ZM12	232
BZ985IM04	233
BZ985IM05	233
BZ985IM06	233
BZ985IM08	233
BZ985IM10	233
BZABE144819	155
BZABE144825	155
BZABE164819	155
BZABE165522	155
BZABE165525	155
BZABE165532	155
BZABE165538	155
BZABE165550	155
BZABE166325	155
BZABE166332	155
BZABE166338	155
BZABE3509	154
BZABE3513	154
BZABE4213	154
BZABE4216	154
BZABE4219	154
BZABE4225	154
BZABE4813	154
BZABE4816	154
BZABE4819	154
BZABE4825	154
BZABE4832	154
BZABE4838	154
BZABE5519	154
BZABE5522	154
BZABE5525	154
BZABE5532	154
BZABE5538	154
BZABE5550	154
BZABE6325	154
BZABE6332	154
BZABE6338	154
BZABE6350	154
BZABP3513	167
BZABP3516	167
BZABP4219	167
BZABP4225	167
BZABP4232	167
BZABPI016	269
BZABPI018	269
BZABPI020	269
BZABPI022	269
BZABPI025	269
BZABPI028	269
BZABPI032	269
BZABR3509	164
BZABR3513	164
BZABR3516	164
BZABR4213	164
BZABR4216	164
BZABR4219	164
BZABR4225	164
BZABR4232	164
BZABR4816	164
BZABR4819	164
BZABR4825	164
BZABR4832	164
BZABR4838	164

Ref	page
BZABR4845	164
BZABR4850	164
BZABR4860	164
BZACHA08C	65
BZACHA10C	65
BZACHA12C	65
BZACHG08C	64
BZACHG10C	64
BZACHG12C	64
BZACHINB08C	63
BZACHINB10C	63
BZACHT08C	61
BZACHT08L	61
BZACHT10C	61
BZACHT10L	61
BZACHT12C	61
BZACHT12L	61
BZACHTA208C	61
BZACHTA208L	61
BZACHTA210C	61
BZACHTA210L	61
BZAGP023025	259
BZAGP029031	259
BZAGP040043	259
BZALHA14025	205
BZALHA16030	205
BZALHA17040	205
BZALHA18040	205
BZALHA18050	205
BZALHA19050	205
BZALHA19060	205
BZALHA19070	205
BZALHA20060	205
BZALHA20070	205
BZALHA20080	205
BZALHA21080	205
BZALHA21090	205
BZALHA21100	205
BZALHA22110	205
BZALHA22120	205
BZALHA23130	205
BZALHAB1630	205
BZALHAB1740	205
BZALHAB1850	205
BZALHAB1960	205
BZALHAT04	103
BZALHAT05	103
BZALHAT06	103
BZALHAT08	103
BZALHATS05	101
BZALHATS06	101
BZALHATS08	101
BZALHC14025	204
BZALHC16030	204
BZALHC17040	204
BZALHC18040	204
BZALHC18050	204
BZALHC19050	204
BZALHC19060	204
BZALHC19070	204
BZALHC20060	204
BZALHC20070	204
BZALHC20080	204
BZALHC21080	204
BZALHC21090	204
BZALHC21100	204
BZALHC22110	204
BZALHC22120	204
BZALHC23130	204
BZALHCB1630	204

Ref	page
BZALHCB1740	204
BZALHCB1850	204
BZALHCB1960	204
BZALHCT04	103
BZALHCT05	103
BZALHCT06	103
BZALHCT08	103
BZALHCTS05	101
BZALHCTS06	101
BZALHCTS08	101
BZALPL45060	202
BZALPL45080	202
BZALPL45100	202
BZALPL50120	202
BZALRE20015	202
BZALRE25020	202
BZALRE25025	202
BZALRE25030	202
BZALRE35040	202
BZALRE35050	202
BZALRE40060	202
BZALRE40070	202
BZALRE40080	202
BZALRO14025	203
BZALRO16030	203
BZALRO17040	203
BZALRO18040	203
BZALRO18050	203
BZALRO19050	203
BZALRO19060	203
BZALRO19070	203
BZALRO20060	203
BZALRO20070	203
BZALRO21080	203
BZALRO21090	203
BZALRO22100	203
BZALRO22110	203
BZALRO22120	203
BZALRO23130	203
BZALROB1630	203
BZALROB1740	203
BZALROB1850	203
BZALROB1960	203
BZALROT04	103
BZALROT05	103
BZALROT06	103
BZALROT08	103
BZALROTS05	101
BZALROTS06	101
BZALROTS08	101
BZAM06060	49
BZAM06080	49
BZAM08050	49
BZAM08075	49
BZAM08090	49
BZAM10070	49
BZAM10090	49
BZAM10120	49
BZAM12090	49
BZAM12110	49
BZAM12140	49
BZANCLA40	116
BZANCLA47	116
BZARANE14	161
BZARANE16	161
BZARANE18	161
BZASF008016	271
BZASF012022	271
BZASF016027	271
BZASF020032	271

Ref	page
BZASF025040	271
BZBAESM04	112
BZBAESM05	112
BZBAESM06	112
BZBAGAM04	112
BZBAGAM05	112
BZBAGAM06	112
BZBB25100	286
BZBB25160	286
BZBB25200	286
BZBB36140	286
BZBB36200	286
BZBB36300	286
BZBB48160	286
BZBB48200	286
BZBB48290	286
BZBB48370	286
BZBN25100	285
BZBN25160	285
BZBN25200	285
BZBN36140	285
BZBN36200	285
BZBN36300	285
BZBN48160	285
BZBN48200	285
BZBN48290	285
BZBN48370	285
BZBOCA008	242
BZBOCA010	242
BZCFBL	208
BZGDZ03	130
BZGDZ04	130
BZGDZ05	130
BZGDZ06	130
BZGMZ08012	208
BZGMZ10016	208
BZGMZ12020	208
BZGMZ15026	208
BZGMZ17030	208
BZGMZ19035	208
BZGRB001	295
BZGRB010	295
BZGRB050	295
BZGRB060	295
BZGRB070	295
BZGRB080	295
BZGRB090	295
BZGRB100	295
BZGRB120	295
BZGRZ05	129
BZGRZ06	129
BZGRZ08	129
BZGRZ10	129
BZHARM03026	206
BZHARM04035	206
BZHARM05037	206
BZHARM06050	206
BZHARM08060	206
BZHCRM03026	206
BZHCRM04035	206
BZHCRM05037	206
BZHCRM06050	206
BZHCRM08060	206
BZHCRM10065	206
BZHENOM06	68
BZHENOM08	68
BZHENOM10	68
BZINCO432	114
BZINCO438	114
BZINCO537	114

Ref	page
BZINCO552	114
BZINCO565	114
BZINCO637	114
BZINCO652	114
BZINVN7060	196
BZINVN7070	196
BZINVN7080	196
BZINVZ7060	195
BZINVZ7070	195
BZINVZ7080	195
BZMAE0630	327
BZMAE0825	327
BZMAE1030	327
BZMEDUB06	102
BZMEDUB08	102
BZMEDUB10	102
BZMI08075	48
BZMI10090	48
BZPACC15015	207
BZPACC15020	207
BZPACC15025	207
BZPACC20025	207
BZPACC20030	207
BZPACC20035	207
BZPACC20040	207
BZPACC20045	207
BZPACC20050	207
BZPACP22520	207
BZPACP22525	207
BZPACP22530	207
BZPACP25040	207
BZPACP25050	207
BZPACP29060	207
BZPACP29070	207
BZPACP34040	207
BZPACP34050	207
BZPACP34060	207
BZPACP34070	207
BZPACX11010	208
BZPACX13012	208
BZPACX13020	208
BZPACX15016	208
BZPACX15025	208
BZPACX18030	208
BZPAESM04	113
BZPAESM05	113
BZPAESM06	113
BZPAGAM04	113
BZPAGAM05	113
BZPAGAM06	113
BZPL35025	136
BZPL35035	136
BZPL35045	136
BZPUPHCL01	240
BZPUPHCL02	240
BZPUPHCL03	240
BZPUPOCL01	241
BZPUPOCL02	241
BZPUPOCL03	241
BZPUTOT01	240
BZPUTOT02	240
BZRECA4010	119
BZRECA4012	119
BZRECA4016	119
BZRECA4810	119
BZRECA4812	119
BZRECA4814	119
BZRECA4816	119
BZRECA4818	119
BZREFL4835	120

Ref	page
BZRENO3208	118
BZRENO3210	118
BZRENO4008	118
BZRENO4010	118
BZRENO4012	118
BZRENO4016	118
BZRENO4810	118
BZRENO4812	118
BZRENO4816	118
BZRENO4820	118
BZRENO4824	118
BZSJZ0403	124
BZSJZ0505	124
BZSJZ0506	124
BZSJZ0608	124
BZSVCBL	209
BZSVCMA	209
BZSVNB01	209
BZSVNB02	209
BZSVNM01	209
BZSVNM02	209
BZT8135009	172
BZT8135013	172
BZT8135016	172
BZT8135019	172
BZT8139013	172
BZT8139016	172
BZT8139019	172
BZT8139025	172
BZT8139032	172
BZT8142009	172
BZT8142013	172
BZT8142016	172
BZT8142019	172
BZT8142025	172
BZT8142032	172
BZT8142038	172
BZT8148016	172
BZT8148019	172
BZT8148025	172
BZT8148032	172
BZT8148038	172
BZT8148050	172
BZT8148060	172
BZT8155025	172
BZT8155032	172
BZT8155038	172
BZT8155050	172
BZT8242019	173
BZT8242025	173
BZT8248025	173
BZT8248038	173
BZT9650410Z	231
BZT9650420Z	231
BZT9650430Z	231
BZT9650510Z	231
BZT9650520Z	231
BZT9650525Z	231
BZT9650530Z	231
BZT9650620Z	231
BZT9650630Z	231
BZT9650640Z	231
BZT9850306Z	230
BZT9850310Z	230
BZT9850316Z	230
BZT9850320Z	230
BZT9850330Z	230
BZT9850416Z	230
BZT9850420Z	230
BZT9850430Z	230

Ref	page
BZT9850510Z	230
BZT9850520Z	230
BZT9850525Z	230
BZT9850530Z	230
BZT9850540Z	230
BZT9850610Z	230
BZT9850616Z	230
BZT9850620Z	230
BZT9850625Z	230
BZT9850630Z	230
BZT9850640Z	230
BZT9850650Z	230
BZT9850660Z	230
BZTABRIBL8	289
BZTABRINE8	289
BZTACON04	104
BZTACON05	104
BZTACON06	104
BZTACON08	104
BZTACON10	104
BZTACON12	104
BZTALAM06	69
BZTALAM08	69
BZTALAM10	69
BZTAME06032	70
BZTAME08038	70
BZTAME08060	70
BZTAME10060	70
BZTAPLAME	116
BZTAPLANY	116
BZTB05030	194
BZTB05040	194
BZTB05050	194
BZTB06030	194
BZTB06040	194
BZTB06050	194
BZTB06060	194
BZTB06070	194
BZTB06080	194
BZTB07050	194
BZTB07060	194
BZTB07070	194
BZTB08040	194
BZTB08050	194
BZTB08060	194
BZTB08070	194
BZTB08080	194
BZTB08090	194
BZTB08100	194
BZTB10050	194
BZTB10060	194
BZTB10080	194
BZTBTS10	101
BZTCCA05030	99
BZTCCA05050	99
BZTCCA06040	99
BZTCCA06050	99
BZTCCA06060	99
BZTCCA06070	99
BZTCCA08060	99
BZTCCA08080	99
BZTCCA08100	99
BZTCCA08120	99
BZTN4S05	100
BZTN4S06	100
BZTN4S08	100
BZTN4S10	100
BZTN4S12	100
BZTNXA08080	95
BZTNXA08100	95

Ref	page
BZTNXA08120	95
BZTNXA10080	95
BZTNXA10100	95
BZTNXA10120	95
BZTNXE08080	95
BZTNXE08100	95
BZTNXE08120	95
BZTNXE10080	95
BZTNXE10100	95
BZTNXE10120	95
BZTPPO25016	189
BZTPPO25020	189
BZTPPO25025	189
BZTPPO30016	189
BZTPPO30020	189
BZTPPO30025	189
BZTPPO30030	189
BZTPPO35016	189
BZTPPO35020	189
BZTPPO35025	189
BZTPPO35030	189
BZTPPO35035	189
BZTPPO35040	189
BZTPPO35050	189
BZTPPO40016	189
BZTPPO40020	189
BZTPPO40025	189
BZTPPO40030	189
BZTPPO40035	189
BZTPPO40040	189
BZTPPO40045	189
BZTPPO40050	189
BZTPPO40060	189
BZTPPO45030	189
BZTPPO45035	189
BZTPPO45040	189
BZTPPO45045	189
BZTPPO45050	189
BZTPPO45060	189
BZTPPO45070	189
BZTPPO50030	189
BZTPPO50035	189
BZTPPO50040	189
BZTPPO50050	189
BZTPPO50060	189
BZTPPO50070	189
BZTPPO50080	189
BZTPPO50100	189
BZTPPO60040	189
BZTPPO60050	189
BZTPPO60060	189
BZTPPO60070	189
BZTPPO60080	189
BZTPPO60090	189
BZTPPO60100	189
BZTPPOT04	103
BZTPPOT05	103
BZTPPOT06	103
BZTPPOT08	103
BZTPPOTS05	101
BZTPPOTS06	101
BZTPPOTS08	101
BZTPTPADBE	243
BZTPTPADBL	243
BZTPTPADCA	243
BZTPTPADCE	243
BZTPTPADGR	243
BZTPTPADHA	243
BZTPTPADNE	243
BZTPTPADNO	243

Ref	page
BZTPTPADPI	243
BZTPTPADRO	243
BZTPTPADSA	243
BZTRA6050	75
BZTRA6060	75
BZTRA6080	75
BZTRA8070	75
BZTRA8090	75
BZTRA8110	75
BZTRA8130	75
BZTRA8150	75
BZTREPV0550	197
BZTREPV0750	197
BZTREZ05050	197
BZTREZ07050	197
BZTSGA06	126
BZTUMAM03	238
BZTUMAM04	238
BZTUMAM05	238
BZTUMAM06	238
BZTUMAM08	238
BZTUMAM10	238
BZTUMAM12	238
BZTXA250050	183
BZTXA250060	183
BZTXA250070	183
BZTXBP30016	180
BZTXBP30020	180
BZTXBP30025	180
BZTXBP30030	180
BZTXBP35016	180
BZTXBP35020	180
BZTXBP35025	180
BZTXBP35030	180
BZTXBP35035	180
BZTXBP35040	180
BZTXBP35050	180
BZTXBP40025	180
BZTXBP40030	180
BZTXBP40035	180
BZTXBP40040	180
BZTXBP40045	180
BZTXBP40050	180
BZTXBP40060	180
BZTXBP45030	180
BZTXBP45035	180
BZTXBP45040	180
BZTXBP45045	180
BZTXBP45050	180
BZTXBP45060	180
BZTXBP45070	180
BZTXBP50030	180
BZTXBP50035	180
BZTXBP50040	180
BZTXBP50050	180
BZTXBP50060	180
BZTXBP50070	180
BZTXBP50080	180
BZTXBP60050	180
BZTXBP60060	180
BZTXBP60070	180
BZTXBP60080	180
BZTXZP30016	181
BZTXZP30020	181
BZTXZP30025	181
BZTXZP30030	181
BZTXZP35016	181
BZTXZP35020	181
BZTXZP35025	181
BZTXZP35030	181

Ref	page
BZTXZP35035	181
BZTXZP35040	181
BZTXZP35050	181
BZTXZP40025	181
BZTXZP40030	181
BZTXZP40035	181
BZTXZP40040	181
BZTXZP40045	181
BZTXZP40050	181
BZTXZP40060	181
BZTXZP45030	181
BZTXZP45035	181
BZTXZP45040	181
BZTXZP45045	181
BZTXZP45050	181
BZTXZP45060	181
BZTXZP45070	181
BZTXZP50030	181
BZTXZP50035	181
BZTXZP50040	181
BZTXZP50050	181
BZTXZP50060	181
BZTXZP50070	181
BZTXZP50080	181
BZTXZP60050	181
BZTXZP60060	181
BZTXZP60070	181
BZTXZP60080	181
BZZ98503	233
BZZ98504	233
BZZ98505	233
BZZ98506	233
BZZ98508	233
BZZ98510	233
BZZ98512	233
CABA004	112
CABA005	112
CABA006	112
CABA008	112
CABTC47	140
CABTC60	140
CAPA004	113
CAPA005	113
CAPA006	113
CAPA008	113
CAQU008	83
CAQU010	83
CAQU012	83
CAQU016	83
CAQU020	83
CAQU024	83
CAQU030	83
CFBL	208
CIPE1208	272
CIPE1708	272
CIPEA21708	272
CIPR1208	273
CIPR1908	273
CKBB12225	286
CKBB25080	286
CKBB25100	286
CKBB25140	286
CKBB25160	286
CKBB25200	286
CKBB36140	286
CKBB36200	286
CKBB36300	286
CKBB36370	286
CKBB48120	286
CKBB48160	286

Ref	page
CKBB48180	286
CKBB48200	286
CKBB48250	286
CKBB48290	286
CKBB48370	286
CKBB76200	286
CKBB76290	286
CKBB76370	286
CKBC25100AZ	288
CKBC25100MA	287
CKBC25100RO	288
CKBC25100VE	287
CKBC36140AZ	288
CKBC36140MA	287
CKBC36140RO	288
CKBC36140VE	287
CKBC36200AZ	288
CKBC36200MA	287
CKBC36200RO	288
CKBC36200VE	287
CKBC48200AZ	288
CKBC48200MA	287
CKBC48200RO	288
CKBC48200VE	287
CKBC48290AZ	288
CKBC48290MA	287
CKBC48290RO	288
CKBC48290VE	287
CKBN12225	285
CKBN25080	285
CKBN25100	285
CKBN25140	285
CKBN25160	285
CKBN25200	285
CKBN36140	285
CKBN36200	285
CKBN36300	285
CKBN36370	285
CKBN48120	285
CKBN48160	285
CKBN48180	285
CKBN48200	285
CKBN48250	285
CKBN48290	285
CKBN48370	285
CKBN76200	285
CKBN76290	285
CKBN76370	285
CKTACOBRIB6	289
CKTACOBRIB8	289
CKTACOBRIN6	289
CKTACOBRIN8	289
CMBRPOS33	132
CMBRPOS40	132
CMBRPOS42	132
CMBRPOS48	132
CMBRPOS50	132
CMBRPOS60	132
CMBRTEN48	132
CMTAPON33	132
CMTAPON40	132
CMTAPON42	132
CMTAPON48	132
CMTAPON50	132
CMTAPON60	132
CMTAPOS33	132
CMTAPOS40	132
CMTAPOS42	132
CMTAPOS48	132
CMTENSOAL	133

Ref	page
CMTENSOTO	133
CMTENSOVE	133
CMUNAAGUJ	132
COAR08060	254
COAR10060	254
COKS08060	338
COSO15400	338
COSO15450	338
COSO15500	338
COSO20400	338
COSO20450	338
COSO20500	338
CPAC300453	138
CPAC300703	138
CPGV012	138
CPGV030	138
CPMV020	138
CPMV045	138
CPMV090	138
CPMV150	138
CPPA023	138
CPPA075	138
CPPA150	138
CSB0104010	318
CSB0108010	318
D12503	235
D12504	235
D12505	235
D12506	235
D12508	235
D12510	235
D12512	235
D12514	235
D12516	235
D12518	235
D12520	235
D12522	235
D12524	235
D12527	235
D12530	235
D12533	235
D12536	235
D125IM04	235
D125IM05	235
D125IM06	235
D125IM08	235
D125IM10	235
D125IM12	235
D125IM14	235
D125IM16	235
D125IM18	235
D125IM20	235
D125IM22	235
D125IM24	235
D12703	237
D12704	237
D12705	237
D12706	237
D12708	237
D12710	237
D12712	237
D12714	237
D12716	237
D12718	237
D12720	237
D12722	237
D12724	237
D12727	237
D12730	237
D12736	237

Ref	page
D127IM08	237
D127IM10	237
D127IM12	237
D158704	234
D158705	234
D158706	234
D158708	234
D158710	234
D158712	234
D158714	234
D158716	234
D603905016	228
D603905020	228
D603905025	228
D603905030	228
D603905035	228
D603905040	228
D603905045	228
D603905050	228
D603905060	228
D603905070	228
D603905080	228
D603906016	228
D603906020	228
D603906025	228
D603906030	228
D603906035	228
D603906040	228
D603906045	228
D603906050	228
D603906060	228
D603906070	228
D603906080	228
D603906090	228
D603906100	228
D603906110	228
D603906120	228
D603906130	228
D603906140	228
D603906150	228
D603908016	228
D603908020	228
D603908025	228
D603908030	228
D603908035	228
D603908040	228
D603908045	228
D603908050	228
D603908060	228
D603908070	228
D603908080	228
D603908090	228
D603908100	228
D603908110	228
D603908120	228
D603908130	228
D603908140	228
D603908150	228
D603910020	228
D603910025	228
D603910030	228
D603910035	228
D603910040	228
D603910045	228
D603910050	228
D603910060	228
D603910070	228
D603910080	228
D603910090	228
D603910100	228

Ref	page
D603910110	228
D603910120	228
D603910130	228
D603910140	228
D603910150	228
D603910160	228
D603910180	228
D603910200	228
D603912030	228
D603912035	228
D603912040	228
D603912045	228
D603912050	228
D603912060	228
D603912070	228
D603912080	228
D603912100	228
D603912120	228
D603912140	228
D603912160	228
D603912180	228
D603912200	228
D603912220	228
D603912240	228
D603912260	228
D603912280	228
D603912300	228
D603108016	229
D60810035	229
D60810040	229
D60810045	229
D60810050	229
D60810060	229
D60811040	229
D60811045	229
D60811050	229
D60811060	229
D60811070	229
D60811080	229
D60811090	229
D60812040	229
D60812045	229
D60812050	229
D60812060	229
D60812070	229
D60812080	229
D60812090	229
D60812100	229
D6798A03	238
D6798A04	238
D6798A05	238
D6798A06	238
D6798A08	238
D6798A10	238
D6798A12	238
D6798A14	238
D6798A16	238
D692105010	226
D692105012	226
D692105016	226
D692105020	226
D692105025	226
D692105030	226
D692106010	226
D692106012	226
D692106016	226
D692106020	226
D692106025	226
D692106030	226
D692106035	226

Ref	page
D692108012	226
D692108016	226
D692108020	226
D692108025	226
D692108030	226
D692108035	226
D692108040	226
D692108050	226
D692108060	226
D692110020	226
D692110025	226
D692110030	226
D692110035	226
D692110040	226
D692110050	226
D692112025	226
D692112030	226
D692112035	226
D692112040	226
D692112045	226
D692112050	226
D692112060	226
D692304	234
D692305	234
D692306	234
D692308	234
D692310	234
D692312	234
D692314	234
D692316	234
D6923IM08	234
D6923IM10	234
D6923IM12	234
D902103	236
D902104	236
D902105	236
D902106	236
D902108	236
D902110	236
D902112	236
D902114	236
D902116	236
D902118	236
D902120	236
D902122	236
D902124	236
D9021IM04	236
D9021IM05	236
D9021IM06	236
D9021IM08	236
D9021IM10	236
D9021IM12	236
D9021IM14	236
D9021IM16	236
D9021IM18	236
D9021IM20	236
D9021IM22	236
D9021IM24	236
D91204008	227
D91204010	227
D91204012	227
D91204016	227
D91204020	227
D91204025	227
D91204030	227
D91204035	227
D91204040	227
D91204045	227
D91204050	227
D91205008	227

Ref	page
D91205010	227
D91205012	227
D91205016	227
D91205020	227
D91205025	227
D91205030	227
D91205035	227
D91205040	227
D91205045	227
D91205050	227
D91206010	227
D91206012	227
D91206016	227
D91206020	227
D91206025	227
D91206030	227
D91206035	227
D91206040	227
D91206045	227
D91206050	227
D91206060	227
D91208010	227
D91208012	227
D91208016	227
D91208020	227
D91208025	227
D91208030	227
D91208035	227
D91208040	227
D91208045	227
D91208050	227
D91208060	227
D91208070	227
D91208080	227
D91210016	227
D91210020	227
D91210025	227
D91210030	227
D91210035	227
D91210040	227
D91210045	227
D91210050	227
D91210060	227
D91210070	227
D91210080	227
D91210090	227
D91210100	227
D91212020	227
D91212025	227
D91212030	227
D91212035	227
D91212040	227
D91212045	227
D91212050	227
D91212060	227
D91212070	227
D91212080	227
D91212090	227
D91212100	227
D91212110	227
D91212120	227
D931806030	225
D931806035	225
D931806040	225
D931806045	225
D931806050	225
D931806060	225
D931806070	225
D931808030	225
D931808035	225

Ref	page
D931808040	225
D931808045	225
D931808050	225
D931808060	225
D931808070	225
D931808080	225
D931808090	225
D931808100	225
D931808110	225
D931808120	225
D931808130	225
D931808140	225
D931808150	225
D931810035	225
D931810040	225
D931810045	225
D931810050	225
D931810060	225
D931810070	225
D931810080	225
D931810090	225
D931810100	225
D931810110	225
D931810120	225
D931810130	225
D931810140	225
D931810150	225
D931812040	225
D931812045	225
D931812050	225
D931812060	225
D931812070	225
D931812080	225
D931812090	225
D931812100	225
D931812110	225
D931812120	225
D931812130	225
D931812140	225
D931812150	225
D931814050	225
D931814060	225
D931814070	225
D931814080	225
D931814090	225
D931814100	225
D931814110	225
D931814120	225
D931814130	225
D931814140	225
D931814150	225
D931816050	225
D931816060	225
D931816070	225
D931816080	225
D931816090	225
D931816100	225
D931816110	225
D931816120	225
D931816130	225
D931816140	225
D931816150	225
D931818060	225
D931818070	225
D931818080	225
D931818090	225
D931818100	225
D931818110	225
D931818120	225
D931818130	225

Ref	page
D931818140	225
D931818150	225
D931820060	225
D931820070	225
D931820080	225
D931820090	225
D931820100	225
D931820110	225
D931820120	225
D931820130	225
D931820140	225
D931820150	225
D93304008	222
D93304010	222
D93304012	222
D93304016	222
D93304020	222
D93304025	222
D93304030	222
D93304035	222
D93304040	222
D93304045	222
D93304050	222
D93304060	222
D93305010	222
D93305012	222
D93305016	222
D93305020	222
D93305025	222
D93305030	222
D93305035	222
D93305040	222
D93305045	222
D93305050	222
D93305060	222
D93305070	222
D93306010	222
D93306012	222
D93306016	222
D93306020	222
D93306025	222
D93306030	222
D93306035	222
D93306040	222
D93306045	222
D93306050	222
D93306060	222
D93306065	222
D93306070	222
D93308016	222
D93308020	222
D93308025	222
D93308030	222
D93308035	222
D93308040	222
D93308045	222
D93308050	222
D93308060	222
D93308070	222
D93308080	222
D93308090	222
D93308100	222
D93308110	222
D93308120	222
D93310016	222
D93310020	222
D93310025	222
D93310030	222
D93310035	222
D93310040	222

Ref	page
D93310045	222
D93310050	222
D93310060	222
D93310070	222
D93310080	222
D93310090	222
D93310100	222
D93312020	222
D93312025	222
D93312030	222
D93312035	222
D93312040	222
D93312045	222
D93312050	222
D93312060	222
D93312070	222
D93312080	222
D93312090	222
D93312100	222
D93312110	222
D93312120	222
D93314030	222
D93314035	222
D93314040	222
D93314045	222
D93314050	222
D93314060	222
D93314070	222
D93314080	222
D93314090	222
D93314100	222
D93314110	222
D93314120	222
D93316030	222
D93316035	222
D93316040	222
D93316045	222
D93316050	222
D93316060	222
D93316070	222
D93316080	222
D93316090	222
D93316100	222
D93316110	222
D93316120	222
D93318030	222
D93318035	222
D93318040	222
D93318045	222
D93318050	222
D93318060	222
D93318070	222
D93318080	222
D93318090	222
D93318100	222
D93318110	222
D93318120	222
D93320030	222
D93320035	222
D93320040	222
D93320045	222
D93320050	222
D93320060	222
D93320070	222
D93320080	222
D93320090	222
D93320100	222
D93320110	222
D93320120	222
D933IM04010	224

Ref	page
D933IM04016	224
D933IM04020	224
D933IM04025	224
D933IM04030	224
D933IM04035	224
D933IM04040	224
D933IM05010	224
D933IM05016	224
D933IM05020	224
D933IM05025	224
D933IM05030	224
D933IM05035	224
D933IM05040	224
D933IM05050	224
D933IM06010	224
D933IM06016	224
D933IM06020	224
D933IM06025	224
D933IM06030	224
D933IM06035	224
D933IM06040	224
D933IM06050	224
D933IM08016	224
D933IM08020	224
D933IM08025	224
D933IM08030	224
D933IM08035	224
D933IM08040	224
D933IM08050	224
D933IM08060	224
D933IM08070	224
D933IM08080	224
D933IM08090	224
D933IM08100	224
D933IM10020	224
D933IM10025	224
D933IM10030	224
D933IM10035	224
D933IM10040	224
D933IM10050	224
D933IM10060	224
D933IM10070	224
D933IM10080	224
D933IM10090	224
D933IM10100	224
D933IM12020	224
D933IM12030	224
D933IM12040	224
D933IM12050	224
D933IM12060	224
D933IM12070	224
D933IM12080	224
D933IM12090	224
D933IM12100	224
D933IM14030	224
D933IM14040	224
D933IM14050	224
D933IM14060	224
D933IM14070	224
D933IM14080	224
D933IM14100	224
D933IM16030	224
D933IM16040	224
D933IM16050	224
D933IM16060	224
D933IM16070	224
D933IM16080	224
D933IM16090	224
D933IM16100	224
D933IM18030	224

Ref	page
D933IM18040	224
D933IM18050	224
D933IM18060	224
D933IM18070	224
D933IM18080	224
D933IM18090	224
D933IM18100	224
D93403	232
D93404	232
D93405	232
D93406	232
D93408	232
D93410	232
D93412	232
D93414	232
D93416	232
D93418	232
D93420	232
D93422	232
D93424	232
D93427	232
D93430	232
D93433	232
D93436	232
D934IM04	232
D934IM05	232
D934IM06	232
D934IM08	232
D934IM10	232
D934IM12	232
D934IM14	232
D934IM16	232
D934IM18	232
D934IM20	232
D934IM22	232
D934IM24	232
D985IM04	233
D985IM05	233
D985IM06	233
D985IM08	233
D985IM10	233
D985IM12	233
D985IM14	233
D985IM16	233
D985IM18	233
D985IM20	233
D985IM22	233
D985IM24	233
DOMTA10	51
DOMTA20	51
DZ98503	233
DZ98504	233
DZ98505	233
DZ98506	233
DZ98508	233
DZ98510	233
DZ98512	233
DZ98514	233
DZ98516	233
DZ98518	233
DZ98520	233
DZ98522	233
DZ98524	233
DZ98527	233
DZ98530	233
EKHUEFTG	343
EKHUEFTL	343
EKHUEFTP	342
EKHUEILU	342
EKMACFTG	343

Ref	page
EKMACFTL	342
EKMACFTP	342
EKMACILU	342
EKMULAC	340
EKMULAV08	341
EKMULAV10	341
EKMULCAL	341
EKMULCAN	340
EKMULCIS	341
EKMULFAE	340
EKMULFAL	343
EKMULFAP	343
EKMULRAD	341
EKMULROB	342
EKMULTEN	340
EKMULTOL	340
EKMULWCB	341
EMI00	303
EMI45	303
EMI90	303
EMPTC45	140
EMPTC47	140
EMPTC60	140
EMPX4121	307
EMPXS4115	310
EMX1302	306
EMX4502	306
EMX9002	306
EMX9004	306
EMZ00	303
EMZ45	303
EMZ90	303
EPS6072	75
EPS6092	75
EPS6112	75
EPS6132	75
EPS6152	75
EPS6182	75
EQ8808110	83
EQ8810130	83
EQ8812160	83
EQ8816190	83
EQ8820260	83
EQ8824300	83
EQA208110	83
EQA210130	83
EQA212160	83
EQA216190	83
EQA220260	83
EQA224300	83
EQA230330	83
EQA408110	83
EQA410130	83
EQA412160	83
EQA416190	83
EQA420260	83
EQA424300	83
EQA430330	83
EQAC08110	83
EQAC10130	83
EQAC10190	83
EQAC12160	83
EQAC12220	83
EQAC16190	83
EQAC16250	83
EQAC20260	83
EQAC20350	83
EQAC24300	83
EQAC24380	83
EQAC30330	83

Ref	page
ESDA208060	331
ESDA210060	331
ESDR06040	331
ESDR06050	331
ESDR06060	331
ESDR06070	331
ESDR06080	331
ESDR08050	331
ESDR08060	331
ESDR08070	331
ESDR08080	331
ESDR08090	331
ESDR08100	331
ESDR08110	331
ESDR08120	331
ESDR08130	331
ESDR10080	331
ESDR10100	331
ESDR10110	331
ESDR10120	331
ESDR10130	331
ESDR10140	331
ESDR10150	331
ESDR10180	331
ESDR10200	331
ESTRINV40N	196
ESTRINV40Z	196
EVH06	128
EVH08	128
EVH10	128
EVH12	128
EVH14	128
EVH16	128
EVH18	128
EVH20	128
EVH22	128
EVH24	128
EVH27	128
EVH30	128
EVH36	128
EVH42	128
EVH48	128
EVHA406	128
EVHA408	128
EVHA410	128
EVHA412	128
EVHA414	128
EVHA416	128
EVHA420	128
EVHA424	128
EVM06	128
EVM08	128
EVM10	128
EVM12	128
EVM14	128
EVM16	128
EVM18	128
EVM20	128
EVM22	128
EVM24	128
EVM27	128
EVM30	128
EVM33	128
EVM36	128
EVM42	128
EVM48	128
EVMA406	128
EVMA408	128
EVMA410	128
EVMA412	128

Ref	page
EVMA414	128
EVMA416	128
EVMA420	128
EVMA424	128
EXHBM06	69
EXHBM08	69
EXHBM08C	69
EXHBM10	69
EXHBM10C	69
EXHBM12	69
EXHBM12C	69
EXHBM16	69
EXHBM20	69
FG60BAT	151
FG60CAR	151
FG60GAS	151
FG60GUN	148
FG60GUNEL	148
FGABRA15	150
FGABRA20	150
FGABRA25	150
FGARAM25	149
FGARAM25EP	149
FGBASEGR	150
FGBASENE	150
FGCAEL	151
FGCL15	149
FGCL20	149
FGCL25	149
FGCL30	149
FGCL35	149
FGCL40	149
FGCLCAR40	151
FGCLH15	149
FGCLH17	149
FGCLH19	149
FGCLH22	149
FGCLH27	149
FGCLH32	149
FGIMAN	151
FGPLET	150
FI63110	160
FI63115	160
FI63120	160
FI63125	160
FI63130	160
FI63150	160
FI63160	160
FICAAB080	294
FICAAB119	294
FICACL13	294
FICACL26	294
FICAPD160	294
FICAPS080	294
FP08GUN	144
FP12GUN	144
FPAM0837	145
FPAM0851	145
FPAP085166	145
FPC303708	145
FPC304708	145
FPCG0816	145
FPCG0819	145
FPCG1612	146
FPCG1912	146
FPCGD1612	146
FPCGD1912	146
FPCL0816	145
FPCL0819	145
FPCL0825	145

Ref	page
FPCL0827	145
FPCL0832	145
FPCL0838	145
FPCL0844	145
FPCL0851	145
FPCL0857	145
FPCL0864	145
FPCL0870	145
FPCL2212	146
FPCL2712	146
FPCL3212	146
FPCL3712	146
FPCL4212	146
FPCL4712	146
FPCLD2212	147
FPCLD2712	147
FPCLD3212	147
FPCLD3712	147
FPCLD4212	147
FPCLD4712	147
FPCR0812	146
FPCR0822	146
FPCR0827	146
FPCRAM	144
FPCRM80812	146
FPCRM80827	146
FPCRRO	144
FPCT3212	147
FPP3VE	144
FPP4AM	144
FPP5RO	144
FPPI081613	146
FPPISCL08	147
FPPISCL12	147
FPPISCM12	147
FPPISCT12	147
FPPISPL08	147
GAFOM06Z	329
GAFOM08Z	329
GAFOM10Z	329
GAFOM12Z	329
GAFOM16Z	329
GDA402	130
GDA403	130
GDA404	130
GDA405	130
GDA406	130
GDA408	130
GDA410	130
GDA412	130
GDA415	130
GDZ03	130
GDZ04	130
GDZ05	130
GDZ06	130
GDZ08	130
GDZ10	130
GDZ12	130
GDZ13	130
GDZ15	130
GDZ18	130
GDZ20	130
GDZ24	130
GESPM08ZE	329
GESPM10ZE	329
GIA404	131
GIA405	131
GIA406	131
GIA408	131
GIA410	131

Ref	page
GIA412	131
GIA414	131
GIA416	131
GIZ05	130
GIZ06	130
GIZ08	130
GIZ10	130
GIZ11	130
GIZ12	130
GIZ14	130
GIZ16	130
GIZ20	130
GIZ22	130
GIZ25	130
GIZ28	130
GIZ32	130
GIZ36	130
GLO351515	301
GLO357510	301
GMA030	310
GMA035	310
GMA040	310
GMZ08012	208
GMZ10016	208
GMZ12020	208
GMZ15026	208
GMZ17030	208
GMZ19035	208
GPG271812	300
GPG283018	300
GPG351312	300
GPG384020	300
GPG402015	300
GPI271812	300
GPI283015	300
GPI384020	300
GPO351515	301
GPO357510	301
GPP271812	300
GPV251120	300
GPVD4162012	311
GPX2M412120	304
GPX2M414120	304
GPX412115	304
GPX412120	304
GPX412125	304
GPX414115	304
GPX414120	304
GPX414125	304
GPXS4115012	310
GPXS4115125	310
GPXS4115187	310
GPXS4115250	310
GPXS4115362	310
GPZ201010	300
GPZ250808	300
GRA404	129
GRA405	129
GRA406	129
GRA408	129
GRA410	129
GRA412	129
GRA414	129
GRA416	129
GRA419	129
GRA425	129
GRBL001	295
GRBL002	295
GRBL003	295
GRBL010	295

Ref	page
GRBL020	295
GRBL030	295
GRBL040	295
GRBL050	295
GRBL060	295
GRBL070	295
GRBL080	295
GRBL090	295
GRBL100	295
GRBL120	295
GRBL140	295
GRNATTV	295
GRNE060	295
GRNE070	295
GRNE080	295
GRNE090	295
GRNE100	295
GRNE120	295
GRZ05	129
GRZ06	129
GRZ08	129
GRZ10	129
GRZ11	129
GRZ12	129
GRZ14	129
GRZ16	129
GRZ18	129
GRZ20	129
GRZ22	129
GRZ25	129
GRZ28	129
GRZ32	129
GRZ36	129
GRZ38	129
GRZ42	129
GRZ45	129
GRZ50	129
GRZ56	129
GRZ63	129
GSTC040080	316
GSTC080120	316
GSTU040055	316
GSZ0325	131
GSZ0435	131
GSZ0545	131
GSZ0655	131
GSZ0765	131
GSZ0875	131
GSZ1010	131
HARM03026	206
HARM04035	206
HARM05037	206
HARM06050	206
HARM08060	206
HCM06	69
HCM08	69
HCM10	69
HCRM03026	206
HCRM04035	206
HCRM05037	206
HCRM06050	206
HCRM08060	206
HCRM10065	206
HCRM12075	206
HE1665032	58
HE1665045	58
HE1665057	58
HE1665070	58
HE1665080	58
HE1665100	58

Ref	page
HE1665115	58
HE1665125	58
HE1665150	58
HE1665180	58
HE1665200	58
HE65032	58
HE65045	58
HE65057	58
HE65070	58
HE65080	58
HE65100	58
HE65115	58
HE65125	58
HE65150	58
HE65180	58
HE65200	58
HEA4M06	67
HEA4M08	67
HEA4M10	67
HEA4M12	67
HEA4M16	67
HEA4M20	67
HEC4M06	67
HEC4M08	67
HEC4M10	67
HEC4M12	67
HECLOM06	67
HECLOM08	67
HECLOM10	67
HECLOM12	67
HECLOM12D	67
HECLOM16	67
HEHCM08	68
HEHCM10	68
HEHCM12	68
HEHCSDS08	68
HEHCSDS10	68
HEHCSDS12	68
HEHOM06	67
HEHOM08	67
HEHOM10	67
HEHOM12	67
HEHOM12D	67
HEHOM16	67
HEHOM20	67
HEHOSDS06	68
HEHOSDS08	68
HEHOSDS10	68
HEHOSDS12	68
HENOM06	68
HENOM08	68
HENOM10	68
HENOM12	68
HENOM16	68
HENOM20	68
HENSM08	68
HENSM10	68
HENSM12	68
HENSM16	68
HOCRM647	139
HOCRM660	139
HOCUM647	139
HP75072	57
HP75092	57
HP75112	57
HP75132	57
HP75152	57
HP75182	57
HPZ75072	57
HPZ75092	57

Ref	page
HPZ75112	57
HPZ75132	57
HPZ75152	57
HPZ75182	57
HPZ75212	57
HR75072	57
HR75092	57
HR75112	57
HR75132	57
INCO421	114
INCO432	114
INCO438	114
INCO446	114
INCO459	114
INCO537	114
INCO552	114
INCO565	114
INCO580	114
INCO637	114
INCO652	114
INCO665	114
INCO680	114
INHE837	114
INHE855	114
INHE865	114
INPINZANI	115
INPISANIN	115
INSI421	114
INSI432	114
INSI438	114
INSI537	114
INSI552	114
INSI565	114
INSI637	114
INSI652	114
INSI665	114
INSI865	114
INVA27050	196
INVA27060	196
INVA27070	196
INVA27080	196
INVN6040	196
INVN6050	196
INVN6060	196
INVN6070	196
INVN7030	196
INVN7040	196
INVN7050	196
INVN7060	196
INVN7070	196
INVN7080	196
INVN7090	196
INVZ6040	195
INVZ6050	195
INVZ6060	195
INVZ6070	195
INVZ7030	195
INVZ7040	195
INVZ7050	195
INVZ7060	195
INVZ7070	195
INVZ7080	195
INVZ7090	195
INVZ7105	195
INVZ7120	195
INVZ7140	195
INVZ7165	195
INVZ7205	195
IPAAR09	105
IPAAR12	105

Ref	page
IPACA08	105
IPAGN09	105
IPAGN12	105
IPAGR09	105
IPAGR12	105
IPATO09	105
IPATO12	105
KCGPD0130	320
KCGPD0135	320
KCGPD0140	320
KCGPD01AM	320
KCGPX0230	319
KCGPX0235	319
KCGPX0240	319
KCGPX02AM	319
KCGPX0330	319
KCGPX0335	319
KCGPX0340	319
KCGPX03AM	319
KCPSA0230	319
KCPSA0235	319
KCPSA0240	319
KCPSA02AM	319
KCPSA0330	319
KCPSA0335	319
KCPSA0340	319
KCPSA03AM	319
KCPSC0230	319
KCPSC0235	319
KCPSC0240	319
KCPSC02AM	319
KCPSC0330	319
KCPSC0335	319
KCPSC0340	319
KCPSC03AM	319
KCPSD0130	319
KCPSD0135	319
KCPSD0140	319
KCPSD01AM	319
KFRSC3050	310
KFSAU10160	315
KFSAU10200	315
KFSFIM08	312
KFSFLM08	312
KFSMA10200	315
KFSMA10250	315
KFSMA12300	315
KFSMA12350	315
KFSRV10250	315
KFSRV12350	315
KITINPIN01	115
KTGPX0230	320
KTGPX0235	320
KTGPX0240	320
KTGPX02AM	320
KTGPX0330	320
KTGPX0335	320
KTGPX0340	320
KTGPX03AM	320
KTPSE0230	320
KTPSE0235	320
KTPSE0240	320
KTPSE02AM	320
KTPSE0330	320
KTPSE0335	320
KTPSE0340	320
KTPSE03AM	320
LSAB6I012	266
LSAB6I015	266
LSAB6I016	266

Ref	page
LSAB6I018	266
LSAB6I022	266
LSAB6I028	266
LSABD6012	265
LSABD6015	265
LSABD6018	265
LSABD6022	265
LSABD6028	265
LSABDI0012	266
LSABDI0015	266
LSABDI0018	266
LSABDI0022	266
LSABGAT022	256
LSABGAT028	256
LSABGAT035	256
LSABGAT040	256
LSABGAT048	256
LSABGAT060	256
LSABGAT075	256
LSABGAT090	256
LSABGAT110	256
LSABGS015	275
LSABGS018	275
LSABGS022	275
LSABGUG15	291
LSABGUG18	291
LSABGUG20	291
LSABGUG22	291
LSABGUG25	291
LSABGUG28	291
LSABGUG32	291
LSABGUG40	291
LSABGUG50	291
LSABID012	290
LSABID014	290
LSABID016	290
LSABID020	290
LSABID028	290
LSABIN012	290
LSABIN014	290
LSABIN016	290
LSABIN020	290
LSABIN028	290
LSABM6012	264
LSABM6014	264
LSABM6016	264
LSABM6018	264
LSABM6022	264
LSABM6028	264
LSABM6032	264
LSABM6040	264
LSABM8090	256
LSABM8110	256
LSABM8125	256
LSABM8160	256
LSABMUG15	291
LSABMUG18	291
LSABMUG22	291
LSABMUG26	291
LSABMUG32	291
LSABPI016	269
LSABPI018	269
LSABPI020	269
LSABPI022	269
LSABPI025	269
LSABPI028	269
LSABPI032	269
LSABPI040	269
LSABPRG15	292
LSABPRG20	292

Ref	page
LSABPRG25	292
LSABPU016	269
LSABPU018	269
LSABPU020	269
LSABPU022	269
LSABPU025	269
LSABPU028	269
LSABPU032	269
LSABPU037	269
LSABPU040	269
LSABPU050	269
LSABPU063	269
LSABRET022	250
LSABRET028	250
LSABRET035	250
LSABRET040	250
LSABRET048	250
LSABRET060	250
LSABRET075	250
LSABRET090	250
LSABRET110	250
LSABRET125	250
LSABRIT022	252
LSABRIT028	252
LSABRIT035	252
LSABRIT040	252
LSABRIT048	252
LSABRIT060	252
LSABRIT075	252
LSABRIT090	252
LSABRIT110	252
LSABTA0630	329
LSABTA0640	329
LSABTA0650	329
LSABTA0840	329
LSABTA0860	329
LSABTAB0630	329
LSABTAB0640	329
LSABTAB0650	329
LSABTD018	293
LSABTD022	293
LSABTS018	293
LSABTS022	293
LSACHA08C	65
LSACHA10C	65
LSACHG08C	64
LSACHG10C	64
LSACHT08C	61
LSACHT08L	61
LSACHT10C	61
LSACHT10L	61
LSACHT12C	61
LSACHT12L	61
LSACHT16C	61
LSACHTA208C	61
LSACHTA208L	61
LSACHTA210C	61
LSACHTA210L	61
LSACHTA212C	61
LSACHTA212L	61
LSAH06060	46
LSAH08060	46
LSAH08075	46
LSAH08090	46
LSAH10070	46
LSAH10090	46
LSAH10120	46
LSAH12090	46
LSAH12110	46
LSAH16125	46

Ref	page
LSASF008016	271
LSASF012022	271
LSASF016027	271
LSASF020032	271
LSASF025040	271
LSASF030045	271
LSASF035050	271
LSASF040060	271
LSASF050070	271
LSBAESM04	112
LSBAESM05	112
LSBAESM06	112
LSBAGAM04	112
LSBAGAM05	112
LSBAGAM06	112
LSCABA004	112
LSCABA005	112
LSCABA006	112
LSCAPA004	113
LSCAPA005	113
LSCAPA006	113
LSESDR06080	331
LSESDR08060	331
LSESDR08080	331
LSESDR08100	331
LSESDR08120	331
LSESDR10080	331
LSESDR10100	331
LSESDR10120	331
LSHENOM06	68
LSHENOM08	68
LSHENOM10	68
LSHP75072	57
LSHP75092	57
LSHP75112	57
LSHP75132	57
LSINCO432	114
LSINCO438	114
LSINCO446	114
LSINCO537	114
LSINCO552	114
LSINCO637	114
LSINCO652	114
LSMAE0630	327
LSMAE0825	327
LSMAE1030	327
LSMAR0420	328
LSMAR0630	328
LSMAR0830	328
LSMAR1030	328
LSMI08075	48
LSMI08090	48
LSMI10070	48
LSMI10090	48
LSMI10120	48
LSMI12110	48
LSMIA408075	48
LSMIA410090	48
LSMIA412110	48
LSMOES06070	82
LSMOES08110	82
LSMOES10115	82
LSMOES12110	82
LSMOTN12050	82
LSMOTN15085	82
LSMOTN20085	82
LSPAESM04	113
LSPAESM05	113
LSPAESM06	113
LSPAGAM04	113

Ref	page
LSPAGAM05	113
LSPAGAM06	113
LSTALAM06	69
LSTALAM08	69
LSTALAM10	69
LSTCCA05025	99
LSTCCA05030	99
LSTCCA05035	99
LSTCCA05050	99
LSTCCA06035	99
LSTCCA06040	99
LSTCCA06050	99
LSTCCA06060	99
LSTCCA06070	99
LSTCCA08060	99
LSTCCA08080	99
LSTCCC05025	98
LSTCCC05030	98
LSTCCC05035	98
LSTCCC05050	98
LSTCCC06035	98
LSTCCC06040	98
LSTCCC06050	98
LSTCCC06060	98
LSTCCC06070	98
LSTCCC08060	98
LSTCCC08080	98
LSTNXA08080	95
LSTNXA08100	95
LSTNXA08120	95
LSTNXA10080	95
LSTNXA10100	95
LSTNXE08080	95
LSTNXE08100	95
LSTNXE08120	95
LSTNXE10080	95
LSTNXE10100	95
LSVRSE06030	327
MABM6018	139
MAE0620	327
MAE0630	327
MAE0825	327
MAE1030	327
MAE1235	327
MAE1650	327
MAE2060	327
MAMH0610	328
MAMH0620	328
MAMH0630	328
MAMH0640	328
MAMH0650	328
MAR0420	328
MAR0620	328
MAR0630	328
MAR0825	328
MAR0830	328
MAR1030	328
MAR1235	328
MAR1650	328
MAR5322	328
MARI0830	328
MARI1030	328
MEDUB06	102
MEDUB07	102
MEDUB08	102
MEDUB10	102
MI06045	48
MI06060	48
MI06080	48
MI06120	48

Ref	page
MI06140	48
MI06160	48
MI06170	48
MI06180	48
MI08050	48
MI08075	48
MI08090	48
MI08115	48
MI10070	48
MI10090	48
MI10120	48
MI10150	48
MI12075	48
MI12090	48
MI12110	48
MI12140	48
MI16090	48
MI16145	48
MI16170	48
MI20120	48
MI20170	48
MI20220	48
MIA406045	48
MIA406060	48
MIA406080	48
MIA408050	48
MIA408075	48
MIA408090	48
MIA408115	48
MIA410070	48
MIA410090	48
MIA410120	48
MIA410150	48
MIA412075	48
MIA412090	48
MIA412110	48
MIA412140	48
MIA416090	48
MIA416145	48
MIA416170	48
MIA420120	48
MIA420170	48
MIA420220	48
MLMULT101	211
MLMULT201	211
MLMULT301	211
MLPLAT101	211
MLPLAT201	211
MLPLAT301	211
MLTBOP101	210
MLTPPOP101	210
MLTPPOT101	211
MLTPPOT201	211
MLTPPOT301	211
MOBOMBA	82
MOES06070	82
MOES08110	82
MOES10115	82
MOES12110	82
MOH300	80
MOH410	80
MOHW300	80
MOHW410	80
MOP300	79
MOP410	79
MOPC185	82
MOPISNEU	82
MOPISP3385	82
MOPISP3585	82
MOPISPR	82

Ref	page
MOPISPUR6	82
MOPISSI	82
MOPISTO	82
MOPS300	79
MOPS300EP	79
MOPS410	79
MOPSP300	79
MOPSP410	79
MOPU300	79
MOPU410	79
MOPUR30385	81
MOPUR30585	81
MOPURE600	81
MORCANU	82
MORCAPU	82
MORCEPKIT	82
MOTL16330	82
MOTM12100	82
MOTM16100	82
MOTM22100	82
MOTN12050	82
MOTN12080	82
MOTN15085	82
MOTN15130	82
MOTN20085	82
MOTRO08	82
MOTRO10	82
MOTRO12	82
MOV300	80
MOV410	80
MOVS300	80
MOVS410	80
MQB04	131
MQB05	131
MQB06	131
MQB07	131
MQB08	131
MQB09	131
MQB10	131
MQB11	131
MQB12	131
MQB14	131
MQB15	131
MQBS04	131
MQBS06	131
MQBS07	131
MQBS08	131
MQBS09	131
MQBS10	131
MQBS11	131
MQBS12	131
MSCAHT	88
MSCATP	88
MSPRB290	85
MSPRG290	85
MSPRM290	85
MSPRN290	85
MSSF290	85
MSTR290	85
NBP3513	168
NBP3516	168
NBP3519	168
NBP3525	168
NBP4216	168
NBP4219	168
NBP4225	168
NBP4232	168
NBP4238	168
NBP4825	168
NBP4832	168

Ref	page
NBP4838	168
NBP4850	168
NBR3509	165
NBR3513	165
NBR3516	165
NBR3519	165
NBR4213	165
NBR4216	165
NBR4219	165
NBR4225	165
NBR4232	165
NBR4238	165
NBR4816	165
NBR4819	165
NBR4825	165
NBR4832	165
NBR4838	165
NBR4845	165
NBR4850	165
NUXSM0841	314
OMEM06	139
P100KOM10	178
P100VEK	178
P100VEK10	178
P100VEK13	178
P103925Z	176
P103930Z	176
P103938Z	176
P103945Z	176
P204316Z	176
P204319Z	176
P204322Z	176
P204325	176
P204325Z	176
P204330	176
P204330Z	176
P204338	176
P204338Z	176
P204345	176
P204345Z	176
P204355	176
P204355Z	176
P304825	176
P304838	176
P403913Z	177
P403916	176
P403916Z	177
P403919	176
P403919Z	177
P403925	176
P403925Z	177
P403932	176
P403932Z	177
P403938	176
P403938Z	177
P50M413Z	177
P50M416	177
P50M416Z	177
P50M419	177
P50M419Z	177
P50M425	177
P50M425Z	177
P50M432	177
P50M432Z	177
P50M438	177
P704855	177
P704865	177
P704880	177
P704895	177
P70TPBL	177

Ref	page
P70TPNG	177
P903510	178
P904017	178
PACC15015	207
PACC15020	207
PACC15025	207
PACC20025	207
PACC20030	207
PACC20035	207
PACC20040	207
PACC20045	207
PACC20050	207
PACP22520	207
PACP22525	207
PACP22530	207
PACP25040	207
PACP25050	207
PACP29050	207
PACP29060	207
PACP29070	207
PACP34030	207
PACP34040	207
PACP34050	207
PACP34060	207
PACP34070	207
PACP34080	207
PAESM04	113
PAESM05	113
PAESM06	113
PAESM08	113
PAEXM08	254
PAEXM10	254
PAGAM04	113
PAGAM05	113
PAGAM06	113
PAGAM08	113
PCU0005	140
PCU0006	140
PFA4M0800	332
PFA4M0810	332
PFA4M1000	332
PFZNM0800	332
PFZNM0810	332
PFZNM1000	332
PGI2718	303
PGI2830	303
PGI3840	303
PGSA26	310
PGX4121	308
PGX4141	308
PGZ2718	303
PGZ2830	303
PGZ3840	303
PL35019	136
PL35025	136
PL35035	136
PL35045	136
PL35055	136
PL39025	136
PL39035	136
PL39045	136
PL39055	136
PL42070	136
PL42080	136
PL48090	136
PL48100	136
PL48110	136
PL48120	136
PL48130	136
PLCAZ4213	137

Ref	page
PLCAZ4216	137
PLCAZ4219	137
PLCAZ4225	137
PLCAZ4232	137
PLCAZ4241	137
PLCAZ4251	137
PLEP35025	136
PLEP35035	136
PLRA3925	137
PLRA3935	137
PLRA3945	137
PLRA3955	137
PLRA4835	137
PLTR3525	137
PLTR3535	137
PLTR3545	137
PMO1012	316
PMOL1012	316
PRX01	305
PS1655060	159
PS1655082	159
PS1655098	159
PS1655115	159
PS1955195	160
PS1955230	160
PS55060	159
PS55082	159
PS55098	159
PS55115	159
PS55130	159
PS55150	159
PS55180	159
PS55200	159
PS55230	159
PSAA0400	311
PSAA1250	311
PSAA1875	311
PSAA2500	311
PSAA3625	311
PSAAV0150	311
PSAUN200	311
PSEA601250	311
PSEA601875	311
PSEA602500	311
PSEA603625	311
PSEC410125	312
PSEC410200	312
PSEC411250	312
PSEC411875	312
PSEC412500	312
PSEC413625	312
PSECUN200	312
PSEUN060200	312
PSL1655075	160
PSL1655085	160
PSL1655105	160
PSL1655130	160
PSL1655150	160
PSL1955255	160
PSL1955285	160
PSL55075	160
PSL55085	160
PSL55105	160
PSL55130	160
PSL55150	160
PSL55175	160
PSL55200	160
PSL55230	160
PSL55240	160
PSL55280	160

Ref	page
PTBR10035	218
PTBR13355	218
PTEM18040	218
PTET169845	218
PTOB05015	218
PTOB06015	218
PTOB08015	218
PTOB10015	218
PTOB12020	218
PTTT030716	218
PTTT111430	218
PTUN12038	218
PTUN16038	218
PTUN20060	218
PTUN20080	218
PTUN24060	218
PTUN24080	218
PUCA01	92
PUCL500	91
PUCUC01	241
PUCUC02	241
PUCUC03	241
PUCUL01	241
PUCUL02	241
PUCUL03	241
PUEP750	91
PUFC750	91
PUFP750	90
PUOXBITC10	241
PUOXBITC15	241
PUOXBITC20	241
PUOXBITC25	241
PUOXBITC30	241
PUOXBITC40	241
PUOXBITL10	241
PUOXBITL15	241
PUOXBITL20	241
PUOXBITL25	241
PUOXBITL30	241
PUOXBITL40	241
PUPHC01	240
PUPHC02	240
PUPHC03	240
PUPHL01	240
PUPHL02	240
PUPHL03	240
PUPI01	92
PUPI02	92
PUPM014	242
PUPOC01	241
PUPOC02	241
PUPOC03	241
PUPOL01	241
PUPOL02	241
PUPOL03	241
PUSC750	89
PUSP750	89
PUTC750	90
PUTO010	240
PUTO015	240
PUTO020	240
PUTO025	240
PUTO030	240
PUTO040	240
PUTP750	89
PUTPR750	90
PUZ2718	303
PUZ3840	303
RAFEM145	335
RAFEM175	335

Ref	page
RAFIN100	334
RAFRE095	334
RAPES032	335
RARAY032	335
RARO100	335
RATRG095	334
RATRI095	334
RECA4008	119
RECA4010	119
RECA4012	119
RECA4016	119
RECA4810	119
RECA4812	119
RECA4814	119
RECA4816	119
RECA4818	119
REFL4012	120
REFL4014	120
REFL4016	120
REFL4018	120
REFL4020	120
REFL4025	120
REFL4814	120
REFL4816	120
REFL4818	120
REFL4824	120
REFL4830	120
REFL4835	120
REFL4840	120
REFL4845	120
REFL4850	120
REIN3206	119
REIN3208	119
REIN3212	119
REIN3215	119
REIN4008	119
REIN4010	119
REIN4012	119
REIN4016	119
REIN4810	119
REIN4812	119
REIN4816	119
REIN4818	119
REIN4820	119
RENO3206	118
RENO3208	118
RENO3208BL	119
RENO3208NE	120
RENO3210	118
RENO3210BL	119
RENO3210NE	120
RENO3212	118
RENO3212BL	119
RENO3212NE	120
RENO3214	118
RENO3216	118
RENO3218	118
RENO4006	118
RENO4008	118
RENO4008BL	119
RENO4008NE	120
RENO4010	118
RENO4010BL	119
RENO4010NE	120
RENO4012	118
RENO4012BL	119
RENO4012NE	120
RENO4014	118
RENO4014BL	119
RENO4014NE	120

Ref	page
RENO4016	118
RENO4018	118
RENO4020	118
RENO4025	118
RENO4030	118
RENO4035	118
RENO4806	118
RENO4808	118
RENO4810	118
RENO4810BL	119
RENO4810NE	120
RENO4812	118
RENO4812BL	119
RENO4812NE	120
RENO4814	118
RENO4814BL	119
RENO4814NE	120
RENO4816	118
RENO4816BL	119
RENO4816NE	120
RENO4818	118
RENO4820	118
RENO4822	118
RENO4824	118
RENO4826	118
RENO4828	118
RENO4830	118
RENO4835	118
RENO6008	118
RENO6010	118
RENO6012	118
RENO6016	118
RENO6018	118
RENO6025	118
RESX300	305
RESX550	305
RETE5220	318
RMEX01	122
RMMA01	122
RMPA01	122
RSA23509	169
RSA24213	169
RSA24216	169
RSA24219	169
RSA24816	169
RSA24819	169
RSA24825	169
RSZ3509	169
RSZ3513	169
RSZ3516	169
RSZ4213	169
RSZ4216	169
RSZ4219	169
RSZ4225	169
RSZ4232	169
RSZ4813	169
RSZ4816	169
RSZ4819	169
RSZ4825	169
RSZ4832	169
RSZ4838	169
RTX01	307
SACI06080	337
SAIL06080	336
SALH08100	336
SALH10120	336
SALN08100	336
SALN10120	336
SATEA0865	337
SATEA1075	337

Ref	page
SATEB0860	337
SATEB1080	337
SAWH06070	337
SAWHM06060	337
SAWL05080	336
SAWZ05080	336
SCAS3317DR	215
SCAS3317IZ	215
SCCDZ402575	216
SCCE200404	215
SCCI303030	216
SCCI404040	216
SCCI606060	216
SCED050503	214
SCED060604	214
SCED070705	214
SCED090904	214
SCED090906	214
SCED101009	214
SCEI040402	214
SCEI040404	214
SCEI040406	214
SCEI050504	214
SCEI060604	214
SCEI060606	214
SCEI060608	214
SCEI070704	214
SCEI080808	214
SCEI101004	214
SCEI101010	214
SCEM081240	216
SCEM101640	216
SCER302525	217
SCER392822	217
SCGA100404	215
SCGEZ704025	217
SCLCZ354030	217
SCLD040606	214
SCLD060806	214
SCMX020214	217
SCMX030314	217
SCMX040415	217
SCMX050515	217
SCMX060618	217
SCMX070718	217
SCOB020214	216
SCOB030314	216
SCOB040415	216
SCOB050515	216
SCOB060618	216
SCOB070718	216
SCOB090920	216
SCOB101020	216
SCOB121222	216
SCOZ151525	216
SCPD107530	217
SCPD128035	217
SCREZ357565	217
SCRF070605	215
SCRF070705	215
SCRF090906	215
SCRF101009	215
SCRF151506	215
SCRG090505	215
SCRG090508	215
SCRX090	307
SEACRB280	88
SEACRG280	88
SIPRB280	87
SIPRG280	87

Ref	page
SIPRM280	87
SIPRN280	87
SIPRSB280	87
SIPRST280	87
SIPRT280	87
SIUNIB280	87
SIUNIG280	87
SIUNIM280	87
SIUNIT280	87
SIUNSB280	88
SIUNST280	88
SJA42103	124
SJA42305	124
SJA42606	124
SJA43008	124
SJA43410	124
SJA43611	124
SJA44414	124
SJA45016	124
SJA45418	124
SJA46122	124
SJA46525	124
SJO0502	124
SJO0503	124
SJO0604	124
SJO0605	124
SJO0606	124
SJPD0402	125
SJPD0403	125
SJPD0504	125
SJPD0605	125
SJPD0606	125
SJPD0808	125
SJPDA40403	125
SJPDA40504	125
SJPDA40605	125
SJPDA40606	125
SJPS0402	125
SJPS0403	125
SJPS0504	125
SJPS0605	125
SJPS0606	125
SJPSA40403	125
SJPSA40504	125
SJPSA40605	125
SJPSA40606	125
SJZ0403	124
SJZ0505	124
SJZ0506	124
SJZ0608	124
SJZ0810	124
SJZ0811	124
SJZ1013	124
SJZ1014	124
SJZ1216	124
SJZ1220	124
SJZ1422	124
SJZ1426	124
SJZ1630	124
SJZ1634	124
SJZ1640	124
SJZ1845	124
SJZ2050	124
SLPC10070	59
SLPC10080	59
SLPC10100	59
SLPC12100	59
SLPC16100	59
SLPC16120	59
SLPC18120	59

Ref	page
SLPT10070	59
SLPT10080	59
SLPT10100	59
SLPT10110	59
SLPT12080	59
SLPT12090	59
SLPT12100	59
SLPT12120	59
SLPT16100	59
SLPT16120	59
SLPT16140	59
SLPT16160	59
SLPT18110	59
SLPT18120	59
SLPT18140	59
SLPT18150	59
SLPT18170	59
SLPT18200	59
SLPT24140	59
SLPT24170	59
SLPT24200	59
SLPT24220	59
SLPT28170	59
SLPT28200	59
SLPT28240	59
SOPG27	308
SOPG38	308
SOPG41	308
SOTP2718	304
SOTP2830	304
SOTP3840	304
SOTP4121	304
SOTP4141	304
SOUO04110	214
SOUO06100	214
SOUO07125	214
SOUO08120	214
SOUO10140	214
SOUR30140DR	214
SOUR30140IZ	214
SPGH2718	302
SPGH3840	302
SPH2718	302
SPH3840	302
SPRXH4121	304
SPRXV4121	304
SPUX412100	305
SPUX412145	305
SPV2718	301
SPV3840	301
SPX412115	304
SPX412130	304
SPX412145	304
SPX414110	304
SPX414115	304
SPX414130	304
SPX414145	304
SPX414160	304
SPX414175	304
SPZ271820	301
SPZ271830	301
SPZ384020	301
SPZ384025	301
SPZ384030	301
SPZ384035	301
SPZ384040	301
SPZ384050	301
SPZ384060	301
STR1680	316
SUAB0603	323

Ref	page
SUAB0607	323
SUAB0614	323
SUCA0602	323
SUCA0604	323
SUCA0607	323
SUCA0802	323
SUCA0804	323
SUCA0807	323
SUCA1002	323
SUCA1004	323
SUCA1007	323
SUCA1202	323
SUCA1204	323
SUCA1207	323
SUCA1502	323
SUCA1504	323
SUCA1507	323
SUCA1902	323
SUCA1904	323
SUCA1907	323
SUCA2502	323
SUCA2504	323
SUCA2507	323
SUCL02	322
SUCL04	322
SUCL10	322
SUCL15	322
SUCU0602	323
SUCU0605	323
SUCU0606	323
SUCU0607	323
SUMOM06	322
SUMOM08	322
SUMOM10	322
SUMOM12	322
SUMOP09	322
SUMOP11	322
SUMOP13	322
SUSTC47090	141
SUSTC47180	141
SUSTC47240	141
SUSTC47300	141
SUSTC47400	141
SUVA0602	322
SUVA0604	322
SUVA0610	322
SUVA0615	322
SUVA0802	322
SUVA0804	322
SUVA0810	322
SUVA0815	322
SVCBL	209
SVCMA	209
SVNB01	209
SVNB02	209
SVNM01	209
SVNM02	209
T0840304Z	229
T0840306Z	229
T0840308Z	229
T0840310Z	229
T0840312Z	229
T0840316Z	229
T0840320Z	229
T0840325Z	229
T0840330Z	229
T0840335Z	229
T0840340Z	229
T0840406Z	229
T0840408Z	229

Ref	page
T0840410Z	229
T0840412Z	229
T0840416Z	229
T0840420Z	229
T0840425Z	229
T0840435Z	229
T0840445Z	229
T0840450Z	229
T0840460Z	229
T0840470Z	229
T0840506Z	229
T0840508Z	229
T0840510Z	229
T0840512Z	229
T0840516Z	229
T0840520Z	229
T0840525Z	229
T0840530Z	229
T0840535Z	229
T0840540Z	229
T0840545Z	229
T0840550Z	229
T0840560Z	229
T0840608Z	229
T0840610Z	229
T0840616Z	229
T0840620Z	229
T0840625Z	229
T0840630Z	229
T0840635Z	229
T0840640Z	229
T0840645Z	229
T0840650Z	229
T0840660Z	229
T8129006	172
T8129009	172
T8129013	172
T8129016	172
T8129019	172
T8129022	172
T8129025	172
T8135006	172
T8135009	172
T8135013	172
T8135016	172
T8135019	172
T8135025	172
T8135032	172
T813509BLE	171
T8139009	172
T8139013	172
T8139016	172
T8139019	172
T8139022	172
T8139025	172
T8139032	172
T8139038	172
T8139045	172
T8139050	172
T8142009	172
T8142013	172
T8142016	172
T8142019	172
T8142022	172
T8142025	172
T8142032	172
T8142038	172
T8142045	172
T8142050	172
T8142060	172

Ref	page
T8142070	172
T8142080	172
T8142090	172
T814213BLE	171
T814225BLE	171
T8148009	172
T8148013	172
T8148016	172
T8148019	172
T8148022	172
T8148025	172
T8148032	172
T8148038	172
T8148045	172
T8148050	172
T8148060	172
T8148070	172
T8148080	172
T8148090	172
T8148100	172
T8148110	172
T8148120	172
T8155013	172
T8155016	172
T8155019	172
T8155022	172
T8155025	172
T8155032	172
T8155038	172
T8155045	172
T8155050	172
T8155060	172
T8155070	172
T8155080	172
T8155090	172
T8155100	172
T8155110	172
T8155120	172
T8163016	172
T8163019	172
T8163022	172
T8163025	172
T8163032	172
T8163038	172
T8163045	172
T8163050	172
T8163060	172
T8163070	172
T8163080	172
T8163090	172
T8163100	172
T8163110	172
T8163120	172
T8229006	173
T8229009	173
T8229013	173
T8229016	173
T8229019	173
T8229022	173
T8229025	173
T8235009	173
T8235013	173
T8235016	173
T8235019	173
T8235022	173
T8235025	173
T8235032	173
T8235038	173
T8239009	173
T8239013	173

Ref	page
T8239016	173
T8239019	173
T8239022	173
T8239025	173
T8239032	173
T8239038	173
T8239045	173
T8239050	173
T8242013	173
T8242016	173
T8242019	173
T8242022	173
T8242025	173
T8242032	173
T8242038	173
T8242045	173
T8242050	173
T8242060	173
T8242070	173
T8248013	173
T8248016	173
T8248019	173
T8248022	173
T8248025	173
T8248032	173
T8248038	173
T8248045	173
T8248050	173
T8248060	173
T8248070	173
T8255013	173
T8255016	173
T8255019	173
T8255022	173
T8255025	173
T8255032	173
T8255038	173
T8255045	173
T8255050	173
T8255060	173
T8255070	173
T8263025	173
T8263032	173
T8263038	173
T8263045	173
T8263050	173
T8263060	173
T8263070	173
T9630410Z	231
T9630412Z	231
T9630416Z	231
T9630420Z	231
T9630430Z	231
T9630440Z	231
T9630450Z	231
T9630510Z	231
T9630512Z	231
T9630516Z	231
T9630520Z	231
T9630525Z	231
T9630530Z	231
T9630540Z	231
T9630550Z	231
T9630560Z	231
T9630610Z	231
T9630612Z	231
T9630616Z	231
T9630620Z	231
T9630625Z	231
T9630630Z	231

Ref	page
T9630640Z	231
T9630650Z	231
T9630660Z	231
T9650306Z	231
T9650308Z	231
T9650310Z	231
T9650312Z	231
T9650316Z	231
T9650320Z	231
T9650325Z	231
T9650408Z	231
T9650410Z	231
T9650412Z	231
T9650416Z	231
T9650420Z	231
T9650425Z	231
T9650430Z	231
T9650435Z	231
T9650440Z	231
T9650450Z	231
T9650510Z	231
T9650512Z	231
T9650516Z	231
T9650520Z	231
T9650525Z	231
T9650530Z	231
T9650535Z	231
T9650540Z	231
T9650550Z	231
T9650560Z	231
T9650610Z	231
T9650612Z	231
T9650616Z	231
T9650620Z	231
T9650625Z	231
T9650630Z	231
T9650635Z	231
T9650640Z	231
T9650650Z	231
T9650660Z	231
T9850306Z	230
T9850308Z	230
T9850310Z	230
T9850312Z	230
T9850316Z	230
T9850320Z	230
T9850325Z	230
T9850330Z	230
T9850406Z	230
T9850408Z	230
T9850410Z	230
T9850412Z	230
T9850416Z	230
T9850420Z	230
T9850425Z	230
T9850430Z	230
T9850435Z	230
T9850440Z	230
T9850450Z	230
T9850506Z	230
T9850508Z	230
T9850510Z	230
T9850512Z	230
T9850516Z	230
T9850520Z	230
T9850525Z	230
T9850530Z	230
T9850535Z	230
T9850540Z	230
T9850545Z	230

Ref	page
T9850550Z	230
T9850608Z	230
T9850610Z	230
T9850612Z	230
T9850616Z	230
T9850620Z	230
T9850625Z	230
T9850630Z	230
T9850635Z	230
T9850640Z	230
T9850650Z	230
T9850660Z	230
TACB166025	317
TACN165525	317
TACOBRIBL6	289
TACOBRIBL8	289
TACOBRIGR8	289
TACOBRINE6	289
TACOBRINE8	289
TACOL05	104
TACOL06	104
TACOL08	104
TACOL10	104
TACOL12	104
TACOLA06	104
TACON04	104
TACON05	104
TACON06	104
TACON07	104
TACON08	104
TACON10	104
TACON12	104
TACON14	104
TACON16	104
TACOP05	105
TACOP06	105
TACOP07	105
TACOP08	105
TACOP09	105
TACOP10	105
TACOP11	105
TACOP12	105
TACOP14	105
TAEN4213	171
TAEN4216	171
TAEN4219	171
TAEN4225	171
TAEN4232	171
TAEZ4213	171
TAEZ4216	171
TAEZ4219	171
TAEZ4225	171
TAEZ4232	171
TALA532	69
TALAM04	69
TALAM05	69
TALAM06	69
TALAM08	69
TALAM10	69
TALAM12	69
TAME05030	70
TAME06032	70
TAME08038	70
TAME08060	70
TAME10060	70
TAPLAME	116
TAPLANY	116
TAPLAZK	116
TB05030	194
TB05040	194

Ref	page
TB05050	194
TB05060	194
TB06025	194
TB06030	194
TB06035	194
TB06040	194
TB06045	194
TB06050	194
TB06060	194
TB06070	194
TB06080	194
TB06090	194
TB06100	194
TB06110	194
TB06120	194
TB07030	194
TB07040	194
TB07050	194
TB07060	194
TB07070	194
TB07080	194
TB07090	194
TB07100	194
TB07120	194
TB08030	194
TB08040	194
TB08045	194
TB08050	194
TB08060	194
TB08070	194
TB08080	194
TB08090	194
TB08100	194
TB08110	194
TB08120	194
TB08130	194
TB08140	194
TB08150	194
TB08160	194
TB08180	194
TB08200	194
TB10040	194
TB10050	194
TB10060	194
TB10070	194
TB10080	194
TB10090	194
TB10100	194
TB10110	194
TB10120	194
TB10130	194
TB10140	194
TB10150	194
TB10160	194
TB10180	194
TB10200	194
TB12060	194
TB12070	194
TB12080	194
TB12090	194
TB12100	194
TB12120	194
TB12130	194
TB12140	194
TB12150	194
TB12160	194
TB12180	194
TB12200	194
TB12220	194
TB12240	194

Ref	page
TB12260	194
TB14100	194
TBA206040	195
TBA206050	195
TBA206060	195
TBA206070	195
TBA208050	195
TBA208060	195
TBA208070	195
TBA208080	195
TBA210080	195
TBR06050	195
TBR06060	195
TBR06070	195
TBR08050	195
TBR08060	195
TBR08070	195
TBR08080	195
TBR10060	195
TBR10080	195
TC2A06060	97
TC2A08060	97
TC2A08080	97
TC2A08100	97
TC2A08120	97
TC2A10065	97
TC2A10080	97
TC2A10100	97
TC2A10115	97
TC2A10135	97
TC2A10160	97
TC6A08080	97
TC6A08100	97
TC6A08120	97
TC6A10100	97
TC6A10120	97
TC6A10140	97
TC6A10160	97
TC6A10200	97
TC6E08080	97
TC6E08100	97
TC6E08120	97
TC6E10100	97
TC6E10120	97
TC6E10140	97
TC6E10160	97
TC6E10200	97
TCA205030	98
TCA206040	98
TCA206060	98
TCA208060	98
TCA208080	98
TCA208100	98
TCCA05025	99
TCCA05030	99
TCCA05035	99
TCCA05050	99
TCCA06035	99
TCCA06040	99
TCCA06050	99
TCCA06060	99
TCCA06070	99
TCCA06080	99
TCCA08060	99
TCCA08080	99
TCCA08100	99
TCCA08120	99
TCCA08140	99
TCCAEP5030	99
TCCAEP6040	99

Ref	page
TCCC05025	98
TCCC05030	98
TCCC05035	98
TCCC05050	98
TCCC06035	98
TCCC06040	98
TCCC06050	98
TCCC06060	98
TCCC06070	98
TCCC06080	98
TCCC08060	98
TCCC08080	98
TCCC08100	98
TCCC08120	98
TCCC08140	98
TCMA05022	70
TCMA06030	70
TCMA06040	70
TCMA06050	70
TCPA24213	175
TCPA24222	175
TCPA24232	175
TCPB4213	175
TCPB4222	175
TCPB4232	175
TCPN4213	175
TCPN4222	175
TCPN4232	175
TCPZ4213	175
TCPZ4222	175
TCPZ4232	175
TCSO14075	76
TCSO14100	76
TCSO14130	76
TCSO14160	76
TCSO16140	76
TCSO16160	76
TCSO16200	76
TCSO16240	76
TCSP05027	98
TCSP06032	98
TCSP06040	98
TCSPEP05027	98
TCSPEP06032	98
TCSPEP06040	98
TDR2572025	162
TDR2572032	162
TDR2572038	162
TE25050	109
TE25090	109
TECBT10100	185
TECBT10120	185
TECBT10140	185
TECBT10160	185
TECBT10180	185
TECBT10200	185
TECBT10220	185
TECBT10240	185
TECBT10260	185
TECBT10280	185
TECBT10300	185
TECBT60080	185
TECBT60100	185
TECBT60120	185
TECBT60140	185
TECBT60160	185
TECBT60180	185
TECBT60200	185
TECBT80080	185
TECBT80100	185

Ref	page
TECBT80120	185
TECBT80140	185
TECBT80160	185
TECBT80180	185
TECBT80200	185
TECBT80220	185
TECBT80240	185
TECBT80260	185
TECBT80280	185
TECBT80300	185
TEGA25	282
TEGA33	282
TEGR2530	282
TEMO25	282
TEMO33	282
TEPE2530	282
TEXA250050	183
TEXA250060	183
TEXA250070	183
TEXABM06	185
TEXABM08	185
TEXABM10	185
TEXBP25010	180
TEXBP25012	180
TEXBP25016	180
TEXBP25020	180
TEXBP25025	180
TEXBP30010	180
TEXBP30012	180
TEXBP30015	180
TEXBP30016	180
TEXBP30020	180
TEXBP30025	180
TEXBP30030	180
TEXBP30035	180
TEXBP30040	180
TEXBP30045	180
TEXBP35010	180
TEXBP35012	180
TEXBP35015	180
TEXBP35016	180
TEXBP35020	180
TEXBP35025	180
TEXBP35030	180
TEXBP35035	180
TEXBP35040	180
TEXBP35045	180
TEXBP35050	180
TEXBP40012	180
TEXBP40015	180
TEXBP40016	180
TEXBP40020	180
TEXBP40025	180
TEXBP40030	180
TEXBP40035	180
TEXBP40040	180
TEXBP40045	180
TEXBP40050	180
TEXBP40055	180
TEXBP40060	180
TEXBP40070	180
TEXBP40080	180
TEXBP45016	180
TEXBP45020	180
TEXBP45025	180
TEXBP45030	180
TEXBP45035	180
TEXBP45040	180
TEXBP45045	180
TEXBP45050	180

Ref	page
TEXBP45060	180
TEXBP45070	180
TEXBP45080	180
TEXBP50025	180
TEXBP50030	180
TEXBP50035	180
TEXBP50040	180
TEXBP50045	180
TEXBP50050	180
TEXBP50060	180
TEXBP50070	180
TEXBP50080	180
TEXBP50090	180
TEXBP50100	180
TEXBP50110	180
TEXBP50120	180
TEXBP60040	180
TEXBP60045	180
TEXBP60050	180
TEXBP60060	180
TEXBP60070	180
TEXBP60080	180
TEXBP60090	180
TEXBP60100	180
TEXBP60110	180
TEXBP60120	180
TEXBT10080	182
TEXBT10100	182
TEXBT10120	182
TEXBT10140	182
TEXBT10160	182
TEXBT10180	182
TEXBT10200	182
TEXBT10220	182
TEXBT10240	182
TEXBT30016	182
TEXBT30020	182
TEXBT30025	182
TEXBT30030	182
TEXBT30035	182
TEXBT30040	182
TEXBT35012	182
TEXBT35016	182
TEXBT35020	182
TEXBT35025	182
TEXBT35030	182
TEXBT35035	182
TEXBT35040	182
TEXBT35045	182
TEXBT35050	182
TEXBT40016	182
TEXBT40020	182
TEXBT40025	182
TEXBT40030	182
TEXBT40035	182
TEXBT40040	182
TEXBT40045	182
TEXBT40050	182
TEXBT40055	182
TEXBT40060	182
TEXBT40070	182
TEXBT45025	182
TEXBT45030	182
TEXBT45035	182
TEXBT45040	182
TEXBT45045	182
TEXBT45050	182
TEXBT45060	182
TEXBT45070	182
TEXBT45080	182

Ref	page
TEXBT50030	182
TEXBT50035	182
TEXBT50040	182
TEXBT50045	182
TEXBT50050	182
TEXBT50060	182
TEXBT50070	182
TEXBT50080	182
TEXBT50090	182
TEXBT50100	182
TEXBT50120	182
TEXBT60040	182
TEXBT60045	182
TEXBT60050	182
TEXBT60060	182
TEXBT60070	182
TEXBT60080	182
TEXBT60090	182
TEXBT60100	182
TEXBT60110	182
TEXBT60120	182
TEXBT60130	182
TEXBT60140	182
TEXBT60150	182
TEXBT60160	182
TEXBT60180	182
TEXBT60200	182
TEXBT60220	182
TEXBT60240	182
TEXBT60260	182
TEXBT60280	182
TEXBT60300	182
TEXBT80080	182
TEXBT80100	182
TEXBT80120	182
TEXBT80140	182
TEXBT80160	182
TEXBT80180	182
TEXBT80200	182
TEXBT80220	182
TEXBT80240	182
TEXBT80260	182
TEXBT80280	182
TEXBT80300	182
TEXBT80320	182
TEXBT80340	182
TEXBT80360	182
TEXBT80380	182
TEXBT80400	182
TEXZP25010	181
TEXZP25012	181
TEXZP25016	181
TEXZP25020	181
TEXZP25025	181
TEXZP30010	181
TEXZP30012	181
TEXZP30015	181
TEXZP30016	181
TEXZP30020	181
TEXZP30025	181
TEXZP30030	181
TEXZP30035	181
TEXZP30040	181
TEXZP30045	181
TEXZP35010	181
TEXZP35012	181
TEXZP35015	181
TEXZP35016	181
TEXZP35020	181
TEXZP35025	181

Ref	page
TEXZP35030	181
TEXZP35035	181
TEXZP35040	181
TEXZP35045	181
TEXZP35050	181
TEXZP40012	181
TEXZP40015	181
TEXZP40016	181
TEXZP40020	181
TEXZP40025	181
TEXZP40030	181
TEXZP40035	181
TEXZP40040	181
TEXZP40045	181
TEXZP40050	181
TEXZP40055	181
TEXZP40060	181
TEXZP40070	181
TEXZP40080	181
TEXZP45016	181
TEXZP45020	181
TEXZP45025	181
TEXZP45030	181
TEXZP45035	181
TEXZP45040	181
TEXZP45045	181
TEXZP45050	181
TEXZP45060	181
TEXZP45070	181
TEXZP45080	181
TEXZP50025	181
TEXZP50030	181
TEXZP50035	181
TEXZP50040	181
TEXZP50045	181
TEXZP50050	181
TEXZP50060	181
TEXZP50070	181
TEXZP50080	181
TEXZP50090	181
TEXZP50100	181
TEXZP50110	181
TEXZP50120	181
TEXZP60040	181
TEXZP60045	181
TEXZP60050	181
TEXZP60060	181
TEXZP60070	181
TEXZP60080	181
TEXZP60090	181
TEXZP60100	181
TEXZP60110	181
TEXZP60120	181
TEXZT30016	183
TEXZT30020	183
TEXZT30025	183
TEXZT30030	183
TEXZT30035	183
TEXZT30040	183
TEXZT35012	183
TEXZT35016	183
TEXZT35020	183
TEXZT35025	183
TEXZT35030	183
TEXZT35035	183
TEXZT35040	183
TEXZT35045	183
TEXZT35050	183
TEXZT40016	183
TEXZT40020	183

Ref	page
TEXZT40025	183
TEXZT40030	183
TEXZT40035	183
TEXZT40040	183
TEXZT40045	183
TEXZT40050	183
TEXZT40055	183
TEXZT40060	183
TEXZT40070	183
TEXZT45030	183
TEXZT45035	183
TEXZT45040	183
TEXZT45050	183
TEXZT45060	183
TEXZT45070	183
TEXZT45080	183
TEXZT50030	183
TEXZT50035	183
TEXZT50040	183
TEXZT50045	183
TEXZT50050	183
TEXZT50060	183
TEXZT50070	183
TEXZT50080	183
TEXZT50090	183
TEXZT50100	183
TEXZT60050	183
TEXZT60060	183
TEXZT60070	183
TEXZT60080	183
TEXZT60090	183
TEXZT60100	183
TEXZT60110	183
TEXZT60120	183
TEXZT60130	183
TEXZT60140	183
TEXZT60150	183
TEXZT60160	183
TEXZT60180	183
TEXZT60200	183
TEXZT60220	183
TEXZT60240	183
TEXZT60260	183
TEXZT60280	183
TEXZT60300	183
TFE05040	55
TFE05050	55
TFE05060	55
TFE05080	55
TFE05100	55
TFE06040	55
TFE06050	55
TFE06060	55
TFE06070	55
TFE06080	55
TFE06100	55
TFE06120	55
TFE08055	55
TFE08060	55
TFE08070	55
TFE08080	55
TFE08090	55
TFE08100	55
TFE08110	55
TFE08120	55
TFE08140	55
TFE10060	55
TFE10070	55
TFE10080	55
TFE10090	55

Ref	page
TFE10100	55
TFE10120	55
TFE10140	55
TFE12080	55
TFE12090	55
TFE12110	55
TFE12130	55
TFE12150	55
TFE14080	55
TFE14100	55
TFE14120	55
TFE14130	55
TFE14140	55
TFE14160	55
TFE16100	55
TFE16150	55
TFE18100	55
TFE18130	55
TFE18160	55
TFE18180	55
TFE18200	55
TFF06035	56
TFF06055	56
TFI4825	199
TFI4835	199
TFI4845	199
TFI4855	199
TFI4865	199
TFI4875	199
TFI4890	199
TFM06035	56
TFM06055	56
TFN14080	55
TFS06100	56
TFS06120	56
TFS08110	56
TFS08130	56
TFS10120	56
TFS10140	56
TFUXE10080	96
TFUXE10100	96
TFUXE10120	96
TG230620	302
TG230820	302
TG230830	302
TG340830	302
TG341030	302
TGR230620	302
TGR230820	302
TGR230830	302
TGR340830	302
TGR341030	302
TGRX0830	305
TGRX0860	305
TGRX1030	305
TGRX1060	305
TGX0840	305
TGX0860	305
TGX1040	305
TGX1060	305
THA05040	53
THA05060	53
THA05080	53
THA05100	53
THA06045	53
THA06050	53
THA06060	53
THA06080	53
THA06120	53
THA06140	53

Ref	page
THA08060	53
THA08080	53
THA08100	53
THA08120	53
THA10100	53
THA10120	53
THE05040	53
THE05050	53
THE05060	53
THE05080	53
THE05100	53
THE06040	53
THE06050	53
THE06060	53
THE06070	53
THE06080	53
THE06100	53
THE06120	53
THE08055	53
THE08060	53
THE08070	53
THE08080	53
THE08090	53
THE08100	53
THE08110	53
THE08120	53
THE08140	53
THE10060	53
THE10070	53
THE10080	53
THE10090	53
THE10100	53
THE10120	53
THE10140	53
THE12080	53
THE12090	53
THE12110	53
THE12130	53
THE12150	53
THE14080	53
THE14100	53
THE14120	53
THE14130	53
THE14140	53
THE14160	53
THE16100	53
THE16150	53
THE18100	53
THE18130	53
THE18160	53
THE18180	53
THE18200	53
THP05040	54
THP05060	54
THP06040	54
THP06050	54
THP06060	54
THP06080	54
THP06100	54
THP08060	54
THP08080	54
THT06040	54
THT06050	54
THT06060	54
TMVR06065	330
TMVR07065	330
TMVR08065	330
TN4S05	100
TN4S06	100
TN4S06EP	100

Ref	page
TN4S06L	102
TN4S08	100
TN4S08EP	100
TN4S08L	102
TN4S10	100
TN4S10EP	100
TN4S10L	102
TN4S12	100
TN4S14	100
TN4SA06	102
TN4SA06EP	102
TNUX08060	96
TNUX08080	96
TNUX08100	96
TNUX08120	96
TNUX10060	96
TNUX10080	96
TNUX10100	96
TNUX10120	96
TNUX10140	96
TNUXA08060	95
TNUXA08080	95
TNUXA08100	95
TNUXA08120	95
TNUXA10060	95
TNUXA10080	95
TNUXA10100	95
TNUXA10120	95
TNUXA10140	95
TNUXA10160	95
TNUXA10180	95
TNUXA10200	95
TNUXA10230	95
TNUXE08060	95
TNUXE08080	95
TNUXE08100	95
TNUXE08120	95
TNUXE10060	95
TNUXE10080	95
TNUXE10100	95
TNUXE10120	95
TNUXE10140	95
TNUXE10160	95
TNUXE10180	95
TNUXE10200	95
TNUXE10230	95
TNUXT10080	96
TNUXT10100	96
TNUXT10120	96
TNUXT10140	96
TNUXT10160	96
TNXA408080	95
TNXA408100	95
TNXA408120	95
TNXA410080	95
TNXA410100	95
TNXA410120	95
TNXA410140	95
TNXE408080	96
TNXE408100	96
TNXE410080	96
TNXE410100	96
TNXE410120	96
TNXE410140	96
TPA230016	193
TPA230025	193
TPA235020	193
TPA235025	193
TPA235030	193
TPA235040	193

Ref	page
TPA240030	193
TPA240040	193
TPA240050	193
TPA245030	193
TPA245050	193
TPA250050	193
TPA250070	193
TPAP352000	314
TPAR251500	314
TPBLANC	57
TPCR042BL	243
TPCR042NE	243
TPCR048BL	243
TPCR048NE	243
TPCR055BL	243
TPCR055NE	243
TPMARRO	57
TPMTBL06	51
TPMTBL08	51
TPMTBL10	51
TPMTBL12	51
TPMTBL16	51
TPMTNE06	51
TPMTNE08	51
TPMTNE10	51
TPMTNE12	51
TPMTNE16	51
TPPO25010	188
TPPO25012	188
TPPO25016	188
TPPO25020	188
TPPO25025	188
TPPO30012	188
TPPO30016	188
TPPO30020	188
TPPO30025	188
TPPO30030	188
TPPO30040	188
TPPO35016	188
TPPO35020	188
TPPO35025	188
TPPO35030	188
TPPO35035	188
TPPO35040	188
TPPO35050	188
TPPO40016	188
TPPO40020	188
TPPO40025	188
TPPO40030	188
TPPO40035	188
TPPO40040	188
TPPO40045	188
TPPO40050	188
TPPO40060	188
TPPO40070	188
TPPO45020	188
TPPO45025	188
TPPO45030	188
TPPO45035	188
TPPO45040	188
TPPO45045	188
TPPO45050	188
TPPO45060	188
TPPO45070	188
TPPO45080	188
TPPO50020	188
TPPO50025	188
TPPO50030	188
TPPO50035	188
TPPO50040	188

Ref	page
TPPO50045	188
TPPO50050	188
TPPO50060	188
TPPO50070	188
TPPO50080	188
TPPO50090	188
TPPO50100	188
TPPO50120	188
TPPO60040	188
TPPO60050	188
TPPO60060	188
TPPO60070	188
TPPO60080	188
TPPO60090	188
TPPO60100	188
TPPO60110	188
TPPO60120	188
TPPO60130	188
TPPO60140	188
TPPO60150	188
TPPO60160	188
TPPO60180	188
TPPO60200	188
TPPO60220	188
TPPOTS06EP	102
TPPOTS08EP	102
TPPOZ25010	190
TPPOZ25012	190
TPPOZ25016	190
TPPOZ25020	190
TPPOZ25025	190
TPPOZ30012	190
TPPOZ30016	190
TPPOZ30020	190
TPPOZ30025	190
TPPOZ30030	190
TPPOZ30040	190
TPPOZ35016	190
TPPOZ35020	190
TPPOZ35025	190
TPPOZ35030	190
TPPOZ35035	190
TPPOZ35040	190
TPPOZ35050	190
TPPOZ40016	190
TPPOZ40020	190
TPPOZ40025	190
TPPOZ40030	190
TPPOZ40035	190
TPPOZ40040	190
TPPOZ40045	190
TPPOZ40050	190
TPPOZ40060	190
TPPOZ40070	190
TPPOZ45020	190
TPPOZ45025	190
TPPOZ45030	190
TPPOZ45035	190
TPPOZ45040	190
TPPOZ45045	190
TPPOZ45050	190
TPPOZ45060	190
TPPOZ45070	190
TPPOZ45080	190
TPPOZ50020	190
TPPOZ50025	190
TPPOZ50030	190
TPPOZ50035	190
TPPOZ50040	190
TPPOZ50045	190

Ref	page
TPPOZ50050	190
TPPOZ50060	190
TPPOZ50070	190
TPPOZ50080	190
TPPOZ50090	190
TPPOZ50100	190
TPPOZ50120	190
TPPOZ60040	190
TPPOZ60050	190
TPPOZ60060	190
TPPOZ60070	190
TPPOZ60080	190
TPPOZ60090	190
TPPOZ60100	190
TPPOZ60110	190
TPTO30025	192
TPTO30030	192
TPTO35015	192
TPTO35017	192
TPTO35020	192
TPTO35025	192
TPTO35030	192
TPTO35040	192
TPTO35050	192
TPTO40020	192
TPTO40025	192
TPTO40030	192
TPTO40035	192
TPTO40040	192
TPTO40045	192
TPTO40050	192
TPTO40060	192
TPTO40070	192
TPTO45030	192
TPTO45035	192
TPTO45040	192
TPTO45045	192
TPTO45050	192
TPTO45060	192
TPTO45070	192
TPTO50030	192
TPTO50035	192
TPTO50040	192
TPTO50045	192
TPTO50050	192
TPTO50060	192
TPTO50070	192
TPTO50080	192
TPTO50090	192
TPTO50100	192
TPTO50120	192
TPTO60060	192
TPTO60070	192
TPTO60080	192
TPTO60090	192
TPTO60100	192
TPTO60110	192
TPTO60120	192
TPTO60130	192
TPTO60140	192
TPTO60150	192
TPTO60160	192
TPTO60180	192
TPTO60200	192
TPTO60220	192
TPTPADBE	243
TPTPADBL	243
TPTPADCA	243
TPTPADCE	243
TPTPADGR	243

Ref	page
TPTPADHA	243
TPTPADNE	243
TPTPADNO	243
TPTPADPI	243
TPTPADRO	243
TPTPADSA	243
TR13200200	141
TR13300300	141
TR13400400	141
TR13500500	141
TR13600600	141
TR15200200	141
TR15300300	141
TR15400400	141
TR15500500	141
TR15600600	141
TRA6050	75
TRA6060	75
TRA6080	75
TRA8070	75
TRA8090	75
TRA8110	75
TRA8130	75
TRA8150	75
TRAV0411	121
TRAV0513	121
TRAV0616	121
TRAV0819	121
TRAV1021	121
TRBL200200	141
TRBL300300	141
TRBL400400	141
TRBL500500	141
TRBL600600	141
TRCA0310	121
TRCA0410	121
TRCA0411	121
TRCA0512	121
TRCA0515	121
TRCA0614	121
TRCA0616	121
TRCA0816	121
TRCA0818	121
TRCA1017	121
TRCA1022	121
TRCA1223	121
TRCR0410	121
TRCR0511	121
TRCR0614	121
TRCR0815	121
TRCR1019	121
TREPV05050	197
TREPV07050	197
TREZ05050	197
TREZ07050	197
TRPO30016	193
TRPO30020	193
TRPO35016	193
TRPO35020	193
TRPO35025	193
TRPO35030	193
TRPO35035	193
TRPO40016	193
TRPO40020	193
TRPO40025	193
TRPO40030	193
TRPO40035	193
TRPO40040	193
TRPO40050	193
TRPO45016	193

Ref	page
TRPO45020	193
TRPO45025	193
TRPO45030	193
TRPO45035	193
TRPO45040	193
TRPO45045	193
TRPO50020	193
TRPO50030	193
TRPO50040	193
TRPO50050	193
TRPXS412515	314
TSAA05	126
TSAA06	126
TSAA08	126
TSAA10	126
TSAA12	126
TSAA14	126
TSAA16	126
TSAA20	126
TSAA22	126
TSAA24	126
TSAA30	126
TSAA36	126
TSAAA405	126
TSAAA406	126
TSAAA408	126
TSAAA410	126
TSAAA412	126
TSGA05	126
TSGA06	126
TSGA08	126
TSGA10	126
TSGA12	126
TSGA14	126
TSGA16	126
TSGA20	126
TSGA22	126
TSGA24	126
TSGA30	126
TSGA36	126
TSGAA405	126
TSGAA406	126
TSGAA410	126
TSGAA412	126
TSGG05	127
TSGG06	127
TSGG08	127
TSGG10	127
TSGG12	127
TSGG14	127
TSGG16	127
TSGG20	127
TSGG22	127
TSGG24	127
TSGG30	127
TSGG36	127
TSGGA405	127
TSGGA406	127
TSGGA408	127
TSGGA410	127
TSGGA412	127
TSVS06	127
TSVS08	127
TSVS10	127
TSVS12	127
TSVS14	127
TSVS16	127
TSVS20	127
TSVS22	127
TSVS24	127

Ref	page
TSVS30	127
TSVS36	127
TUG201006	302
TUG201008	302
TUG271808	302
TUG271810	302
TUGRA2706	303
TUGRA2708	303
TUGRA3808	303
TUGRA3810	303
TUGX08	306
TUGX10	306
TUGXMU08	306
TUGXMU10	306
TUMAM03	238
TUMAM04	238
TUMAM05	238
TUMAM06	238
TUMAM08	238
TUMAM10	238
TUMAM12	238
TUMAM14	238
TUMAM16	238
TURX08	306
TURX10	306
TURX12	306
TURXA08	306
TURXA10	306
TURXA208	313
TWA06060	51
TXE06040	54
TXE06060	54
TXE08070	54
TXE08080	54
TXE08090	54
TXE08105	54
TXE10070	54
TXE10090	54
TXE10100	54
TXE10120	54
TXE12080	54
TXE12110	54
TZN812909	171
TZN813513	171
TZN813516	171
TZN813519	171
TZN813525	171
TZN814216	171
TZN814219	171
TZN814225	171
TZN814232	171
TZN814238	171
TZN814816	171
TZN814819	171
TZN814822	171
TZN814825	171
TZN814838	171
TZN814850	171
UNCO3220	308
UNEX412103	307
UNPX412101	307
UNPX412102	307
UNPX412103	307
UNPX412104	307
UNTX412104	308
VABE144819	155
VABE144825	155
VABE164819	155
VABE165522	155
VABE165525	155

Ref	page
VABE165532	155
VABE165538	155
VABE165550	155
VABE166325	155
VABE166332	155
VABE166338	155
VABE3509	154
VABE3513	154
VABE4213	154
VABE4216	154
VABE4219	154
VABE4225	154
VABE4232	154
VABE4813	154
VABE4816	154
VABE4819	154
VABE4825	154
VABE4832	154
VABE4838	154
VABE5519	154
VABE5522	154
VABE5525	154
VABE5532	154
VABE5538	154
VABE5550	154
VABE5563	154
VABE6319	154
VABE6325	154
VABE6332	154
VABE6338	154
VABE6350	154
VABE6363	154
VABP3513	167
VABP3516	167
VABP3519	167
VABP3525	167
VABP3913	167
VABP3916	167
VABP3919	167
VABP3925	167
VABP3938	167
VABP4213	167
VABP4216	167
VABP4219	167
VABP4225	167
VABP4232	167
VABP4238	167
VABP4816	167
VABP4819	167
VABP4825	167
VABP4832	167
VABP4838	167
VABP5532	167
VABR3509	164
VABR3511	164
VABR3513	164
VABR3516	164
VABR3519	164
VABR3525	164
VABR3913	164
VABR3916	164
VABR3919	164
VABR3925	164
VABR3932	164
VABR4213	164
VABR4216	164
VABR4219	164
VABR4222	164
VABR4225	164
VABR4232	164

Ref	page
VABR4238	164
VABR4250	164
VABR4813	164
VABR4816	164
VABR4819	164
VABR4822	164
VABR4825	164
VABR4832	164
VABR4838	164
VABR4845	164
VABR4850	164
VABR4860	164
VABR4880	164
VABR5532	164
VACHA08C	65
VACHA10C	65
VACHG08C	64
VACHG10C	64
VACHT08C	61
VACHT08L	61
VACHT10C	61
VACHT10L	61
VACHT12C	61
VACHT12L	61
VACHT16C	61
VACHTA208C	61
VACHTA208L	61
VACHTA210C	61
VACHTA210L	61
VACHTA212C	61
VACHTA212L	61
VALHA14025	205
VALHA16030	205
VALHA17040	205
VALHA18040	205
VALHA18050	205
VALHA19050	205
VALHA19060	205
VALHA19070	205
VALHA20050	205
VALHA20060	205
VALHA20070	205
VALHA20080	205
VALHA21070	205
VALHA21080	205
VALHA21090	205
VALHA21100	205
VALHA22110	205
VALHA22120	205
VALHA23130	205
VALHAB16030	205
VALHAB17040	205
VALHAB18050	205
VALHAB19060	205
VALHC14025	204
VALHC16030	204
VALHC17040	204
VALHC18040	204
VALHC18050	204
VALHC19050	204
VALHC19060	204
VALHC19070	204
VALHC20050	204
VALHC20060	204
VALHC20070	204
VALHC20080	204
VALHC21070	204
VALHC21080	204
VALHC21090	204
VALHC21100	204

Ref	page
VALHC22110	204
VALHC22120	204
VALHC23130	204
VALRE25020	202
VALRE25030	202
VALRE35040	202
VALRE35050	202
VALRE40060	202
VALRE40070	202
VALRE40080	202
VALRO14025	203
VALRO16030	203
VALRO17040	203
VALRO18040	203
VALRO18050	203
VALRO19050	203
VALRO19060	203
VALRO19070	203
VALRO20060	203
VALRO20070	203
VALRO20080	203
VALRO21080	203
VALRO21090	203
VALRO22100	203
VALRO22110	203
VALRO22120	203
VALRO23130	203
VALROB16030	203
VALROB17040	203
VALROB18050	203
VALROB19060	203
VAM06060	49
VAM08075	49
VAM08090	49
VAM10070	49
VAM10090	49
VAM10120	49
VAM12090	49
VAM12110	49
VARANE14	161
VARANE16	161
VARANE18	161
VARANE25	161
VBAESM04	112
VBAESM05	112
VBAESM06	112
VBAGAM04	112
VBAGAM05	112
VBAGAM06	112
VCABA004	112
VCABA005	112
VCABA006	112
VCAPA004	113
VCAPA005	113
VCAPA006	113
VCFBL	208
VD12503	235
VD12504	235
VD12505	235
VD12506	235
VD12508	235
VD12510	235
VD12512	235
VD125IM04	235
VD125IM05	235
VD125IM06	235
VD125IM08	235
VD125IM10	235
VD12704	237
VD12705	237

Ref	page
VD12706	237
VD12708	237
VD12710	237
VD12712	237
VD158704	234
VD158705	234
VD158706	234
VD158708	234
VD158710	234
VD158712	234
VD603905020	228
VD603905030	228
VD603905040	228
VD603905050	228
VD603906016	228
VD603906020	228
VD603906030	228
VD603906040	228
VD603906050	228
VD603906060	228
VD603906070	228
VD603906080	228
VD603908025	228
VD603908030	228
VD603908040	228
VD603908050	228
VD603908060	228
VD603908070	228
VD603908080	228
VD603908090	228
VD603908100	228
VD603910025	228
VD603910030	228
VD603910040	228
VD603910050	228
VD603910060	228
VD603910070	228
VD603910080	228
VD902103	236
VD902104	236
VD902105	236
VD902106	236
VD902108	236
VD902110	236
VD902112	236
VD9021IM04	236
VD9021IM05	236
VD9021IM06	236
VD9021IM08	236
VD9021IM10	236
VD91204010	227
VD91204012	227
VD91204020	227
VD91204030	227
VD91204040	227
VD91204050	227
VD91205010	227
VD91205012	227
VD91205016	227
VD91205020	227
VD91205025	227
VD91205030	227
VD91205040	227
VD91205050	227
VD91206010	227
VD91206012	227
VD91206016	227
VD91206020	227
VD91206025	227
VD91206030	227

Ref	page
VD91206040	227
VD91206050	227
VD91206060	227
VD91208010	227
VD91208016	227
VD91208020	227
VD91208030	227
VD91208040	227
VD91208050	227
VD91208060	227
VD93106030	225
VD93106040	225
VD93106050	225
VD93106060	225
VD93106070	225
VD93108030	225
VD93108040	225
VD93108050	225
VD93108060	225
VD93108070	225
VD93108080	225
VD93110040	225
VD93110050	225
VD93110060	225
VD93110070	225
VD93110080	225
VD93112050	225
VD93112060	225
VD93112070	225
VD93112080	225
VD93304008	223
VD93304010	223
VD93304012	223
VD93304016	223
VD93304020	223
VD93304025	223
VD93304030	223
VD93304040	223
VD93304050	223
VD93304060	223
VD93305010	223
VD93305012	223
VD93305016	223
VD93305020	223
VD93305025	223
VD93305030	223
VD93305040	223
VD93305050	223
VD93305060	223
VD93305070	223
VD93306016	223
VD93306020	223
VD93306025	223
VD93306030	223
VD93306040	223
VD93306050	223
VD93306060	223
VD93306070	223
VD93308016	223
VD93308020	223
VD93308025	223
VD93308030	223
VD93308040	223
VD93308050	223
VD93308060	223
VD93308070	223
VD93308080	223
VD93308100	223
VD93310020	223
VD93310030	223

Ref	page
VD93310040	223
VD93310050	223
VD93310060	223
VD93310070	223
VD93310080	223
VD93312030	223
VD93312040	223
VD93312050	223
VD93312060	223
VD93312070	223
VD93312080	223
VD933I04010	224
VD933I04016	224
VD933I04020	224
VD933I04030	224
VD933I04040	224
VD933I05010	224
VD933I05016	224
VD933I05020	224
VD933I05030	224
VD933I05040	224
VD933I05050	224
VD933I06010	224
VD933I06016	224
VD933I06020	224
VD933I06025	224
VD933I06030	224
VD933I06040	224
VD933I06050	224
VD933I08016	224
VD933I08020	224
VD933I08025	224
VD933I08030	224
VD933I08040	224
VD933I08050	224
VD933I08060	224
VD933I10020	224
VD933I10030	224
VD933I10040	224
VD933I10050	224
VD933I10060	224
VD93403	232
VD93404	232
VD93405	232
VD93406	232
VD93408	232
VD93410	232
VD93412	232
VD934IM04	232
VD934IM05	232
VD934IM06	232
VD934IM08	232
VD934IM10	232
VD985IM04	233
VD985IM05	233
VD985IM06	233
VD985IM08	233
VD985IM10	233
VDZ98503	233
VDZ98504	233
VDZ98505	233
VDZ98506	233
VDZ98508	233
VDZ98510	233
VDZ98512	233
VGMZ10016	208
VGMZ15026	208
VGMZ19035	208
VHENOM06	68
VHENOM08	68

Ref	page
VINCO432	114
VINCO438	114
VINCO446	114
VINCO537	114
VINCO552	114
VINCO637	114
VINCO652	114
VINVN7060	196
VINVN7070	196
VINVZ7060	195
VINVZ7070	195
VMAE0630	327
VMAE0825	327
VMAE1030	327
VMAR0420	328
VMAR0630	328
VMAR0830	328
VMAR1030	328
VMI08075	48
VMI08090	48
VMI10070	48
VMI10090	48
VMI10120	48
VMI12110	48
VMIA408075	48
VMIA410090	48
VMIA412110	48
VMPF050	220
VPACC15015	207
VPACC15020	207
VPACC15025	207
VPACC20025	207
VPACC20030	207
VPACC20035	207
VPACC20040	207
VPACC20045	207
VPACC20050	207
VPAESM04	113
VPAESM05	113
VPAESM06	113
VPAGAM04	113
VPAGAM05	113
VPAGAM06	113
VPL35025	136
VPL35035	136
VPL35045	136
VRECA4010	119
VRECA4012	119
VRECA4016	119
VRECA4810	119
VRECA4812	119
VRECA4814	119
VRECA4816	119
VRECA4818	119
VREFL4835	120
VRENO3206	118
VRENO3208	118
VRENO3210	118
VRENO3212	118
VRENO3214	118
VRENO3218	118
VRENO4006	118
VRENO4008	118
VRENO4010	118
VRENO4012	118
VRENO4014	118
VRENO4016	118
VRENO4018	118
VRENO4020	118
VRENO4808	118

Ref	page
VRENO4810	118
VRENO4812	118
VRENO4814	118
VRENO4816	118
VRENO4818	118
VRENO4820	118
VRENO4822	118
VRENO4824	118
VRENO4830	118
VRENO4835	118
VRSE06020	327
VRSE06030	327
VRSE08020	327
VRSE08030	327
VRSE10030	327
VRSE12030	327
VSVCBL	209
VSVCMA	209
VSVNB01	209
VSVNB02	209
VSVNM01	209
VSVNM02	209
VT8135009	172
VT8135013	172
VT8135016	172
VT8135019	172
VT8135025	172
VT8139009	172
VT8139013	172
VT8139016	172
VT8139019	172
VT8139022	172
VT8139025	172
VT8142009	172
VT8142013	172
VT8142016	172
VT8142019	172
VT8142022	172
VT8142025	172
VT8142032	172
VT8142038	172
VT8142050	172
VT8148009	172
VT8148013	172
VT8148016	172
VT8148019	172
VT8148025	172
VT8148032	172
VT8148038	172
VT8148045	172
VT8148050	172
VT8148060	172
VT8148070	172
VT8148080	172
VT8155019	172
VT8155025	172
VT8155032	172
VT8155038	172
VT8235009	173
VT8235013	173
VT8235016	173
VT8235019	173
VT8235025	173
VT8239016	173
VT8239019	173
VT8239022	173
VT8239025	173
VT8242016	173
VT8242019	173
VT8242025	173

Ref	page
VT8242032	173
VT8248019	173
VT8248025	173
VT8248032	173
VT8248038	173
VT8255032	173
VT8255038	173
VT9650306Z	231
VT9650310Z	231
VT9650408Z	231
VT9650410Z	231
VT9650416Z	231
VT9650420Z	231
VT9650425Z	231
VT9650430Z	231
VT9650510Z	231
VT9650516Z	231
VT9650520Z	231
VT9650530Z	231
VT9650540Z	231
VT9650610Z	231
VT9650616Z	231
VT9650620Z	231
VT9650630Z	231
VT9850306Z	230
VT9850310Z	230
VT9850316Z	230
VT9850320Z	230
VT9850330Z	230
VT9850406Z	230
VT9850408Z	230
VT9850410Z	230
VT9850416Z	230
VT9850420Z	230
VT9850506Z	230
VT9850510Z	230
VT9850512Z	230
VT9850516Z	230
VT9850520Z	230
VT9850530Z	230
VT9850540Z	230
VT9850550Z	230
VT9850610Z	230
VT9850612Z	230
VT9850616Z	230
VT9850620Z	230
VT9850630Z	230
VT9850640Z	230
VT9850650Z	230
VT9850660Z	230
VTALAM06	69
VTALAM08	69
VTALAM10	69
VTB05040	194
VTB05050	194
VTB06040	194
VTB06050	194
VTB06060	194
VTB07050	194
VTB07060	194
VTB07070	194
VTB07080	194
VTB08050	194
VTB08060	194
VTB08070	194
VTB08080	194
VTB08090	194
VTB08100	194
VTB10070	194
VTB10080	194

Ref	page
VTB10090	194
VTB10100	194
VTBTS08	101
VTBTS10	101
VTBTS12	101
VTCCA05025	99
VTCCA05030	99
VTCCA05035	99
VTCCA05050	99
VTCCA06035	99
VTCCA06040	99
VTCCA06050	99
VTCCA06060	99
VTCCA06070	99
VTCCA08060	99
VTCCA08080	99
VTEXA250050	183
VTEXA250060	183
VTEXA250070	183
VTEXBP30016	180
VTEXBP30020	180
VTEXBP30025	180
VTEXBP30030	180
VTEXBP30040	180
VTEXBP35016	180
VTEXBP35020	180
VTEXBP35025	180
VTEXBP35030	180
VTEXBP35035	180
VTEXBP35040	180
VTEXBP35050	180
VTEXBP40025	180
VTEXBP40030	180
VTEXBP40035	180
VTEXBP40040	180
VTEXBP40045	180
VTEXBP40050	180
VTEXBP40060	180
VTEXBP45030	180
VTEXBP45035	180
VTEXBP45040	180
VTEXBP45045	180
VTEXBP45050	180
VTEXBP45060	180
VTEXBP45070	180
VTEXBP50030	180
VTEXBP50035	180
VTEXBP50040	180
VTEXBP50050	180
VTEXBP50060	180
VTEXBP50070	180
VTEXBP50080	180
VTEXBP50090	180
VTEXBP60050	180
VTEXBP60060	180
VTEXBP60070	180
VTEXBP60080	180
VTEXZP30016	181
VTEXZP30020	181
VTEXZP30025	181
VTEXZP30030	181
VTEXZP30040	181
VTEXZP35016	181
VTEXZP35020	181
VTEXZP35025	181
VTEXZP35030	181
VTEXZP35035	181
VTEXZP35040	181
VTEXZP35050	181
VTEXZP40025	181

Ref	page
VTEXZP40030	181
VTEXZP40035	181
VTEXZP40040	181
VTEXZP40045	181
VTEXZP40050	181
VTEXZP40060	181
VTEXZP45030	181
VTEXZP45035	181
VTEXZP45040	181
VTEXZP45045	181
VTEXZP45050	181
VTEXZP45060	181
VTEXZP45070	181
VTEXZP50030	181
VTEXZP50035	181
VTEXZP50040	181
VTEXZP50045	181
VTEXZP50050	181
VTEXZP50060	181
VTEXZP50070	181
VTEXZP50080	181
VTEXZP60050	181
VTEXZP60060	181
VTEXZP60070	181
VTEXZP60080	181
VTNUXA08080	95
VTNUXA08100	95
VTNUXA10080	95
VTNUXA10100	95
VTNUXE08080	95
VTNUXE08100	95
VTNUXE10080	95
VTNUXE10100	95
VTPOZ30025	191
VTPOZ30030	191
VTPOZ35016	191
VTPOZ35020	191
VTPOZ35025	191
VTPOZ35030	191
VTPOZ35035	191
VTPOZ35040	191
VTPOZ35050	191
VTPOZ40016	191
VTPOZ40020	191
VTPOZ40025	191
VTPOZ40030	191
VTPOZ40035	191
VTPOZ40040	191
VTPOZ40045	191
VTPOZ40050	191
VTPOZ40060	191
VTPOZ45030	191
VTPOZ45035	191
VTPOZ45040	191
VTPOZ45045	191
VTPOZ45050	191
VTPOZ45060	191
VTPOZ45070	191
VTPOZ50030	191
VTPOZ50035	191
VTPOZ50040	191
VTPOZ50050	191
VTPOZ50060	191
VTPOZ50070	191
VTPOZ50080	191
VTPOZ50090	191
VTPOZ60060	191
VTPOZ60070	191
VTPOZ60080	191
VTPPO30016	189

Ref	page
VTPPO30020	189
VTPPO30025	189
VTPPO30030	189
VTPPO30040	189
VTPPO35016	189
VTPPO35020	189
VTPPO35025	189
VTPPO35030	189
VTPPO35035	189
VTPPO35040	189
VTPPO35050	189
VTPPO40016	189
VTPPO40020	189
VTPPO40025	189
VTPPO40030	189
VTPPO40035	189
VTPPO40040	189
VTPPO40045	189
VTPPO40050	189
VTPPO40060	189
VTPPO45030	189
VTPPO45035	189
VTPPO45040	189
VTPPO45045	189
VTPPO45050	189
VTPPO45060	189
VTPPO45070	189
VTPPO50030	189
VTPPO50035	189
VTPPO50040	189
VTPPO50050	189
VTPPO50060	189
VTPPO50070	189
VTPPO50080	189
VTPPO50090	189
VTPPO60040	189
VTPPO60050	189
VTPPO60060	189
VTPPO60070	189
VTPPO60080	189
VTPPOTS05	101
VTPPOTS06	101
VTPPOTS08	101
VTPTO30025	192
VTPTO30030	192
VTPTO35015	192
VTPTO35020	192
VTPTO35025	192
VTPTO35030	192
VTPTO35040	192
VTPTO35050	192
VTPTO40020	192
VTPTO40025	192
VTPTO40030	192
VTPTO40035	192
VTPTO40040	192
VTPTO40045	192
VTPTO40050	192
VTPTO40060	192
VTPTO45030	192
VTPTO45035	192
VTPTO45040	192
VTPTO45045	192
VTPTO45050	192
VTPTO45060	192
VTPTO45070	192
VTPTO50030	192
VTPTO50035	192
VTPTO50040	192
VTPTO50050	192

Ref	page
VTPTO50060	192
VTPTO50070	192
VTPTO50080	192
VTPTO50090	192
VTPTO60060	192
VTPTO60070	192
VTPTO60080	192
VTREPV05050	197
VTREPV07050	197
VTREZ05050	197
VTREZ07050	197
VTUMAM03	238
VTUMAM04	238
VTUMAM05	238
VTUMAM06	238
VTUMAM08	238
VTUMAM10	238
VTUMAM12	238
ZP06C40	72
ZP08C15	72
ZP08C45	72
ZP10C50	72
ZP10C80	72
ZP12C15	72
ZP12C65	72
ZT06L10	72
ZT06L30	72
ZT08L15	72
ZT08L35	72
ZT08L45	72
ZT10L10	72
ZT10L30	72
ZT10L50	72
ZT10L80	72
ZT12L15	72
ZT12L45	72
ZT12L65	72

A PERFECT FIXING

CATINFRA23

INDEX®
A PERFECT FIXING

Técnicas Expansivas S.L.
P. I. La Portalada II, C/ Segador, 13
26006 · Logroño (La Rioja) · SPAIN

T. (+34) 941.272.131 · E. info@indexfix.com
www.indexfix.com